GEBRUIKSAANWIJZING
INSTRUCTIONS FOR USE
MODE D'EMPLOI
BEDIENUNGSANLEITUNG

INSTALLATIEVOORSCHRIFT
INSTALLATION INSTRUCTIONS
NOTICE D'INSTALLATION
INSTALLATIONSVORSCHRIFT

MIAMI

DALLAS

ECO 1050

ECO 1250

CANTERBURY

LAND COUNTRY PAYS LAND	AARDGAS NATURAL GAS GAZ NATUREL ERDGAS	PROPAAN PROPANE PROPANE PROPAN
Nederland	MIAMI / DALLAS / ECO 1050 / ECO 1250 / CANTERBURY NN	MIAMI / DALLAS / ECO 1050 / ECO 1250 / CANTERBURY PN
België / Belgique / Belgien	MIAMI / DALLAS / ECO 1050 / ECO 1250 / CANTERBURY NB	MIAMI / DALLAS / ECO 1050 / ECO 1250 / CANTERBURY PB
France	MIAMI / DALLAS / ECO 1050 / ECO 1250 / CANTERBURY NF	MIAMI / DALLAS / ECO 1050 / ECO 1250 / CANTERBURY PF
Great Britain / Ireland	MIAMI / DALLAS / ECO 1050 / ECO 1250 / CANTERBURY NG	MIAMI / DALLAS / ECO 1050 / ECO 1250 / CANTERBURY PG
Deutschland	MIAMI / DALLAS / ECO 1050 / ECO 1250 / CANTERBURY ND	MIAMI / DALLAS / ECO 1050 / ECO 1250 / CANTERBURY PD
Österreich	MIAMI / DALLAS / ECO 1050 / ECO 1250 / CANTERBURY NA	MIAMI / DALLAS / ECO 1050 / ECO 1250 / CANTERBURY PA
Luxemburg	MIAMI / DALLAS / ECO 1050 / ECO 1250 / CANTERBURY NL	MIAMI / DALLAS / ECO 1050 / ECO 1250 / CANTERBURY PL
Italia	MIAMI / DALLAS / ECO 1050 / ECO 1250 / CANTERBURY NI	MIAMI / DALLAS / ECO 1050 / ECO 1250 / CANTERBURY PI
España	MIAMI / DALLAS / ECO 1050 / ECO 1250 / CANTERBURY NE	MIAMI / DALLAS / ECO 1050 / ECO 1250 / CANTERBURY PE
Portugal	MIAMI / DALLAS / ECO 1050 / ECO 1250 / CANTERBURY NP	MIAMI / DALLAS / ECO 1050 / ECO 1250 / CANTERBURY PP

CE

BARBAS

INHOUDSOPGAVE

CONTENTS

SOMMAIRE

INHALT

INHOUDSOPGAVE

Pagina

GEBRUIKSAANWIJZING 3

INSTALLATIEVOORSCHRIFT 7

COMPONENTEN CONCENTRISCH KANALENSYSTEEM 14

ONDERHOUD 21

AFMETINGEN 25

TECHNISCHE GEGEVENS/VOORSCHRIFTEN ..... ACHTERIN DEZE HANDLEIDING

VERVANGINGSONDERDELENLIJST ..... ACHTERIN DEZE HANDLEIDING

1 GEBRUIKSAANWIJZING

1.1 INLEIDING

Wij feliciteren u met de aankoop van deze moderne BARBAS gesloten gas-haardkachel. Met dit kwaliteitsprodukt zult u jarenlang stookplezier hebben en kunnen genieten van het vlammenspel en de gezellige warmte.
Lees eerst zorgvuldig de gebruiksaanwijzing voordat u het toestel in gebruik neemt. Bewaar dit boekje goed.

1.2 BEVEILIGING VAN HET TOESTEL

Het toestel is volledig beveiligd d.m.v. een thermo-elektrische waakvlambeveiliging ter voorkoming van het onvoorzien uitstromen van gas uit de hoofdbrander.

1.2.1 Veiligheid



Het toestel mag niet gebruikt worden zonder glas in de deur, of met de deur open.



Het is niet toegestaan om brandbare stoffen op de keramische houtstammenset te leggen.



Er mogen geen licht ontvlambare materialen, zoals nylon kleding of brandbare vloeistoffen in de nabijheid van het toestel gebracht worden.



Let op dat kinderen en andere personen die niet op de hoogte zijn van de werking van een gastoestel zich **uitsluitend onder toezicht**, in de nabijheid van het toestel begeven.



Gebruik een haardscherm ter bescherming van de hierboven vermelde kinderen en personen tegen verbranding.

1.3 BEDIENING ALGEMEEN

Achter het bedieningsklepje bevindt zich het gasregelblok waarmee men het toestel bedient. Het toestel heeft één hoofdbrander die door de thermostaatknop en/of een schuifknop bediend kan worden.
Met de thermostaatknop kiest men de gewenste stand en de modulerende thermostaat zorgt ervoor dat de ingestelde temperatuur (13 - 38°C) gehandhaafd blijft.
Met de schuifknop kiest men de gewenste stand en de brander blijft dan continue in deze stand branden als sfeerbrander, totdat men de gekozen stand wijzigt.
Ook kan men beide bedieningsknoppen gecombineerd gebruiken.

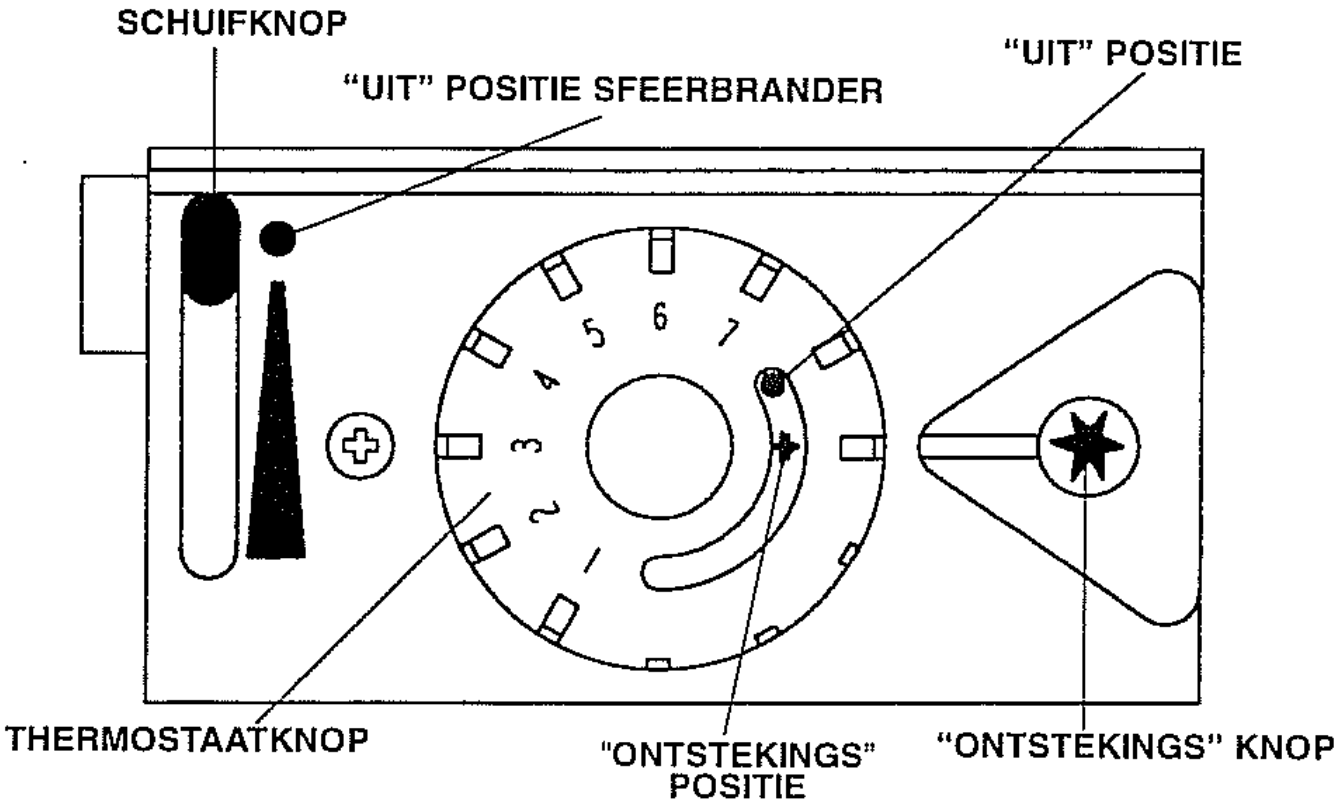

Figuur 1: Bediening

1.4 AANSTEKEN VAN HET VUUR

- Open de gasafsluitkraan die in de gasleiding naar het toestel is gemonteerd.
- De schuifknop in stand "●" plaatsen.
- Draai de thermostaatknop naar de ontstekingspositie "✶" en druk deze in.
- Terwijl men de thermostaatknop ingedrukt houdt, dient men enkele malen de ontstekingsknop in te drukken om de waakvlam te ontsteken. Door het glasraam kan men zien of de waakvlam brandt.
- Als de waakvlam brandt, de thermostaatknop nog 10 seconden ingedrukt houden en daarna loslaten.



Gaat de waakvlam uit, dan dient men minimaal 5 minuten te wachten voordat men de bovenstaande handelingen herhaalt.

- Door de thermostaatknop in de gewenste stand te draaien en/of de schuifknop in de gewenste stand te plaatsen, ontsteekt men de brander.

1.5 DOVEN VAN HET VUUR

- Draai de thermostaatknop naar de ontstekingspositie "✶".
- Plaats de schuifknop in stand "●".

De brander is nu geheel gedoofd.

Als men de thermostaatknop terug draait naar stand "1" zal de brander blijven branden indien de temperatuur van het vertrek beneden de 13°C blijft.

1.6 DOVEN VAN DE WAAKVLAM

De waakvlam dooft men door de thermostaatknop in de "●" stand te zetten.
Wordt het toestel langere tijd niet gebruikt, dan is het aan te bevelen om de gasafsluitkraan in de toevoerleiding dicht te draaien.



BELANGRIJK **Wanneer door welke oorzaak dan ook de waakvlam dooft, 5 minuten wachten alvorens de waakvlam opnieuw aan te steken.**

Indien het toestel zich regelmatig uitschakelt, dient u kontakt met uw installateur op te nemen.

1.7 DE EERSTE KEER STOKEN

Het toestel is voorzien van een hittebestendige laklaag die bestand is tegen zeer hoge temperaturen. Tijdens de eerste stookuren kan er een min of meer hinderlijke geur ontstaan door het inbranden van de lak; dit is echter ongevaarlijk. Om dit zo snel mogelijk te verhelpen, dient men het toestel enkele uren volop te laten branden en het vertrek goed te ventileren.Tevens kan zich een aanslag op het glas vormen. Nadat het toestel is afgekoeld, kan men deze aanslag verwijderen met een droge doek.

1.8 DAGELIJKS ONDERHOUD

- Voorkom te veel stof in de lucht van uw woning. Stofverbranding kan namelijk leiden tot bruin worden van wanden en plafond. Verwijder regelmatig de eventuele stofaanslag bij de ventilatoren met een stofzuiger.



Indien het glas gebroken of gescheurd is, moet men het onmiddellijk laten vervangen voordat het toestel weer in werking wordt gesteld.

- Indien op het toestel is gemorst, dient het onmiddellijk uitgezet te worden. Pas als het toestel is afgekoeld, kan men het reinigen.
  Nooit een schuurmiddel, agressieve middelen of kachelpoets gebruiken; uitsluitend een droge, niet pluizende doek.
- Bij de vakhandel zijn ook spuitbussen BARBAS hittebestendige lak verkrijgbaar, zodat men voor het jaarlijkse onderhoud eventueel kleine vlekken of beschadigingen kan bijspuiten

BELANGRIJK



De installatie mag uitsluitend door een bevoegd persoon uitgevoerd worden.

2 INSTALLATIEVOORSCHRIFT

2.1 ALGEMEEN

Het toestel dient geplaatst en aangesloten te worden als een "gesloten" toestel, door een erkend installateur volgens dit installatievoorschrift, de nationale voorschriften en de plaatselijk geldende voorschriften (zie "Technische gegevens/voorschriften" achterin deze handleiding).
Indien u hierover nog vragen heeft, kunt u zich wenden tot uw plaatselijk gasbedrijf.



Voor de installatie van het toestel dient men te controleren of de gegevens op het typeplaatje overeenkomen met de gassoort en de gasdruk waar het toestel op aangesloten wordt.

De installatie van het toestel is mogelijk met een dak- of muuraansluiting door middel van het Barbas concentrische kanalensysteem ø100 mm – ø150 mm. De rookgassen worden door natuurlijke trek via het binnenste kanaal ø100 mm naar buiten afgevoerd, terwijl de verbrandingslucht tussen de kanalen van ø100 mm en ø150 mm dan wordt toegevoerd.

Het toestel kan geplaatst worden in een kierdichte- en/of mechanisch geventileerde woning, zonder dat men extra beluchting voor de verbranding en/of een rookgasventilator hoeft toe te passen.

Als gebruik wordt gemaakt van een bestaande schoorsteen, dient u eerst uw installateur te raadplegen. Als de schoorsteen eerder is gebruikt voor een hout of kolen openhaard, moet deze vakkundig worden gereinigd.

2.2 BARBAS CONCENTRISCH KANALENSYSTEEM Ø100 MM – Ø150 MM

Het toestel is in combinatie met het Barbas concentrisch kanalensysteem ø100 mm – ø150 mm (star en/of flexibel) goedgekeurd volgens de Europese CE-norm voor gastoestellen, en mag daarom uitsluitend met dit systeem worden toegepast. De garantie op het toestel vervalt indien deze (geheel of gedeeltelijk) geïnstalleerd is met een ander kanalensysteem.
Het Barbas concentrisch kanalensysteem ø100 mm– ø150 mm is toe te passen bij nieuwbouw of bij een bestaand rookkanaal.

2.3 VOORBEREIDING VOOR HET PLAATSEN

Voordat het toestel geplaatst kan worden, moeten eerst de volgende voorbereidingen getroffen worden:

2.3.1 Voorschriften voor de plaats van de uitmonding

2.3.1.1 Plaats van uitmonding in verband met de goede werking:

Uitmonding bovendaks:

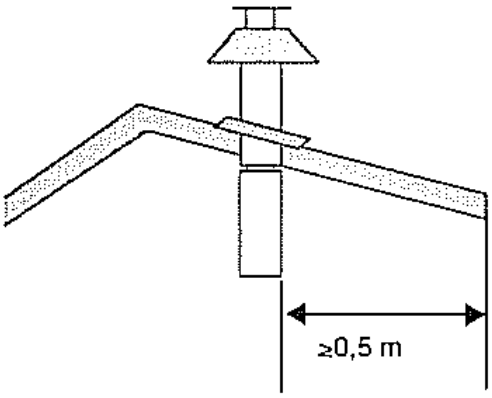

Figuur 2: Uitmonding bovendaks

- Deze moet ten minste 0,5 m zijn verwijderd van dakranden met uitzondering van de eventueel aanwezige nokrand

Uitmonding in gevel:

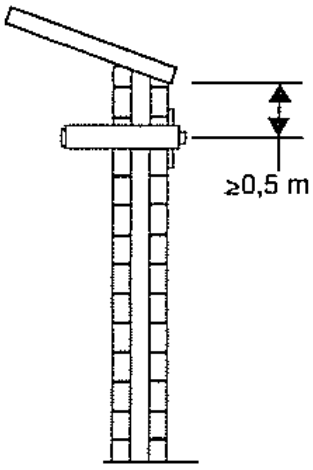

Figuur 3: Uitmonding in gevel

Deze moet ten minste 0,5 m zijn verwijderd van:

- Hoeken van het gebouw.
- Dakoverstekken.
- Balkons e.d., tenzij de afvoerconstructie doorloopt tot ten minste de voorzijde van het overstekende deel.

2.3.1.2 Plaats van uitmonding ter voorkoming van hinder voor de omgeving

Afstand = minimale afstand dat de uitmonding, i.v.m. hinder, verwijderd moet zijn t.o.v.:

A. Een ventilatieopening ten dienste van een verblijfsruimte, toilet of badkamer.

B. Een verbrandingsluchttoevoervoorziening, voor zover deze verbrandingslucht leidt via een verblijfsruimte.

C. Een beweegbaar raam dat grenst aan een verblijfsruimte, toilet of badkamer.

Uitmonding bovendaks:

Ter voorkoming van hinder	Afstand: uitmonding - A, B of C
In hetzelfde dakvlak.	>6 m (*)
In een ander dakvlak.	>3 m (*)(**)
Bij een lager gelegen gevel.	>2 m (**)
Bij een hoger opgaande gevel.	>6 m (***)

(*) Indien niet aan de benodigde afstand kan worden voldaan, prevaleert de plaats van de uitmonding.

(**) Tenzij de uitmonding zich ten minste 1 m hoger bevindt dan de instroomopening van de toevoervoorziening of het beweegbare raam.

(***) Indien niet aan de afstand voldaan kan worden moet de uitmonding minimaal 1 m boven de hoogste gevel/dak uitkomen.

Uitmonding in gevel:

Ter voorkoming van hinder	Afstand: Uitmonding - A, B of C
Bij gevels in de gestapekde bouw.	Niet toegestaan als A, B, of C zich boven de uitmonding bevindt.
Bij gevel – algemeen. (*)	Boven uitmonding: >2 m Onder uitmonding: >0,75 m Links en rechts van uitmonding: >0,75 m
Op <1 m van de dakrand	>2 m
Onder balkons, galerijen etc.	>2 m tot onderzijde van een uitstekend balkon of galerij.
Onder balkons, galerijen etc. als de uitmonding doorloopt tot aan de voorzijde.	>2 m
In de tuin of op het terras.	>2 m tot de buitenruimte. (**)
T.o.v. tegenoverliggende gevel.	>2 m (indien de afstand tot de tegenoverliggende gevel kleiner is, geldt voor beide gevels de voorwaarden die staan bij "gevel-algemeen").
Informeer bij uw plaatselijk gasbedrijf voor de voorschriften m.b.t. uitmondingen in beide tegenover elkaar gelegen gevels en uitmonding(en) in gevel(s) die een hoek vormen.	

(*) Deze minimale afstanden gelden niet als er tussen de uitmonding en A, B of C een belemmering is aangebracht, die ten minste 0,5 m uit de gevel steekt en een lengte heeft die groter is dan de afstand.

(**) Deze afstand is niet vereist als de uitmonding zich ten minste 1m hoger dan het bedoelde deel van de buitenruimte bevindt.

Uitmondingen die op een afstand van minder dan 2 m boven en minder dan 0,5 m horizontaal gemeten van het verharde gedeelte van een voor publiek betreedbaar oppervlak zijn geplaatst, moeten zijn voorzien van een doeltreffende afscherming. Deze afscherming mag de goede werking van het toestel niet beïnvloeden.

2.4 ALGEMENE VOORZIENINGEN

2.4.1 De gasaansluiting

De gasaansluiting (3/8" buitendraad / diam. 12 of 15 mm knel) bevindt zich aan de achterzijde van het toestel.
Gebruik als toevoerleiding minimaal een 1/2" G gaspijp met een aansluitkraan.

2.4.2 Het rookkanaal/verbrandingsluchttoevoer

Voor de gecombineerde rookgasafvoer en verbrandingsluchttoevoer dient men één van de volgende opstellingsmogelijkheden van het BARBAS concentrisch kanalen systeem te gebruiken.

BELANGRIJK: **In verband met de hoge buitenwand temperaturen (tot ± 150°C) mag men geen brandbare materialen in de nabijheid van het kanalen systeem toepassen en/of plaatsen.**
Daarom dient men het gehele concentrisch kanalen systeem, tussen de plaats waar deze uit het zicht verdwijnt en de uitmonding, na montage te omkokeren met een hittebestendig materiaal.

OPSTELLINGSMOGELIJKHEDEN MET HET BARBAS STAR CONCENTRISCH KANALENSYSTEEM ø100 mm – ø150 mm

Toestel aansluitmogelijkheden	BOVENAANSLUITING				ACHTERAANSLUITING			
	Figuur 4				Figuur 5			
Toestel:	X (min-max)	Y (min-max)		Stuw opening plaatsen	X1 (min-max)	X2 (min-max)	Y (min-max)	Stuw opening plaatsen
Miami / Dallas	0,6 - 3,6 m 0 - 0,6 m	1,0 - 3,0 m 1,0 - 3,0 m		- ø90 mm	0 - 0,5 m	0 - 0,6 m	1,0 - 3,0 m	-
Eco 1050 / Eco 1250	0,6 - 1,6 m 0 - 0,6 m	1,0 - 3,0 m 1,0 - 3,0 m		- ø90 mm	0 - 0,5 m	0 - 0,6 m	1,0 - 3,0 m	-
Canterbury	0 - 1,1m	1,0 - 3,0 m		-	0 - 0,5 m	0 - 0,6 m	1,0 - 3,0 m	-

OPSTELLINGSMOGELIJKHEDEN MET HET BARBAS STAR CONCENTRISCH KANALEN SYSTEEM ø100 mm – ø150 mm

Toestel aansluitmogelijkheden	BOVENAANSLUITING				ACHTERAANSLUITING			
Verticale dakuitmonding zonder verspringing	Figuur 6 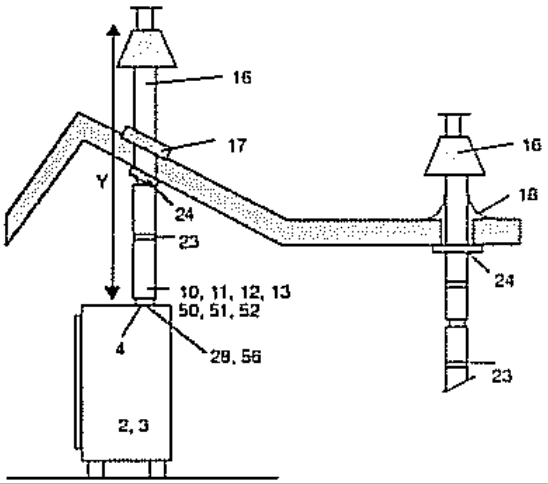				Figuur 7 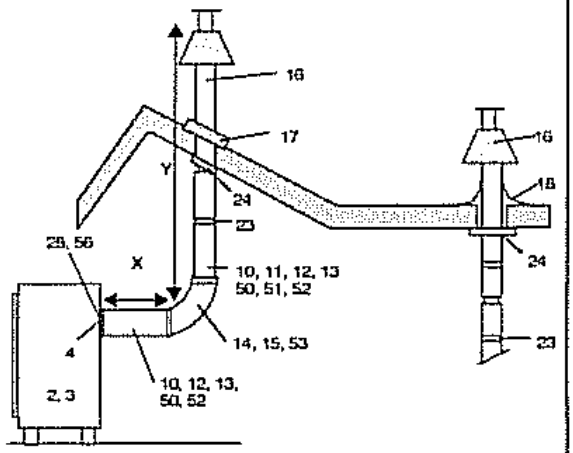			
Toestel:		Y (min-max)		Sluw opening plaatsen	X (min-max)	Y (min-max)		Sluw opening plaatsen
Miami / Dallas		2,0 - 8,0 m 8,0 - 12,0 m		ø60 mm ø50 mm	0 - 0,5 m 0 - 0,5 m	2,0 - 8,0 m 8,0 - 12,0 m		ø80 mm ø60 mm
Eco 1050 / Eco 1250		2,0 - 5,0 m 5,0 - 12,0 m		ø60 mm ø50 mm	0 - 0,5 m 0 - 0,5 m	2,0 - 8,0 m 8,0 - 12,0 m		ø80 mm ø60 mm
Canterbury		2,0 - 4,0 m 4,0 - 7,0 m 7,0 - 12,0 m		ø70 mm ø60 mm ø50 mm	0 - 0,5 m 0 - 0,5 m	2,0 - 8,0 m 8,0 - 12,0 m		ø60 mm ø60 mm
Verticale dakuitmonding met verspringing	Figuur 8 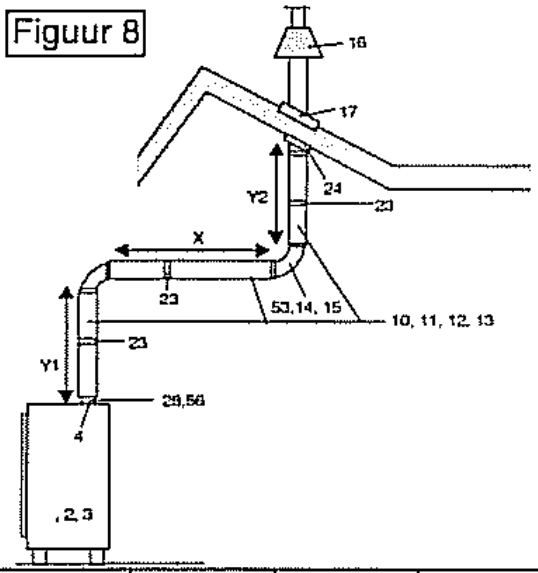				Figuur 9 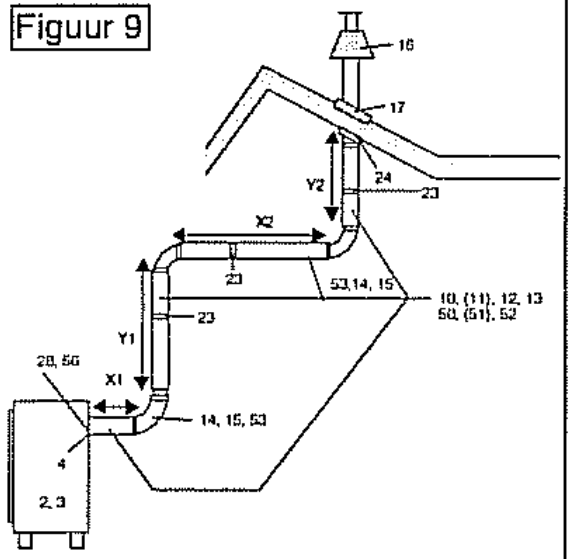			
Toestel:	X(*) (min-max)	Y1(*) (min-max)	Y1+Y2(*) (min-max)	Sluw opening plaatsen	X1(**) (min-max)	X2(**) (min-max)	Y1+Y2(**) (min-max)	Sluw opening plaatsen
Miami / Dallas Eco 1050 / Eco 1250 Canterbury	0 - 3,0 m	1,0 - 11,0 m	1,0 - 11,0 m	ø80 mm	0 - 0,5 m	0 - 2,0 m	1,0 - 11,0 m	-

(*): (Y1 + Y2) : X ≥ 2:1

(**): (Y1 + Y2) : (X1 + X2) ≥ 2:1

ALLE MATEN ZIJN INCLUSIEF DE LENGTE VAN DE DAK- OF MUURDOORVOER

MIAMI / DALLAS / ECO 1050 / ECO 1250 / CANTERBURY

OPSTELLINGSMOGELIJKHEDEN MET HET BARBAS FLEXIBEL CONCENTRISCH KANALEN SYSTEEM ø100 mm– ø150 mm

Toestel aansluitmogelijkheden

BOVENAANSLUITING

Verticale schoorsteen uilmonding bij gebruik van een bestaand rookkanaal

(Flexibel ø100 mm of ø100 mm/ø150 mm)

Figuur 10

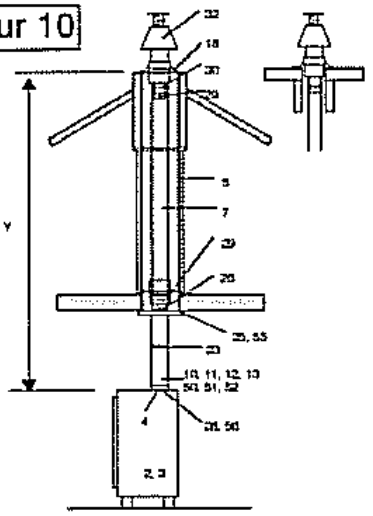

Toestel:		Y (min-max)		Stuw opening plaatsen
Miami / Dallas		2,0 - 8,0 m 8,0 - 12,0 m		ø60 mm ø50 mm
Eco 1050 / Eco 1250		2,0 - 5,0 m 5,0 - 12,0 m		ø60 mm ø50 mm
Canterbury		2,0 - 4,0 m 4,0 - 7,0 m 7,0 - 12,0 m		ø70 mm ø60 mm ø50 mm

Verticale schoorsteen uilmonding bij gebruik van een bestaand rookkanaal met versleping >45°

(Flexibel ø100 mm of ø100 mm /ø150 mm)

Figuur 12

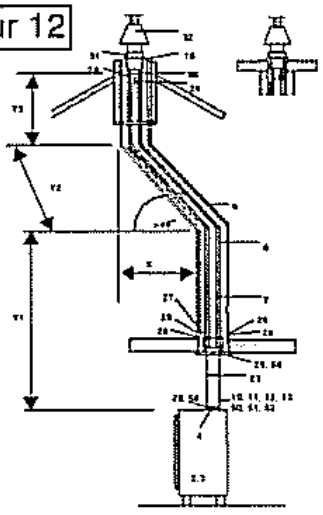

Toestel:	X(*) (min-max)	Y1(*) (min-max)	Y1+Y2+Y3(*) (min-max)	Stuw opening plaatsen
Miami / Dallas Eco 1050 / Eco 1250 Canterbury	0 - 3,0 m	1,0 - 11,0 m	1,0 - 11,0 m	ø60 mm

(*): (Y1 + Y2 + Y3) : X ≥ 2:1

ACHTERAANSLUITING

Figuur 11

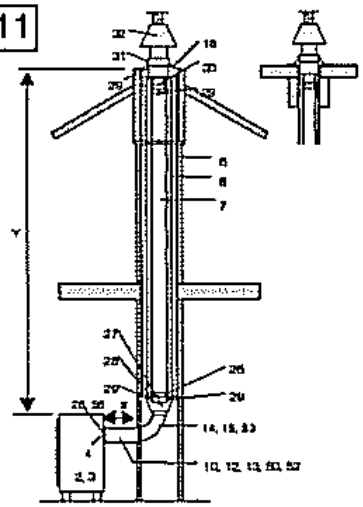

X (min-max)	Y (min-max)		Stuw opening plaatsen
0 - 0,5 m 0 - 0,5 m	2,0 - 8,0 m 8,0 - 12,0 m		ø60 mm ø60 mm
0 - 0,5 m 0 - 0,5 m	2,0 - 8,0 m 8,0 - 12,0 m		ø60 mm ø60 mm
0 - 0,5 m 0 - 0,5 m	2,0 - 8,0 m 8,0 - 12,0 m		ø60 mm ø60 mm

Figuur 13

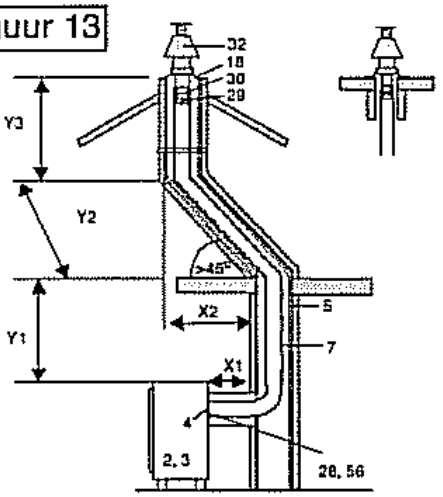

X1(**) (min-max)	X2(**) (min-max)	Y1+Y2+Y3(**) (min-max)	Stuw opening plaatsen
0 - 0,5 m	0 - 2,0 m	1,0 - 11,0 m	-

(**): (Y1 + Y2 + Y3) : (X1 + X2) ≥ 2:1

ALLE MATEN ZIJN INCLUSIEF DE LENGTE VAN DE DAK- OF MUURDOORVOER

1. -
2. Gaskachel: MIAMI / DALLAS / ECO 1050 / Eco 1250
3. Gietijzeren gashaardkachel : CANTERBURY
4. Stuwopening ø (de diverse stuwopeningen worden bij elk toestel geleverd)
5. Schoorsteen kanaal. Min. ø 150 mm inw., 100% lekvrij.
6. Schoorsteen kanaal of brandvrije omkokering. Min.ø 160mm inw.,
7. Flexibel rvs. kanaal ø 100 mm inw., AISI 316TI(Gastec QA).
8. Flexibel rvs. kanaal ø 150 mm inw., AISI 316TI.
9. -
10. en verder : zie paragraaf 2.4.2.

De BARBAS gesloten gastoestellen zijn in combinatie met het BARBAS (STAR en FELXIBEL) CONCENTRISCH KANAALSYSTEEM ø 100 mm - ø 150 mm goedgekeurd volgens de Europese CE-norm voor gastoestellen en mogen daarom uitsluitend met dit kanaalsysteem worden toegepast.

2.4.3 BESCHIKBARE COMPONENTEN VOOR HET BARBAS CONCENTRISCH KANAALSYSTEEM Ø100 mm - Ø150 mm

TEK NR.	ART. / BESTEL NR.	OMSCHRIJVING	Kleur(*)		Toepassing	
			RVS	antr	STAR	FLEX
10	287.1015	Concentrische pijp, lengte = 500 mm, incl. ①, ② en ③	•		•	
11	287.1016	Concentrische pijp, lengte = 1000 mm, incl. ①, ② en ③	•		•	
12	287.1017	Concentrische passtuk, l = min 325 / max 440 mm, incl. ①, ② en ③	•		•	
13	287.1018	Concentrische inkortbare buis, l = 500 mm, incl. ①, ② en ③	•		•	
14	287.1031	Concentrische bocht 90°, incl. ①, ② en ③	•		•	
15	287.1032	Concentrische bocht 45°, incl. ①, ② en ③	•		•	
16	287.1024	Dakuitmondingspijp, l = 1360 mm (verticaal), incl. ①, ② en ③	•	•	•	•
17	284.1025	Dakdoorvoer voor dakhelling 20°– 45° (**), met loodslab	•		•	•
18	284.1026	Dakdoorvoer voor plat dak of bestaande schoorsteen	•		•	•
19	287.1030	Muurdoorvoer-set, lengte = 600 mm (horizontaal (inkortbaar)), incl. ①, ② en een set muurplaten	•	•	•	•
20	287.1021	① : Klemband Ø150 mm, rvs, snelsluiting	•		•	•
21	284.1022	② : Siliconen manchet Ø150 mm			•	•
22	287.1023	③ : Siliconen profielring rood Ø100 mm			•	•
23	284.1029	④ : Muur (bevestigings) beugel	•		•	•
24	284.1027	Set dakbeschotplaten / Brandseparatieplaten	•		•	•
25	282.1139	Plafondplaat voor overgang Ø100 mm/Ø150 mm star-Ø100 (flex)	•		•	•
26	286.2101	Adapter 100 RVS; Ø100 mm uitw.(star) x Ø107 mm inw. (flex) [toestel - Ø100 mm flex] en [Ø100 mm star - Ø100 mm flex]	•			•
27	286.2102	Adapter 150 RVS; Ø148 mm uitw.(star) x Ø148 mm inw. (flex) [toestel - Ø150 mm flex]	•			•
28	284.1150	Klemband RVS Ø150 mm. Voor adapter 150 [toestel - Ø150 mm flex]	•		•	•
29	422.3510	Parker Ø3,5 mm x 9,5 mm RVS. Voor borgen van de flexibele kanalen. (Minimaal 3 stuks per verbinding)	•			•
30	443.0126	Stangklem Ø100 mm. (Minimaal 2 stuks per verbinding)	•			•
31	443.0127	Stangklem Ø150 mm. (Minimaal 2 stuks per verbinding)	•			•
32	287.1138	Dakuitmondingspijp, L = 610 mm (verticaal). Voor flexibel kanalensysteem, incl. ① en ②	•	•	•	•
50	90008101	Concentrische pijp, L=500 mm, incl. ①, ② en ③		•	•	
51	90008100	Concentrische pijp, L=1000 mm, incl. ①, ② en ③		•	•	
52	90008102	Concentrische inkortbare buis, L=500 mm, incl. ①, ② en ③		•	•	
	90008108	Concentrische "gladde" bocht 45°, incl. ①, ② en ③		•	•	
53	90008103	Concentrische "gladde" bocht 90°, incl. ①, ② en ③		•	•	
54	90008106	Muurdoorvoerset, lengte = 600 mm (horizontaal) (inkortbaar), incl. ①, ② en een set muurplaten		•	•	
55	90008004	Plafondplaat voor overgang Ø100 mm / Ø150 mm star - Ø100 mm flex.		•	•	
	90008107	Klemband Ø150 mm, rvs, snelsluiting		•	•	
56	90008005	Klemband Ø150 mm, rvs, schroefsluiting		•	•	

(*) : Kleur: RVS: Roestvaststaal, glans
antr.: Antraciet kleur, mat

(**) : Dakdoorvoer voor een dakhelling vanaf 45° is op aanvraag leverbaar.

Gebruik flexibele RVS kanalen met de kwaliteit; AISI 316-TI.
Het Ø100 mm flexibel kanaal voor de rookgassen dient tevens voorzien te zijn van het GASTEC-QA keurmerk.

2.5 PLAATSEN VAN HET TOESTEL



De minimum afstand van het toestel tot de achterwand bedraagt 10 cm. De minimum afstand links of rechts van de kachel tot een wand bedraagt 20 cm.

Wordt het toestel; MIAMI, DALLAS of CANTERBURY op een houten vloer, tapijt of linoleum geplaatst, dan dient de vloer onder de kachel beschermd te worden met een hittebestendige plaat.

Het toestel: ECO 1050 of ECO 1250 dient, vanwege zijn gewicht, op een voldoende stevige vloer te worden opgebouwd.

Men mag geen brandbare materialen, zoals bijv. gordijnen, in de nabijheid van het toestel toepassen en/of plaatsen.
Minimale veilige afstand : 100cm.

2.5.1 Schoorsteen aansluitmond

Het toestel is uitgevoerd met een gecombineerde schoorsteen (boven- / achter-) aansluitmond, die in de fabriek als boven- aansluiting is gemonteerd.
Indien men gebruik wil maken van de achter-aansluitmogelijkheden moet men de *buitenring* van de aansluitmond aan de bovenzijde losnemen, de *binnenring* aan de binnenzijde (in de verbrandingskamer) losnemen en beide omwisselen met de afdekplaat die zich aan de achterzijde bevindt.
Demontage van de *buitenring* van de aansluitmond aan de bovenzijde is bij de MIAMI / DALLAS / CANTERBURY mogelijk nadat men de bovenplaat van het toestel, die met 4 bouten is bevestigd, heeft verwijderd. Bij de ECO 1050 en ECO 1250 hoeft enkel de bovensteen eraf genomen te worden.
Voor demontage van de binnenring dient men bij alle toestellen het glas te verwijderen. Zie Hoofdstuk 3.3: "DEMONTAGE/MONTAGE VAN REGELAPPARATUUR EN BRANDER".

2.5.2 Plaatsen spekstenen ECO 1050 / ECO 1250

Leg de bodemstenen, met het breedste gedeelte aan de onderzijde, op de vloer. Plaats hierop het toestel. Bevestig de zij-stenen door ze voorzichtig over de rail naar beneden te laten schuiven. Indien nodig kan men de rail bijstellen. Plaats nu de bovensteen (met de ronde opening) met het breedste gedeelte aan de bovenzijde.

Als men van de schoorsteen-achteraansluiting gebruik maakt, dient men de opening in de bovensteen af te dekken met een speciaal mat-r.v.s. rooster, dat gratis bij de dealer te verkrijgen is.

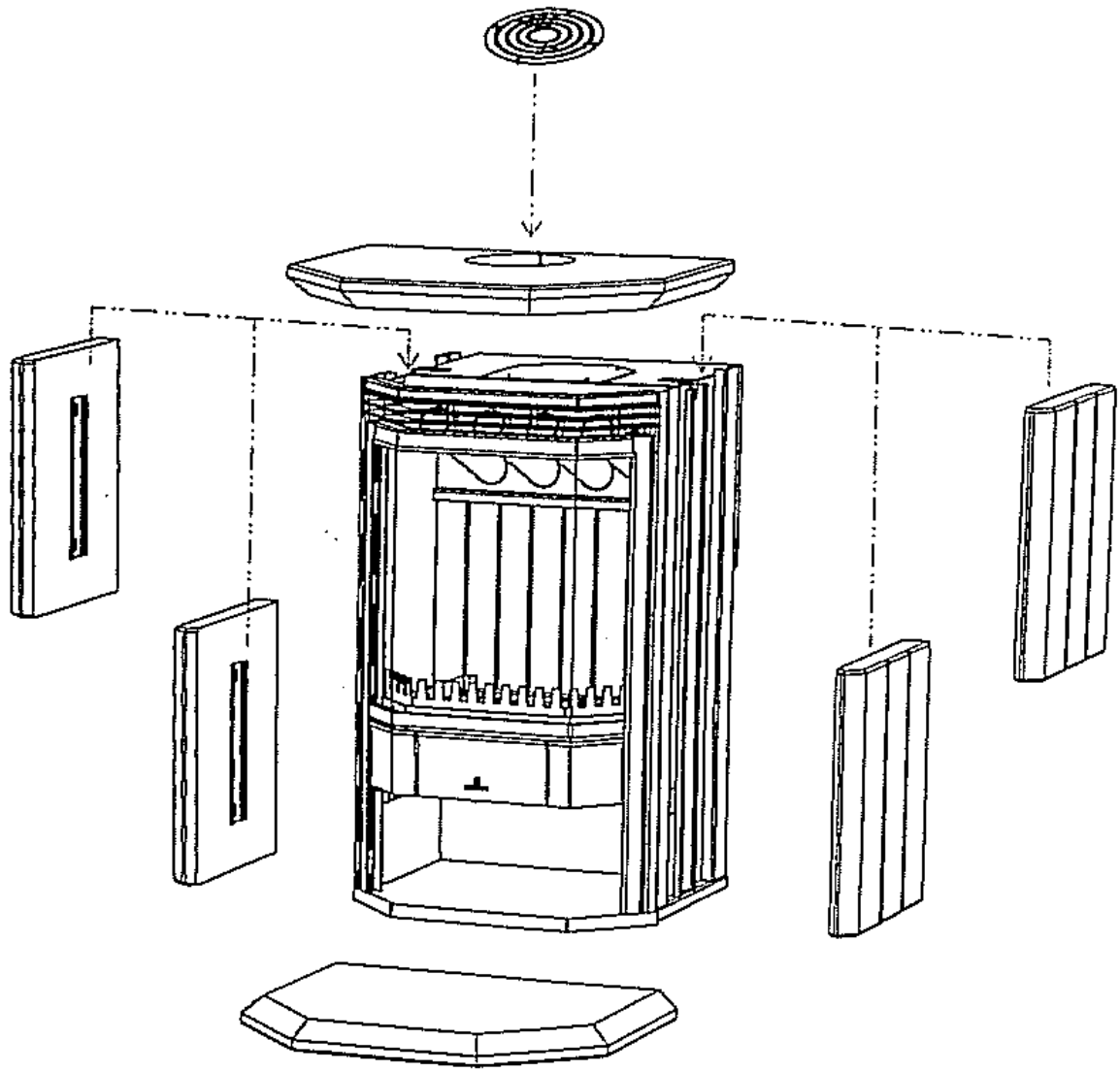

Figuur 14: Spekstenen ECO 1250

2.5.3 Gasaansluiting



Let op dat tijdens het aansluiten het gasregelblok niet wordt verdraaid. Zorg er ook voor dat er geen spanningen op het gasregelblok en leidingen ontstaan.

2.5.4 Aansluiting concentrisch kanalensysteem ø100 mm – ø150 mm

Het concentrische kanalensysteem wordt nu aangesloten op het toestel.
Let op dat de aansluitingen volledig gasdicht zijn.

2.5.5 Controle gasaansluitingen

Controleer na het aansluiten van de gastoevoerleiding alle aansluitingen op gasdichtheid m.b.v. zeepwater of een lekzoeker.

2.5.6. Plaatsen van de keramische stammen/kolenset

Aardgas:
Na verwijdering van het front en glasplaat kunnen de vermiculite korrels over de brander worden uitgestrooid en keramische stammenset worden geplaatst volgens Figuur 15; (Figuur 16 of Figuur 17: Stammen of kolen set voor de Canterbury), zie ook Hoofdstuk 3.3: "DEMONTAGE/MONTAGE VAN REGELAPPARATUUR EN BRANDER".

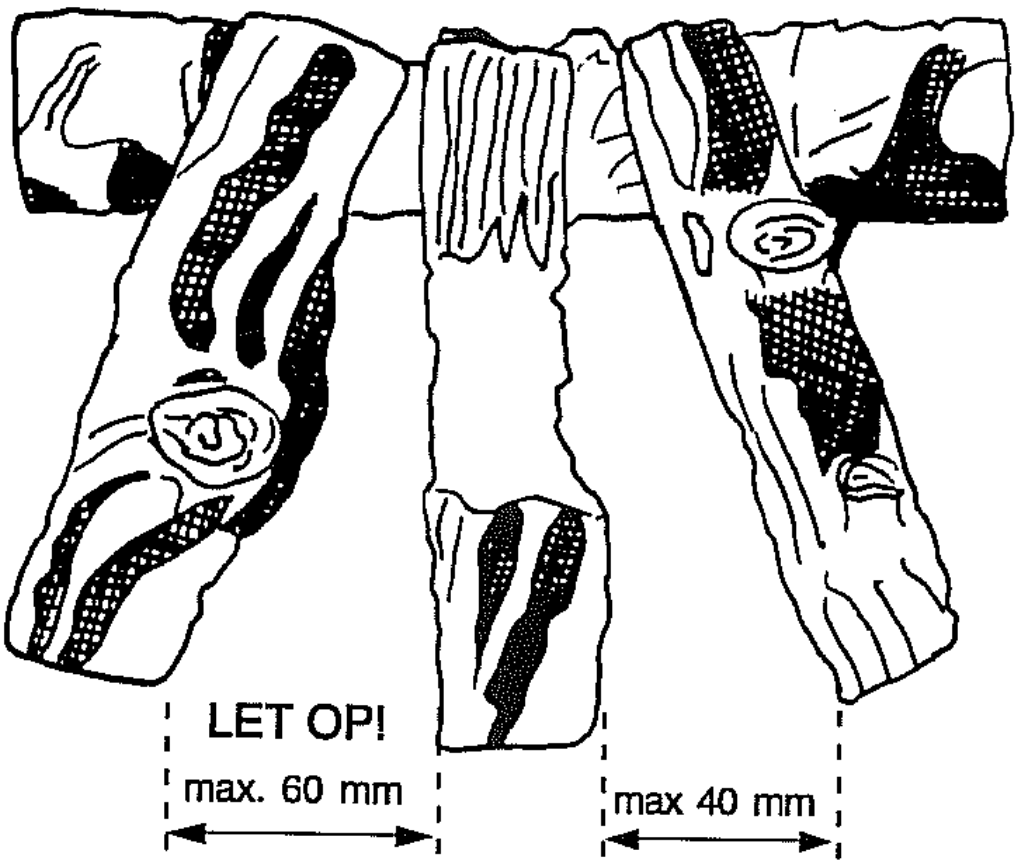

Figuur 15: Het brander bed met stammenset
MIAMI / DALLAS / ECO 1050 / ECO 1250

Propaan:
Plaatsing van de stammen/kolenset is identiek aan die, van de hierboven vermelde aardgas toestellen. Alleen is het gebruik van vermiculite korrels niet toegestaan. Vermiculite korrels worden dan ook niet met propaan toestellen meegeleverd.

Het brander bed (met de vermiculite korrels) en de opbouw van de stammen mag niet gewijzigd worden.

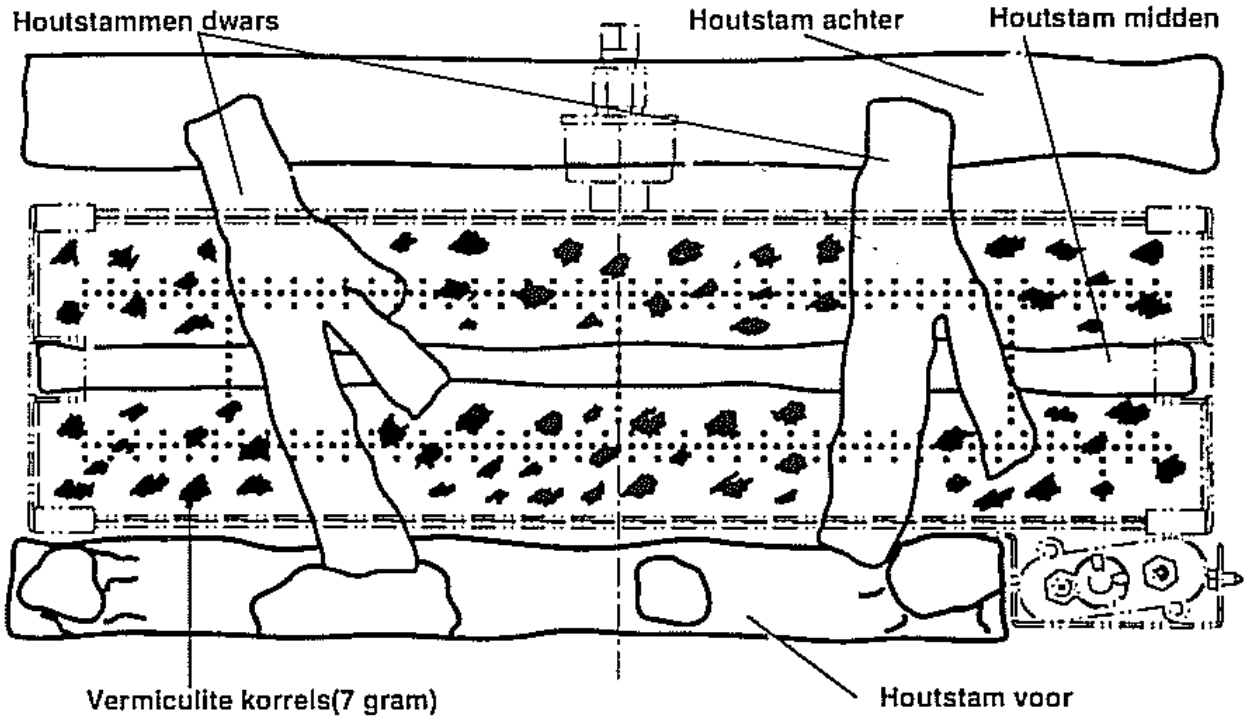

Figure 16: Het branderbed met stammenset CANTERBURY

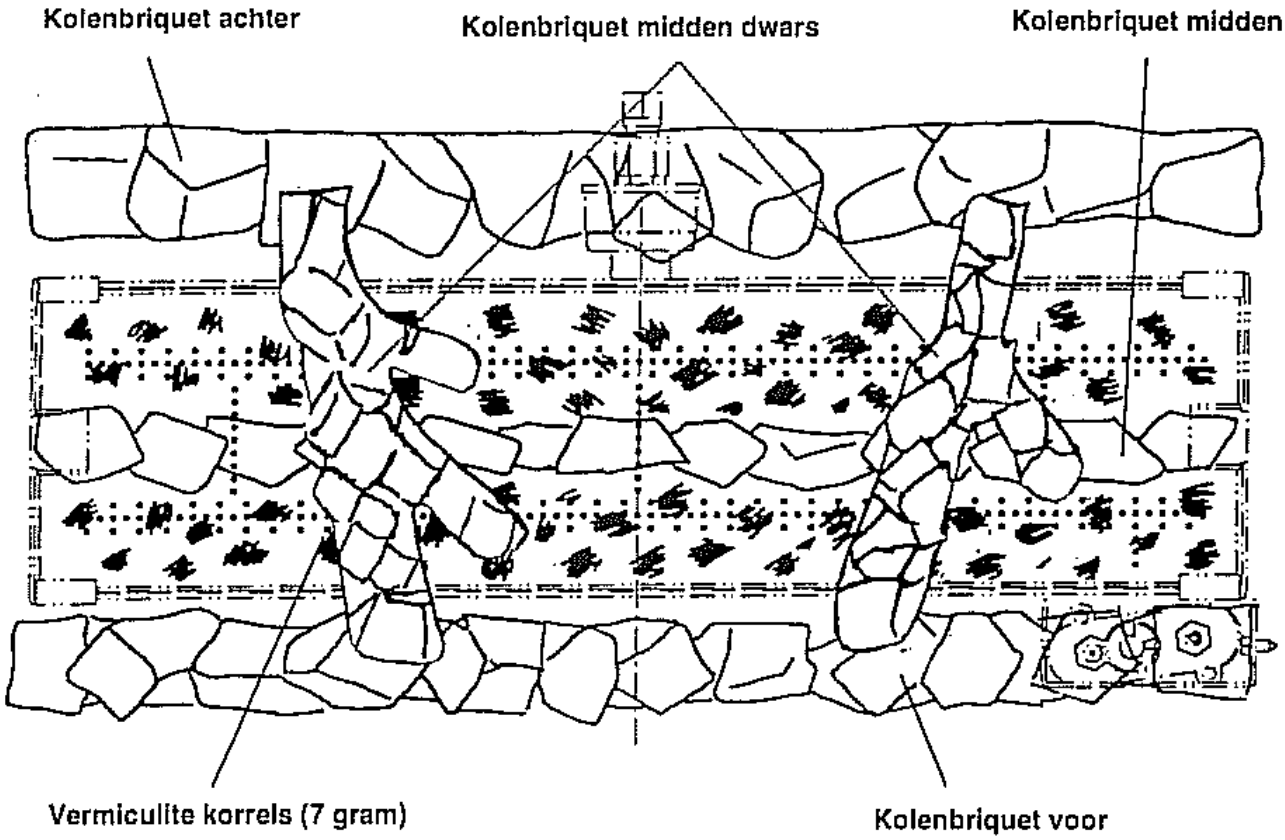

Figure 17: Het branderbed met kolenset CANTERBURY

2.5.7 Montage stuw

Afhankelijk van de lengte en vorm van het concentrische kanalensysteem ø100 mm – ø150 mm en de uitmondingsconstructie dient men een stuw met een bepaalde diameter in het plafond van de verbrandingskamer, te monteren. Zie hiervoor de opstellingsmogelijkheden, vermeld op bladzijde 11, 12 en 13.

De standaard doorlaat voor de rookgassen is ø100 mm. De volgende stuwen worden bij elk toestel meegeleverd.

MIAMI, DALLAS, ECO 1050, ECO 1250 : ø50 mm/ ø60 mm/ø70 mm/ø90 mm.
CANTERBURY: ø50 mm/ ø60 mm/ø70 mm/ø80 mm

Zorg ervoor dat de juiste stuw gemonteerd wordt. De juiste stuw zal het toestel, het meest optimale rendement, vlambeeld en verbranding geven. Montage van een foutieve stuw kan storingen aan het toestel veroorzaken

2.5.8 Controle toestel na installatie

Na de installatie dient de installateur het vlambeeld van het toestel visueel te controleren; Na het ontsteken heeft men korte blauw/gele vlammen. Deze vlammen worden hierna steeds langer en geler van kleur. Als alle vlammen geel zijn, is het toestel op temperatuur.

HET TOESTEL IS NU GEREED VOOR GEBRUIK.

3 ONDERHOUD

3.1 JAARLIJKS ONDERHOUD

Het toestel dient jaarlijks door een erkend installateur gereinigd en gecontroleerd te worden. Dit geldt ook voor het concentrische kanalensysteem ø100 mm– ø150 mm.
Het onderhoud bestaat uit de volgende punten:

- Reinigen van hoofdbrander, waakvlam en rookgasafvoer / verbrandingslucht-toevoer.
- Stofaanslag kan evt. met behulp van een stofzuiger worden verwijderd.
- Controle op dichtheid van gas-, rookgasafvoer- en verbrandingsluchttoevoer-traject.
- Controle op juiste werking van het gasregelblok, thermokoppelcircuit en het ontsteken van de hoofdbrander.
- Controle van het complete concentrische kanalensysteem ø100 mm– ø150 mm inclusief de uitmondingsconstructie.

3.2 STORINGEN

Mogelijke oorzaken dat het toestel uitgaat kunnen zijn:

- Wanneer het concentrisch kanalensysteem ø100 mm – ø150 mm niet volgens één van de voorbeelden in Hoofdstuk 2.4 is gemonteerd.
- Een verkeerde "stuw ø" gemonteerd.
- Waakvlam dooft, als de rookgassen niet of onvoldoende worden afgevoerd.
- Waakvlam is vervuild of defect.
- Onvoldoende gasdruk.
- Spanning van thermokoppel is te laag. Dit wordt meestal veroorzaakt doordat de tip van het thermokoppel onvoldoende verwarmd wordt door de waakvlam.
- Vervuiling van elektrische contacten in het thermoelektrische systeem; o.a. aansluiting thermokoppel.

3.3 DEMONTAGE/MONTAGE VAN REGELAPPARATUUR EN BRANDER

3.3.1 Demontage:

1. MIAMI / DALLAS:
Open de glasdeur door de inbusbouten los te draaien.

ECO 1050:
Verwijder de glasdeur door de inbusbouten los te draaien.

ECO 1250:
Verwijder het front door aan de onderzijde (boven de bedieningsklep) en bovenzijde de inbusbouten los te draaien.

CANTERBURY
Verwijder het gietijzeren front door aan de onderzijde 1 bout en aan de bovenzijde 2 bouten los te draaien. Demonteer de bevestigingsstrippen rondom de glasplaat en neem de glasplaat voorzichtig uit.



GEBRUIK WERKHANDSCHOENEN

2. Verwijder het tandenrekje, de stammen/kolenset en de vermiculite korrels.

3. MIAMI / DALLAS / ECO 1050 / ECO 1250:
Maak de conische dichtingskoppeling in de gastoevoerleiding achter het gasregelblok los. Schroef nu alle boutjes uit de bodemplaat, rondom de brander. Men kan nu de complete bodemplaat met brander en het gasregelblok uitnemen.

CANTERBURY:
Nadat de gastoevoer, aan de achterzijde van de brander, is losgedraaid kan men de brander uitnemen. De waakvlam is aan de bovenzijde demonteerbaar.
Het gasregelblok is vanaf de achterzijde demonteerbaar.

Figuur 18: MIAMI / DALLAS

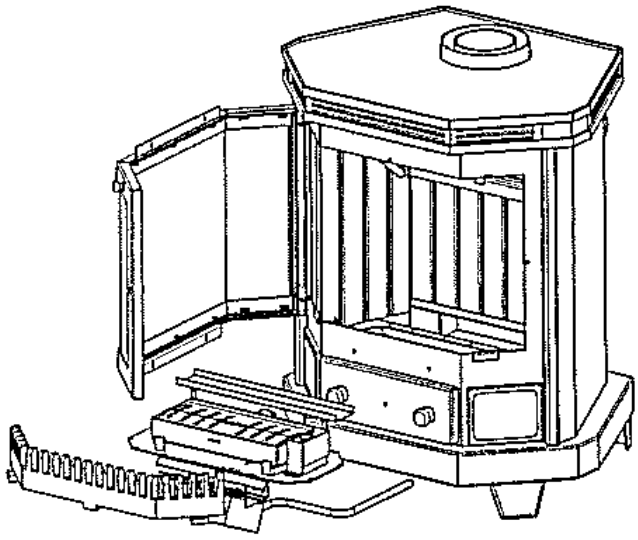

Figuur 19: ECO 1050

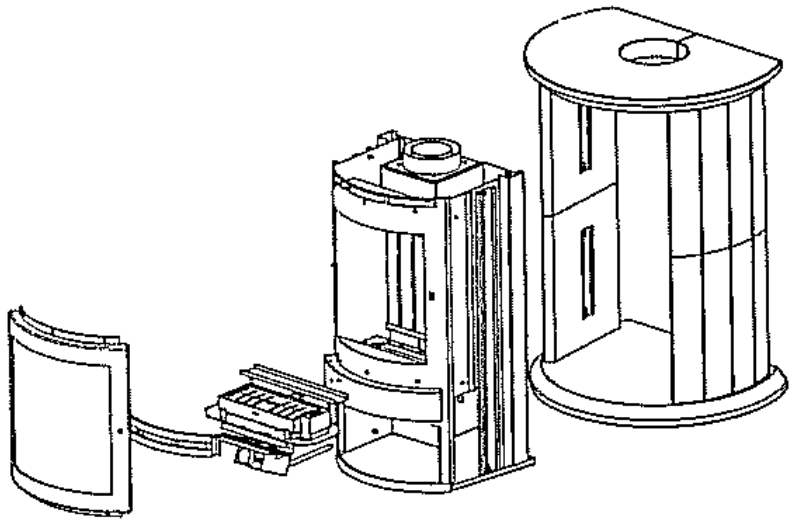

Figuur 20: ECO 1250

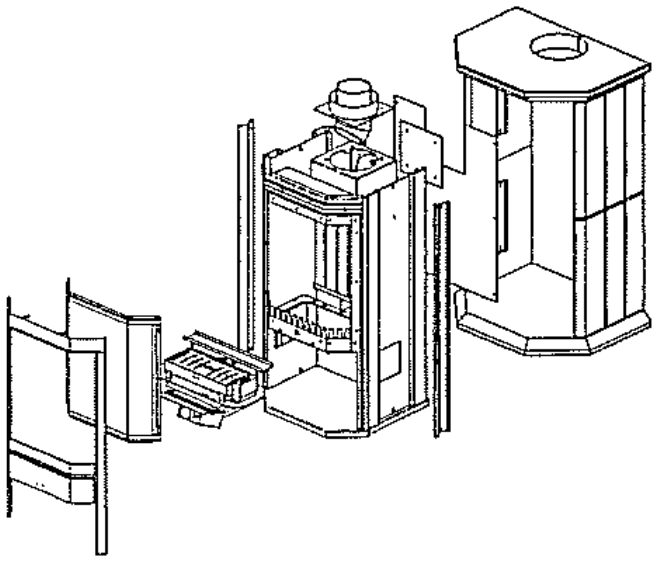

Figuur 21: CANTERBURY

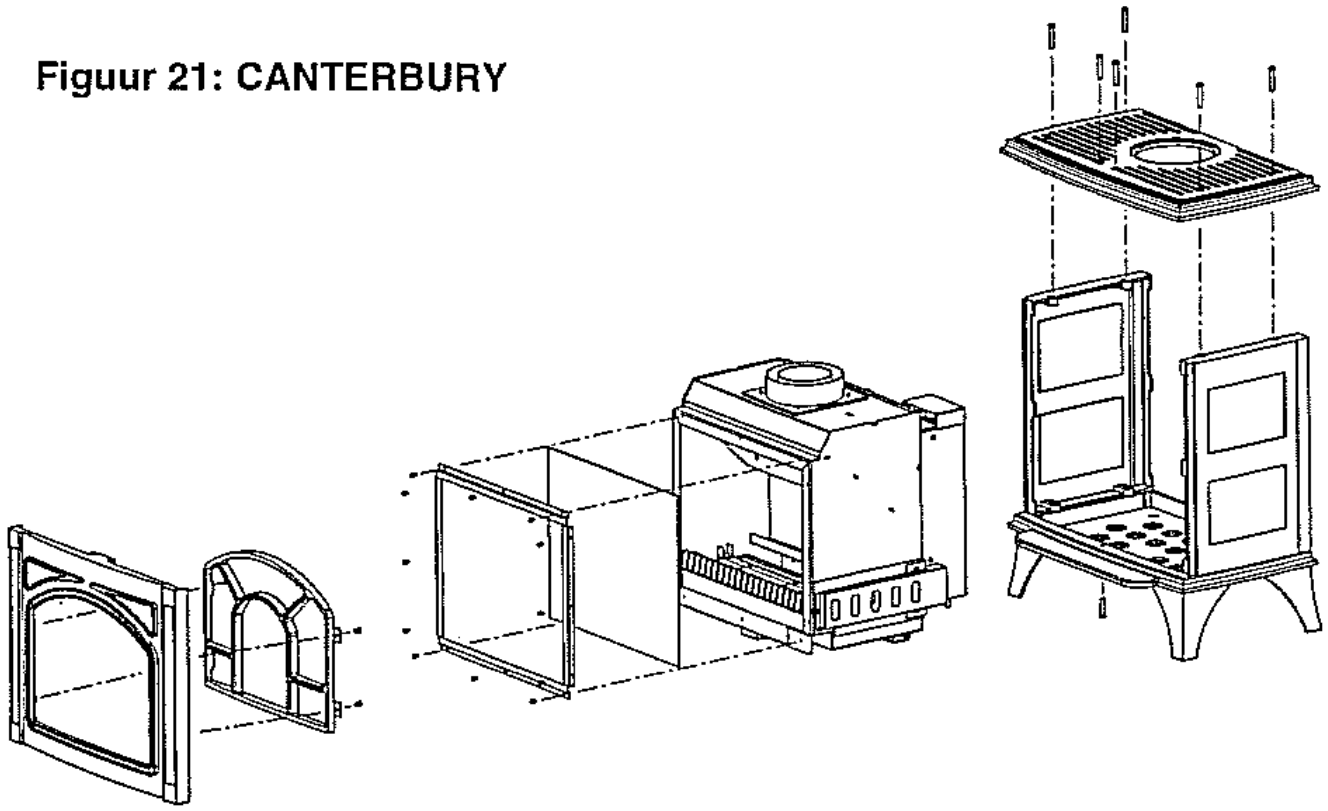

3.3.2 Montage

De montage dient in omgekeerde volgorde te geschieden.
Let op dat het afdichtkoord van de bodemplaat en glasplaat goed aansluit.
Elke gasverbinding, die los is geweest, dient na montage weer met zeepwater of een lekzoeker op dichtheid te worden gecontroleerd.

4 AFMETINGEN

Figuur 22: MIAMI / DALLAS

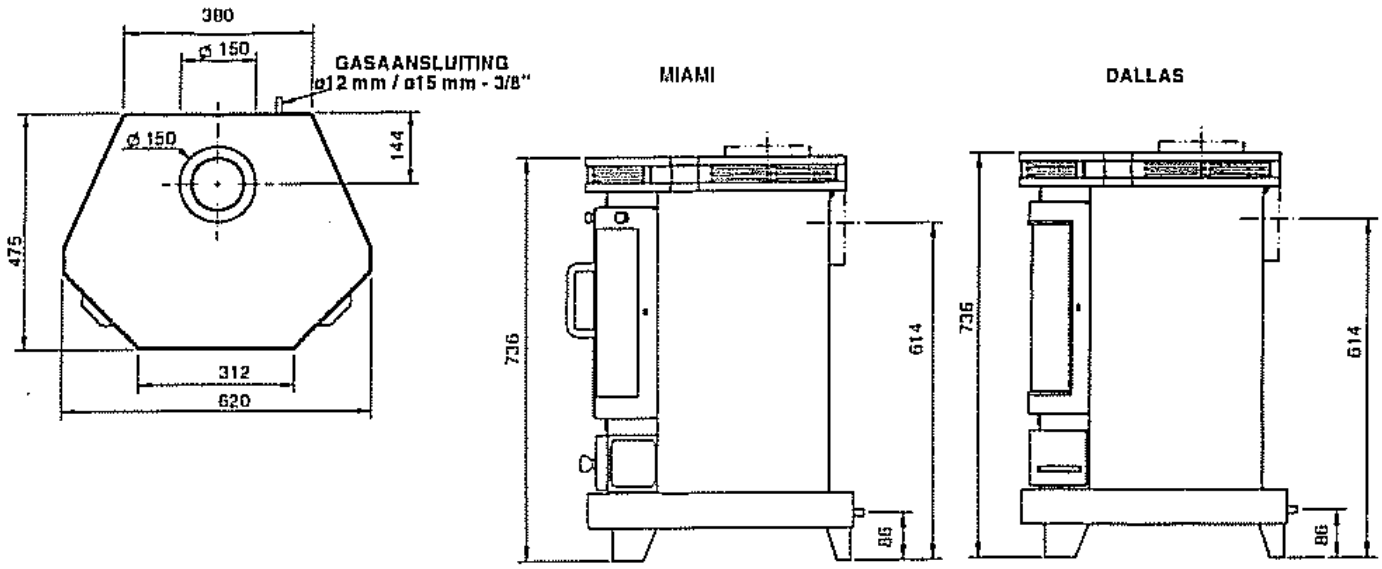

Figuur 23: CANTERBURY

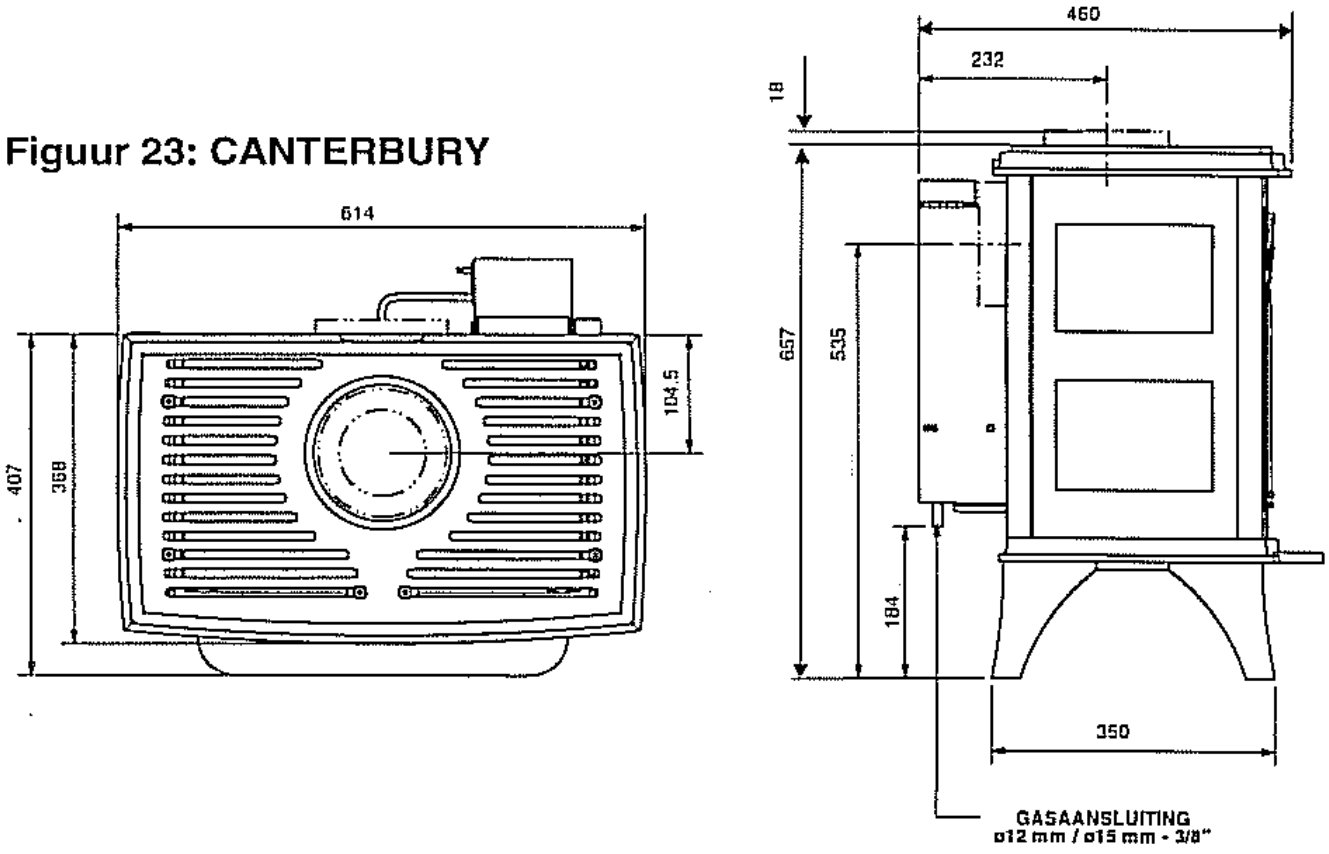

Figuur 24: ECO 1050

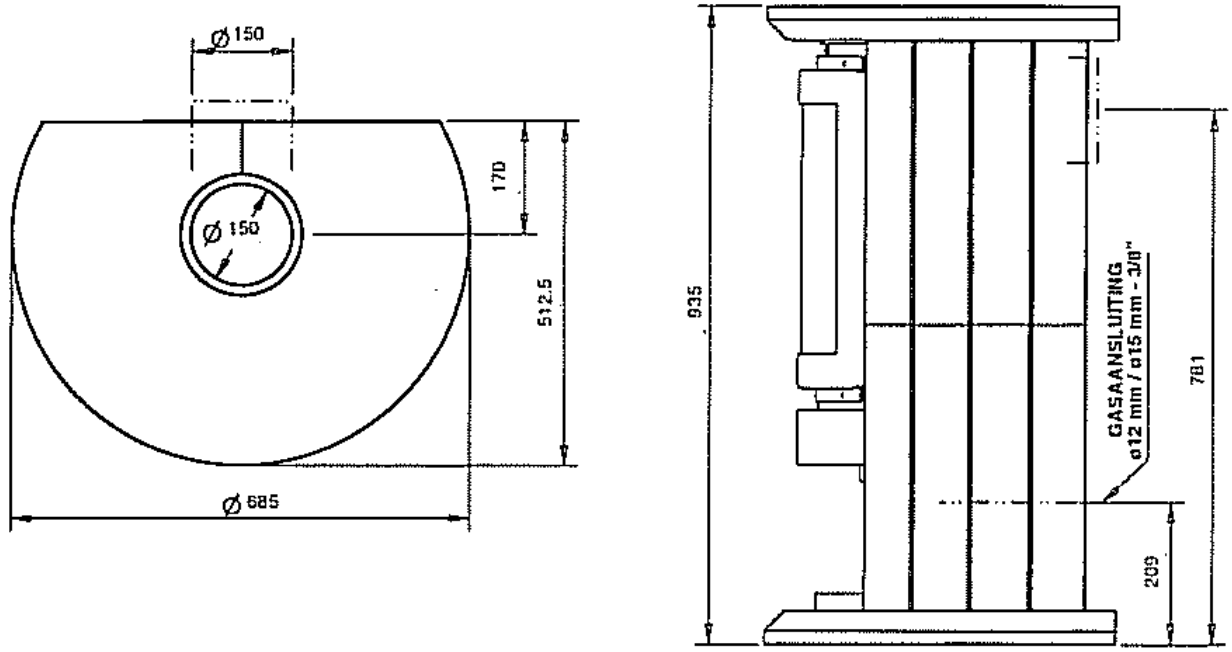

Figuur 25: ECO 1250

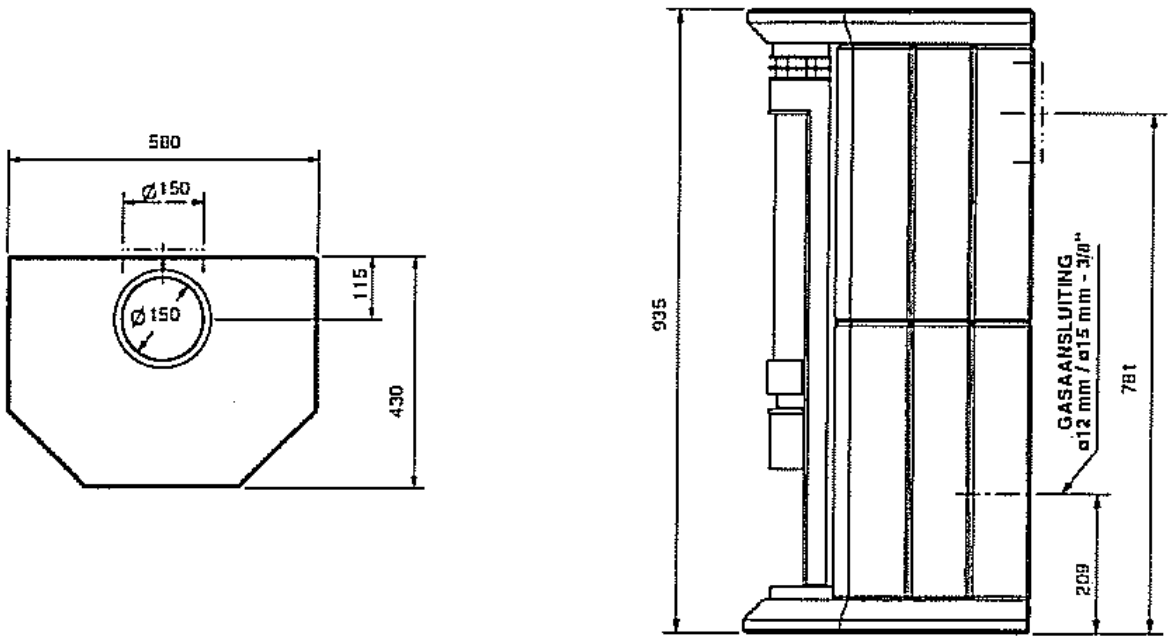

CONTENTS

Page

INSTRUCTIONS FOR USE 3

INSTALLATION INSTRUCTIONS 7

COMPONENTS CONCENTRIC FLUE SYSTEM 14

MAINTENANCE 21

DIMENSIONS 25

TECHNICAL DETAILS/REGULATIONS ..... REAR OF MANUAL

REPLACEMENT PARTS LIST ..... REAR OF MANUAL

1 INSTRUCTIONS FOR USE

1.1 INTRODUCTION

Congratulations on your purchase of this modern BARBAS gas fire. This quality product will provide you with many years of enjoyment due to the flame effect and warmth it provides. Please read the instructions for use carefully before using the gas fire for the first time. Keep this booklet in a safe place.

1.2 BUILT-IN PROTECTION OF THE GAS FIRE

This gas fire is completely protected by a thermo-electrical pilot light protection device that prevents gas leaks from the main burner.

1.2.1 Safety



The gas fire must never be used with the door open or the door glass removed.



Never place flammable material on the ceramic log set.



Do not place easily-flammable materials, such as nylon clothing or flammable liquids, in the vicinity of the gas fire.



Children and others unfamiliar with the operation of the gas fire should be allowed in the vicinity of the gas fire **only under supervision.**



Use a fire guard to protect people against possible burns.

1.3 OPERATION

The gas regulating block, with which the fire is operated, is located behind the flap. The fire has one main burner which can be operated by the thermostatic knob and/ or the sliding knob.
The thermostatic knob is used to choose the correct setting and the modulating thermostat ensures that the set temperature (13 - 38°C) is maintained.
The sliding knob, is used to select the desired position, the burner will now continueously burn as an atmospheric burner until the setting is changed.
Both operating knobs can be in combination.

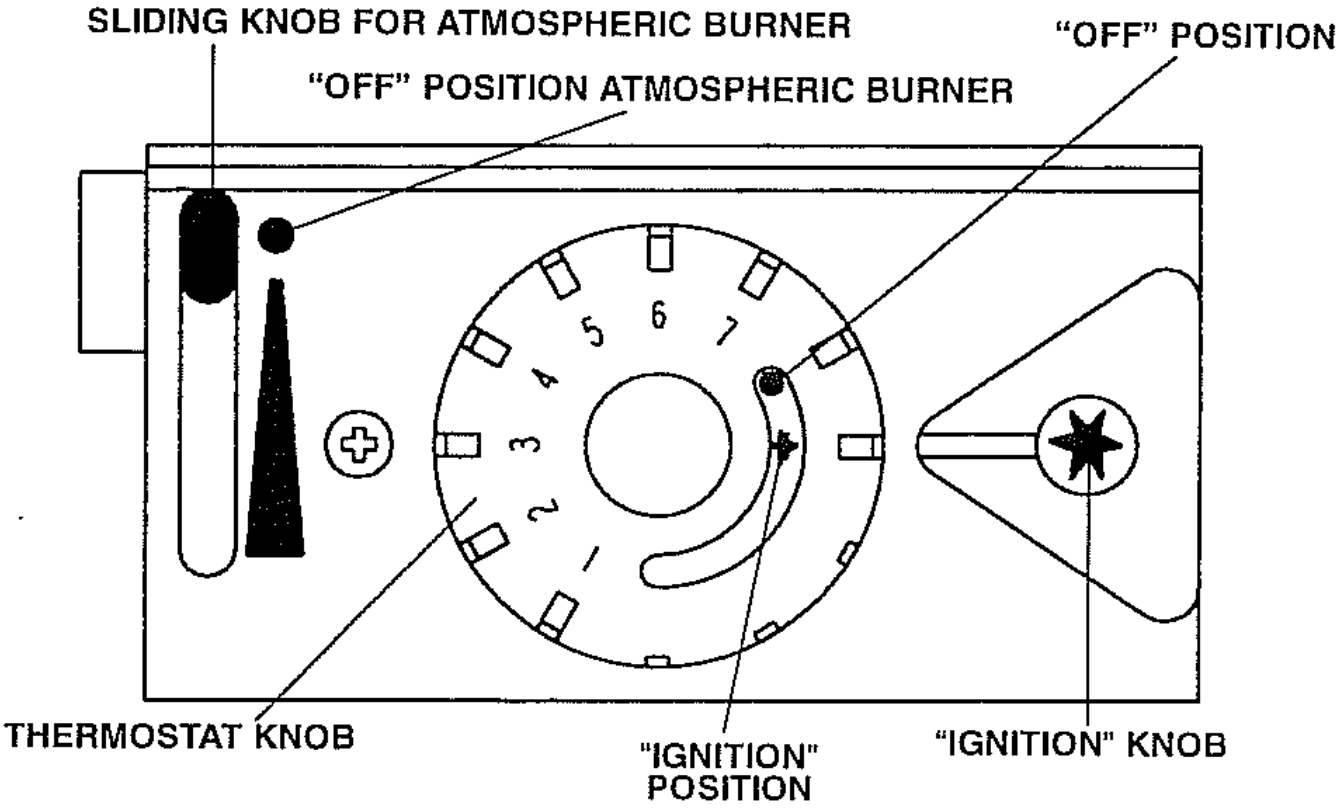

Figure 1: Operation

1.4 IGNITING THE FIRE

- Open the gas supply valve in the gas supply pipe to the fire.
- The slider knob into "●" position.
- Turn the thermostat knob to the ignition position "✶" and then push the knob in.
- While keeping the thermostat knob pushed in, press the ignition button a few times to ignite the pilot light. Check through the glass that the pilot light has been lit.
- When the pilot light is lit, keep the thermostat knob pushed in for a further 10 seconds, after which it can be released.



If the pilot light goes out, then wait for at least 5 minutes before repeating the above procedure.

- By turning the thermostat knob to the required setting and/or sliding the sliding knob into the right position: the burner will now ignite.

1.5 TURNING OFF THE FIRE

- Turn the thermostat knob to the ignition position "✶".
- Set the sliding knob to the "●" position.

The burner will now be fully extinguished.

If the thermostat knob is turned back to the "1" position, then the burner will continue to operate for as long as the room temperature remains below 13 °C.

1.6 EXTINGUISHING THE PILOT LIGHT

Extinguish the pilot by setting the thermostat knob to the "●" position.
If the gas fire is not going to be used for a long period of time, it is recommended to close the gas supply valve to the fire.



IMPORTANT **If the pilot light goes out for any reason, then wait for 5 minutes before attempting to re-light it.**

If the pilot light frequently goes out, then please contact your installer.

1.7 USING THE FIRE FOR THE FIRST TIME

The appliance is coated with a lacquer layer resistant to high temperature. During the first hours of operation, the burning-in of the lacquer may result in an unpleasant smell. This is harmless, however. Operating the gas fire at full capacity for a few hours, while ventilating the room, eliminates the smell. Moreover, deposits may form on the glass; these can be removed with a dry cloth when the gas fire has cooled down.

1.8 DAILY MAINTENANCE

- Try to avoid too much dust coming into the air of your house. Dust combustion can lead to the walls and ceiling becoming brown in colour. Regularly remove dust deposits from around the fans using a vacuum cleaner.



If the glass is broken or cracked, it must be immediately replaced before operating the gas fire again.

- If anything is spilt onto the fire, then switch it off immediately and wait for it to cool down sufficiently before cleaning.
  Never use scouring powder, aggressive materials or fire polish on the gas fire. Use only a dry cloth.
- BARBAS heat-resistant lacquer in aerosols can be obtained from your distributor to allow any necessary touching up work to be carried out.

IMPORTANT



The installation must only be carried out by a CORGI registered installation engineer.

2 INSTALLATION INSTRUCTIONS

2.1 GENERAL

The gas fire must be positioned and connected as a "closed system" (balanced flue) appliance by a CORGI registered installation engineer in accordance with the following installation instructions and nationally and locally applicable regulations (see "Technical Details/Regulations" at the rear of this manual). If you have any queries regarding the installation, please consult your local gas company.



Before beginning the installation, check that the details on the type plate of the gas fire correspond to the gas type and pressure of your supply.

It is possible to install the gas fire with either a wall or roof outlet, using the Barbas concentric galvanised flue ø100 mm (inner) - ø150 mm (outer) system. The fumes are exhausted naturally to the outside environment through the inner ø100 mm channel, whereas the combustion air supply passes between the ø100 mm and ø150 mm channels.

The gas fire can be installed in a completely sealed or mechanically ventilated house without extra ventilation and/or fume extraction.

If an existing chimney is to be used, then please first consult your installer. If the chimney was previously used for a wood or coal fire, then it should be cleaned by an expert.

2.2 BARBAS CONCENTRIC GALVANISED FLUE ø100 – ø150 mm SYSTEM

The gas fire, in combination with the Barbas concentric galvanised flue system ø100 – ø150 mm (rigid and/or flexible), has been approved in accordance with the European CE-norm for gas appliances and may therefore be used only with this system. The guarantee is invalidated if the appliance is (completely or partially) installed using a different system.
The Barbas concentric galvanised flue ø100 – ø150 mm system can be used with either a newly-built or existing chimney.

2.3 PREPARATION FOR INSTALLATION

The following preparation must be carried out before the gas fire can be installed.

2.3.1 Instructions for Positioning the Outlet

2.3.1.1 Positioning the Outlet for Correct Operation:

Roof-mounted outlet:

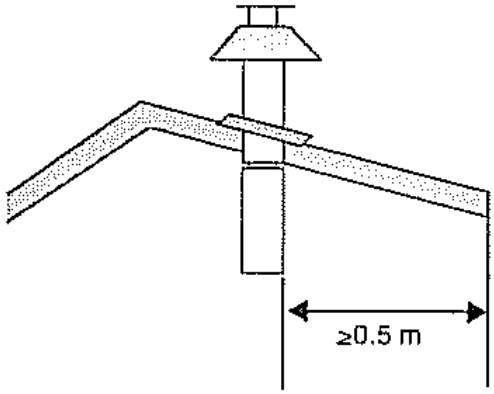

Figure 2: Roof-mounted outlet

- This must be positioned at least 0.5 m from the roof edge; the apex of the roof can be disregarded.

Wall-mounted outlet:

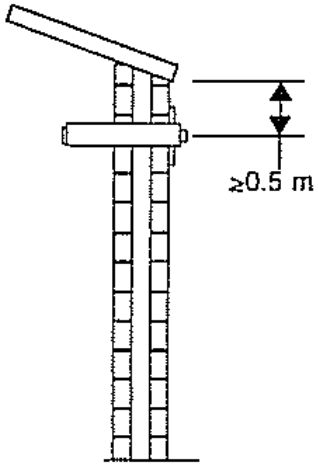

Figure 3: Wall-mounted outlet

This must be positioned at least 0.5 m from:

- the corner of the building.
- the roof overhang.
- Balconies etc., unless the exhaust construction extends to at least the face of the protruding section.

2.3.1.2 Positioning the Outlet to Avoid Affecting the Surrounding Area

"Distance" = minimum distance required for positioning of the outlet to avoid adverse effects with respect to:

A. A ventilation opening serving an occupied room, a toilet or a bathroom.

B. A heating air supply, when the supply flows through an occupied room.

C. A window that can be opened and that is near an occupied room, a toilet or a bathroom.

Roof-mounted outlet:

To avoid adverse effects	Distance: outlet - A, B or C
At the same roof level.	>6 m (*)
At a different roof level.	>3 m (*)(**)
At a lower positioned wall.	>2 m (**)
At a higher sloping surface.	>6 m (***)

(*) If the required distance cannot be achieved, the outlet position rules take precedence.

(**) If the outlet is positioned at least 1 m higher than the intake supply opening, or a window that can be opened.

(***) If the required distance cannot be achieved, the position of the outlet must be at least 1 m above the highest facade/roof.

Wall-mounted outlet:

To avoid adverse effects	Distance: outlet - A, B or C
At walls in buildings with staggered heights.	Not permitted if A, B, or C are located above the outlet.
On a wall – general. (*)	Above the outlet: >2 m Below the outlet: >0.75 m Left and right of the outlet: >0.75 m
At <1 m from the roof overhang.	>2 m
Beneath balconies, walkways etc.	>2 m from the underside of the protruding balcony or walkway.
Beneath balconies, walkways etc. where the outlet extends to the front.	>2 m
To the garden or on the terrace.	>2 m to the outside space. (**)
With respect to a facing wall.	>2 m (if the distance from the facing wall is less, the criteria detailed for "At a wall – general" apply).
Enquire at your local gas company for the regulations relating to outlets positioned opposite each other and outlet(s) in facade(s) that form an angle.	

(*) These minimum distances do not apply if there is an obstruction between the outlet and A, B and C that protrudes at least 0.5 m from the wall and has a length exceeding the distance.

(**) This distance is not required if the outlet is situated at least 1 m higher than the intended area of the outside space.

If the outlet has a clearance of less than 0.5 m from the hard surface of a public area at a height of less than 2 m, it must be fitted with an effective protector. The protector must not affect the correct operation of the appliance.

2.4 General Services

2.4.1 Gas Connections

The gas connection (3/8" outer diameter 12 or 15 mm insertion) is located at the rear of the appliance.
Use only gas piping with a minimum diameter of 1/2" and a shut-off valve.

2.4.2 The Fume Channel/Combustion Air Intake

The combined fume channel and combustion air intake requires one of the following BARBAS concentric galvanised flue system configurations.

IMPORTANT: **Due to the high temperature of the outer walls (approx. 150°C), no flammable materials may be located or used in the vicinity of the flue system. The complete concentric flue system, between the place where it disappears from sight and the outlet, must therefore be sleeved with a heat resistant material after assembly.**

BARBAS RIDGID CONCENTRIC GALVANISED FLUE ø100 – ø150 SYSTEM CONNECTION POSSIBILITIES

Appliance connection possibilities	TOP CONNECTION	REAR CONNECTION
Horizontal wall termination	Figure 4 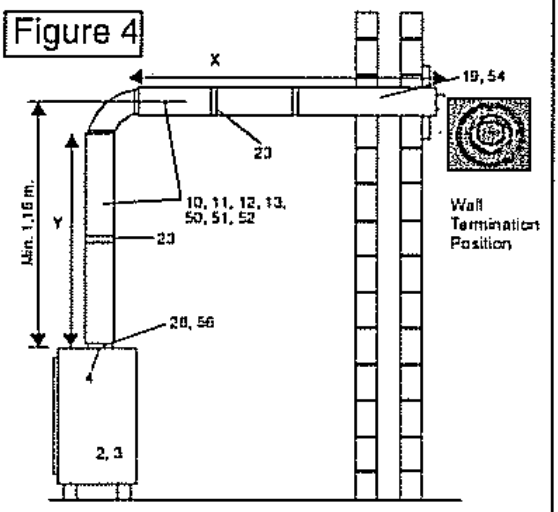	Figure 5 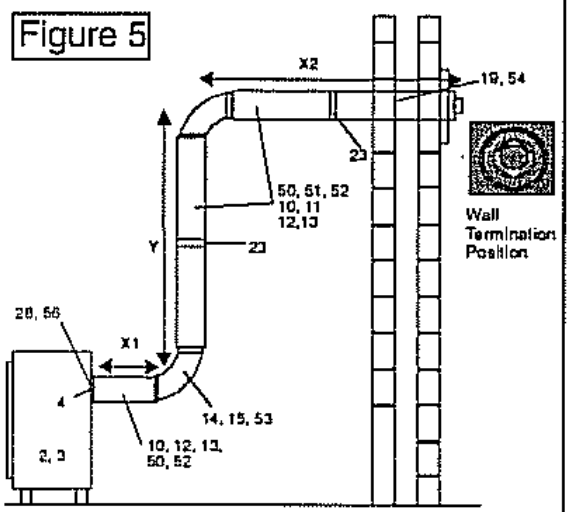

Appliance:	X (min-max)	Y (min-max)		Position Restrictor
Miami / Dallas	0.6 - 3.6 m 0 - 0.6 m	1.0 - 3.0 m 1.0 - 3.0 m		- ø90 mm
Eco 1050 / Eco 1250	0.6 - 1.6 m 0 - 0.6 m	1.0 - 3.0 m 1.0 - 3.0 m		- ø90 mm
Canterbury	0 - 1.1m	1.0 - 3.0 m		-

X1 (min-max)	X2 (min-max)	Y (min-max)	Position Restrictor
0 - 0.5 m	0 - 0.6 m	1.0 - 3.0 m	-
0 - 0.5 m	0 - 0.6 m	1.0 - 3.0 m	-
0 - 0.5 m	0 - 0.6 m	1.0 - 3.0 m	-

BARBAS RIDGID CONCENTRIC GALVANISED FLUE ø100 – ø150 SYSTEM CONNECTION POSSIBILITIES

Appliance connection possibilities	TOP CONNECTION	REAR CONNECTION
Vertical roof mounted outlet without bend	Figure 6 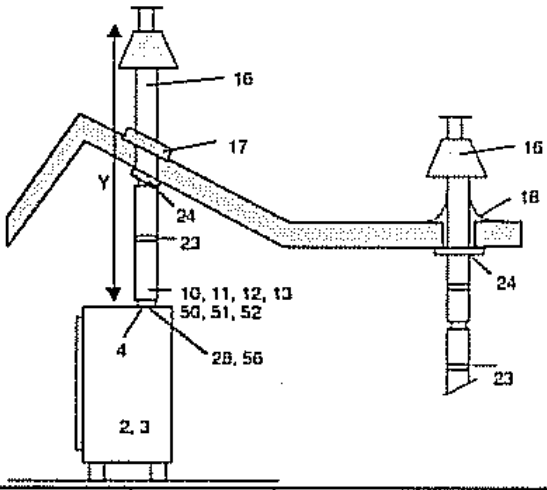	Figure 7 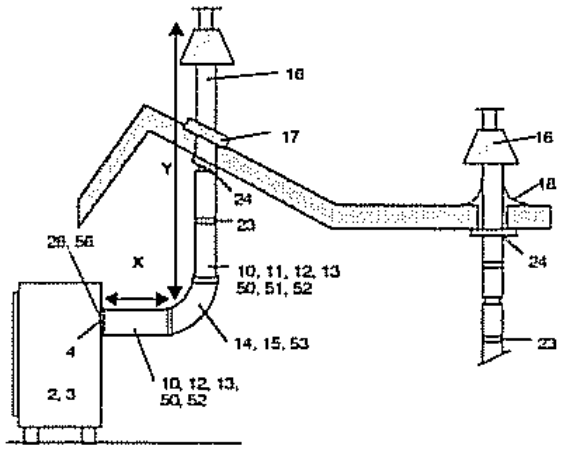

Appliance:		Y (min-max)		Position Restrictor
Miami / Dallas		2.0 - 8.0 m 8.0 - 12.0 m		ø60 mm ø50 mm
Eco 1050 / Eco 1250		2.0 - 5.0 m 5.0 - 12.0 m		ø60 mm ø50 mm
Canterbury		2.0 - 4.0 m 4.0 - 7.0 m 7.0 - 12.0 m		ø70 mm ø60 mm ø50 mm

Appliance:	X (min-max)	Y (min-max)		Position Restrictor
Miami / Dallas	0 - 0.5 m 0 - 0.5 m	2.0 - 8.0 m 8.0 - 12.0 m		ø80 mm ø60 mm
Eco 1050 / Eco 1250	0 - 0.5 m 0 - 0.5 m	2.0 - 8.0 m 8.0 - 12.0 m		ø80 mm ø60 mm
Canterbury	0 - 0.5 m 0 - 0.5 m	2.0 - 8.0 m 8.0 - 12.0 m		ø80 mm ø60 mm

Vertical roof mounted outlet with bend	Figure 8 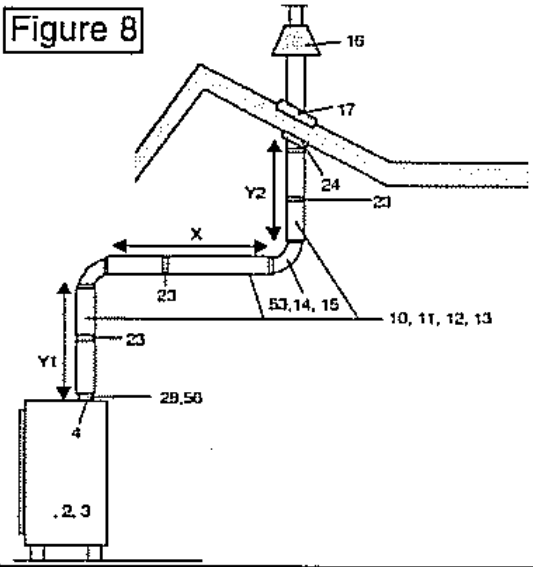	Figure 9 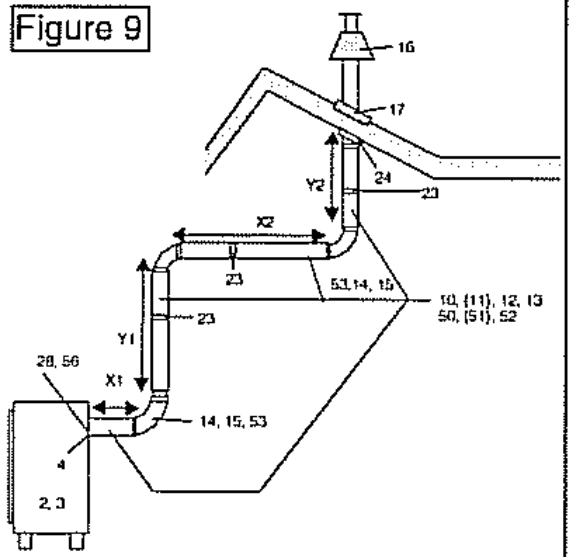

Appliance:	X(*) (min-max)	Y1(*) (min-max)	Y1+Y2(*) (min-max)	Position Restrictor
Miami / Dallas Eco 1050 / Eco 1250 Canterbury	0 - 3.0 m	1.0 - 11.0 m	1.0 - 11.0 m	ø80 mm

Appliance:	X1(**) (min-max)	X2(**) (min-max)	Y1+Y2(*) (min-max)	Position Restrictor
Miami / Dallas Eco 1050 / Eco 1250 Canterbury	0 - 0.5 m	0 - 2.0 m	1.0 - 11.0 m	-

(*): (Y1 + Y2) : X ≥ 2:1

(**): (Y1 + Y2) : (X1 + X2) ≥ 2:1

ALL SIZES INCLUDE THE LENGTH OF THE ROOF OR WALL TERMINATION

MIAMI / DALLAS / ECO 1050 / ECO 1250 / CANTERBURY

FLEXIBLE CHIMNEY LINER AND BARBAS CONCENTRIC FLUE ø100 – ø150 MM SYSTEM CONNECTION POSSIBILITIES

Appliance connection possibilities	TOP CONNECTION	REAR CONNECTION
Vertical chimney outlet using an existing lined chimney (Flexibel ø100 mm or ø100 mm / ø150 mm)	Figure 10 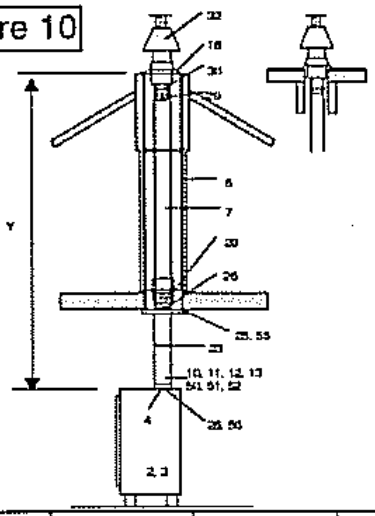	Figure 11 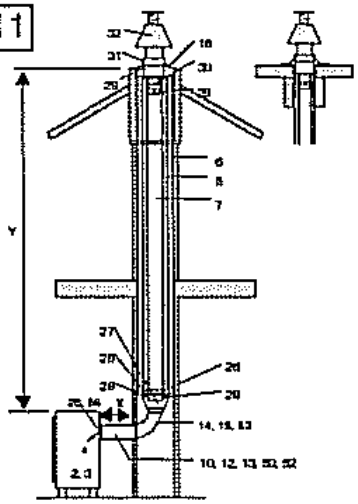

Appliance:	Y (min-max)	Position Restrictor
Miami / Dallas	2.0 - 8.0 m 8.0 - 12.0 m	ø60 mm ø50 mm
Eco 1050 / Eco 1250	2.0 - 5.0 m 5.0 - 12.0 m	ø60 mm ø50 mm
Canterbury	2.0 - 4.0 m 4.0 - 7.0 m 7.0 - 12.0 m	ø70 mm ø60 mm ø50 mm

X (min-max)	Y (min-max)	Position Restrictor
0 - 0.5 m 0 - 0.5 m	2.0 - 8.0 m 8.0 - 12.0 m	ø80 mm ø60 mm
0 - 0.5 m 0 - 0.5 m	2.0 - 8.0 m 8.0 - 12.0 m	ø80 mm ø60 mm
0 - 0.5 m 0 - 0.5 m	2.0 - 8.0 m 8.0 - 12.0 m	ø80 mm ø60 mm

Vertical chimney outlet using a lined chimney with a bend >45°

(Flexibel ø100 mm or ø100 mm / ø150 mm)

Figure 12

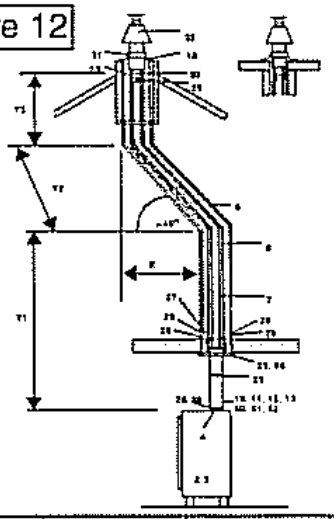

Appliance:	X(*) (min-max)	Y1(*) (min-max)	Y1+Y2+Y3(*) (min-max)	Position Restrictor
Miami / Dallas Eco 1050 / Eco 1250 Canterbury	0 - 3.0 m	1.0 - 11.0 m	1.0 - 11.0 m	ø80 mm

(*): (Y1 + Y2 + Y3) : X ≥ 2:1

Figure 13

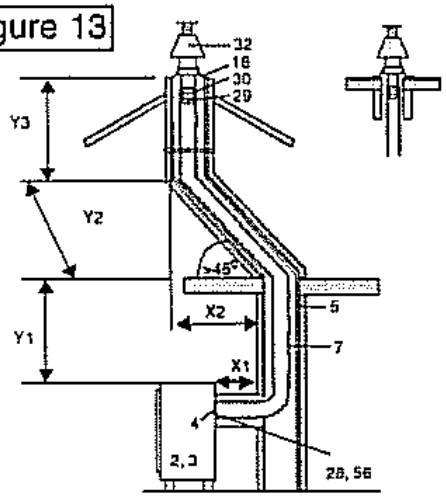

X1(**) (min-max)	X2(**) (min-max)	Y1+Y2+Y3(*) (min-max)	Position Restrictor
0 - 0.5 m	0 - 2.0 m	1.0 - 11.0 m	-

(**): (Y1 + Y2 + Y3) : (X1 + X2) ≥ 2:1

ALL SIZES INCLUDE THE LENGTH OF THE ROOF OR WALL TERMINATION

1. -
2. Gas stove: MIAMI / DALLAS / ECO 1050 / Eco 1250
3. Cast-iron gas stove: CANTERBURY
4. Restrictor plate ø (the different sizes restriction plates are supplied with every appliance)
5. Chimney flue, Min. ø150 mm internal totally gas tight
6. Chimney flue, fireproof sleeve, Min. ø160 mm internal
7. Flexible stainless steel flue ø 100mm internal, AISI 316Ti (Gastec QA)
8. Flexible stainless steel flue ø 150mm internal, AISI 316Ti
9. -
10. for more: see Chapter 2.4.2

THE BARBAS CONCENTRIC GALVANISED FLUE SYSTEM Ø100 - Ø150 MM (RIGID AND/OR FLEXIBLE), has been approved in accordance with the European CE norm for gas appliances and may therefore be used only with this system.

2.4.3 AVAILABLE COMPONENTS FOR THE BARBAS CONCENTRIC FLUE SYSTEM Ø100 mm - Ø150 mm

FIG NO.	ART. / ORDER NO.	DESCRIPTION	Colour(*)		Application	
			RVS	antr	RIGID	FLEX
10	287.1015	Twin-wall balanced flue pipe, length = 500 mm, incl. ①, ② and ③	•		•	
11	287.1016	Twin-wall balanced flue pipe, length = 1000 mm, incl. ①, ②, ③	•		•	
12	287.1017	Telescopic twin-wall balanced flue pipe, l=min 325 mm/max 440 mm,incl. ① ② ③	•		•	
13	287.1018	Adjustable length twin-wall balanced flue pipe, length = 500 mm, incl. ①, ② and ③	•		•	
14	287.1031	Twin-wall balanced flue elbow 90º, incl. ①, ② and ③	•		•	
15	287.1032	Twin-wall balanced flue elbow 45º, incl. ①, ② and ③	•		•	
16	287.1024	Vertical (roof) termination kit, length = 1360 mm (vertical), incl. ①, ② en ③	•	•	•	•
17	284.1025	Adjustable roof flashing. Roof pitch 20º-45º(**)with lead flashing	•		•	•
18	284.1026	Roof flashing for existing chimney or flat roof.	•		•	•
19	287.1030	Horizontal (wall) termination kit, length = 600 mm (horizontally adjustable)), incl. ①, ② and one set of wall spacer plates	•	•	•	•
20	287.1021	① : Stainless steel band Ø150 mm	•		•	•
21	284.1022	② : Silicone seal Ø150 mm			•	•
22	287.1023	③ : Silicone ring, red Ø100 mm			•	•
23	284.1029	④ : Wall strap	•		•	•
24	284.1027	Set of ceiling finishing plates / fire stops	•		•	•
25	282.1139	Ceiling plate for transition Ø100 mm / Ø150 mm rigid - Ø100 mm (flex)	•		•	•
26	286.2101	Stainless steel adapter piece (100) from fire to flexible, Ø100 mm external (rigid) x Ø107 mm internal (flex). [appliance -Ø100 mm flex] and [Ø100 rigid - Ø100 flex]	•			•
27	286.2102	Stainless steel adapter piece (150) fire to flexible, Ø148 mm external (rigid) x Ø148 mm internal (flex) [appliance - Ø150 mm (flex)]	•			•
28	284.1150	Stainless steel locking band Ø150 mm. For adapter 150 [appliance -Ø150mm (flex)]	•		•	•
29	422.3510	Stainless steel screws Ø3,5 mm x Ø9.5 mm. For securing the flexible concentric flue. (Minimum 3 screws per connection)	•			•
30	443.0126	Hose clamp Ø100 mm. (Minimum 2 per connection)	•			•
31	443.0127	Hose clamp Ø150 mm. (Minimum 2 per connection)	•			•
32	287.1138	Vertical (roof) termination kit, L = 610 mm (vertical), incl. ① en ②. For the flexible flue system.	•	•	•	•
50	90008101	Tin-wall balanced flue pipe, length = 500 mm, incl. ①, ② and ③		•	•	
51	90008100	Twin-wall balanced flue pipe, length =1000 mm, incl. ①, ② and ③		•	•	
52	90008102	Adjustable lenght twin-wall balanced flue pipe, length = 500 mm, incl. ①, ② and ③		•	•	
	90008108	Twin-wall balanced flue "smooth" elbow 45º, incl. ①, ② and ③		•	•	
53	90008103	Twin-wall balanced flue "smooth" elbow 90º, incl. ①, ② and ③		•	•	
54	90008106	Horizontal (wall) termination kit, length = 600 mm horizontally adjustable), incl. ①, ② and one set of wall spacer plates		•	•	
55	90008004	Ceiling plate for transition Ø100 mm / Ø150 mm rigid - Ø100 mm flex		•	•	
	90008107	Stainless steel locking band Ø150 mm		•	•	
56	90008005	Stainless steel locking band Ø150 mm		•	•	

(*) : Colour : RVS: Stainless steel self-colour, sheen
antr.: Anthracite colour lacquer, matt

(**) : Adjustable roof flashing for a slope > 45º can be supplied on request.

Use stainless steel flues of AISA 316-Ti quality.
The Ø100 mm flexible flue for the fumes must have the GASTEC-QA certification mark.

2.5 FITTING THE APPLIANCE



The minimum distance between the appliance and the rear wall should be 10 cm. The minimum distance to the left and the right of the appliance and a wall should be 20 cm.

If the appliance; MIAMI, DALLAS or CANTERBURY is to be built on a wooden floor, carpet or lino , the floor underneath the fire must be protected by a heat-resistant plate.

The appliance: ECO 1050 or ECO 1250 must be built on a sufficiently strong floor, due to the weight of the appliance.

Flammable materials, such as curtains, should not be placed in the vacinity of the gas fire.
Minimum safe distance: 100 cm.

2.5.1 Chimney connection piece

The appliance has been supplied with a combined (Top-/ rear-) connection piece, which has been assembled in the factory as a top connection.
If a rear connection is to be used, the *outer ring* of the connection piece has to be loosened, the *inner ring* on the inside (in the combustion chamber) loosened and both should be exchanged with the covering plate located at the rear.
Disassembly of the outer ring at the top side of the MIAMI / DALLAS / CANTERBURY is possible after removal of the top plate of the appliance which is secured with 4 bolts. The top stone has to be removed only from the ECO 1050 and ECO 1250.
The glass of all appliances must be removed when disassembling the inner ring.
See Paragraph 3.3: "DISASSEMBLY/ASSEMBLY OF THE REGULATOR AND BURNER".

2.5.2 Positioning the stones in the ECO 1050 / ECO 1250

Position the bottom stones, with the widest part underneath, on the floor. Position the appliance on top. Secure the side stones by gently sliding them downwards over the rail. If necessary the rail can be adjusted. Position the top stone (with the round hole) with the widest part facing upwards.

If you are using the rear chimney connection, the opening in the top panel needs to be covered with a special matt-effect stainless steel grill, which is available free of charge from the dealer.

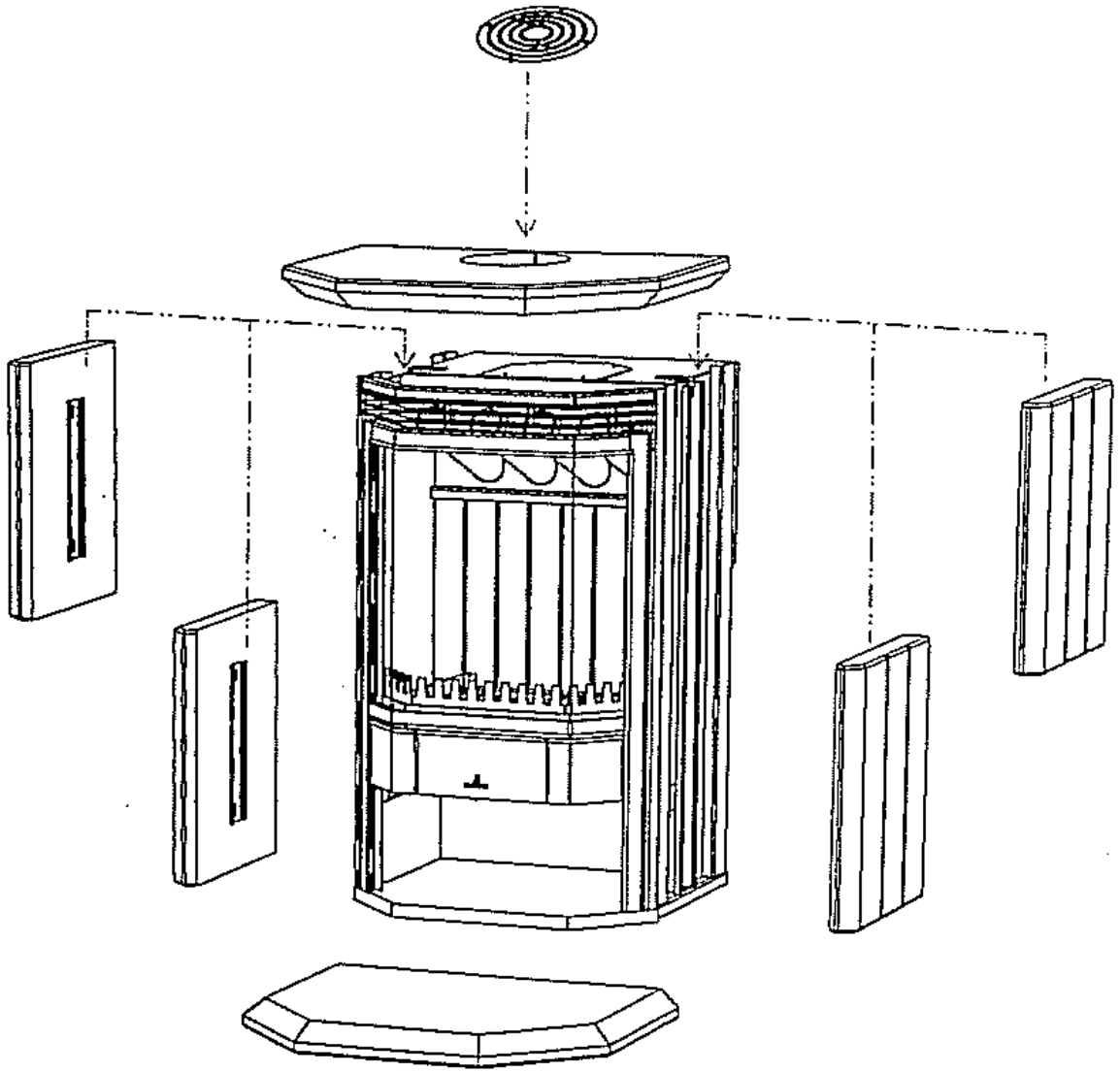

Figure 14: Stones ECO 1250

2.5.3 Connecting the Gas



During gas connection, take care not to twist the gas regulating block. Make sure that both the gas regulating block and the supply pipes are not subjected to stresses.

2.5.4 Connecting the Concentric Flue ø100 – ø150 mm System

The concentric flue system can now be connected to the appliance.
Make sure that all connections are completely gas tight.

2.5.5 Checking the Gas Connection

After connection of the gas supply, check that all connections are completely gas tight using soapy water or a leak tester.

2.5.6. Positioning the Ceramic Log/Coal Set

Natural gas:
Remove the front and glass plate. Distribute the vermiculite granules over the burner and position the ceramic log set as shown in Figure 15; (Figure 16 or Figure 17: Log or coal set for the Canterbury), also refer to Paragraph 3.3: "DISSASEMBLY/ASSEMBLY OF THE REGULATOR AND BURNER".

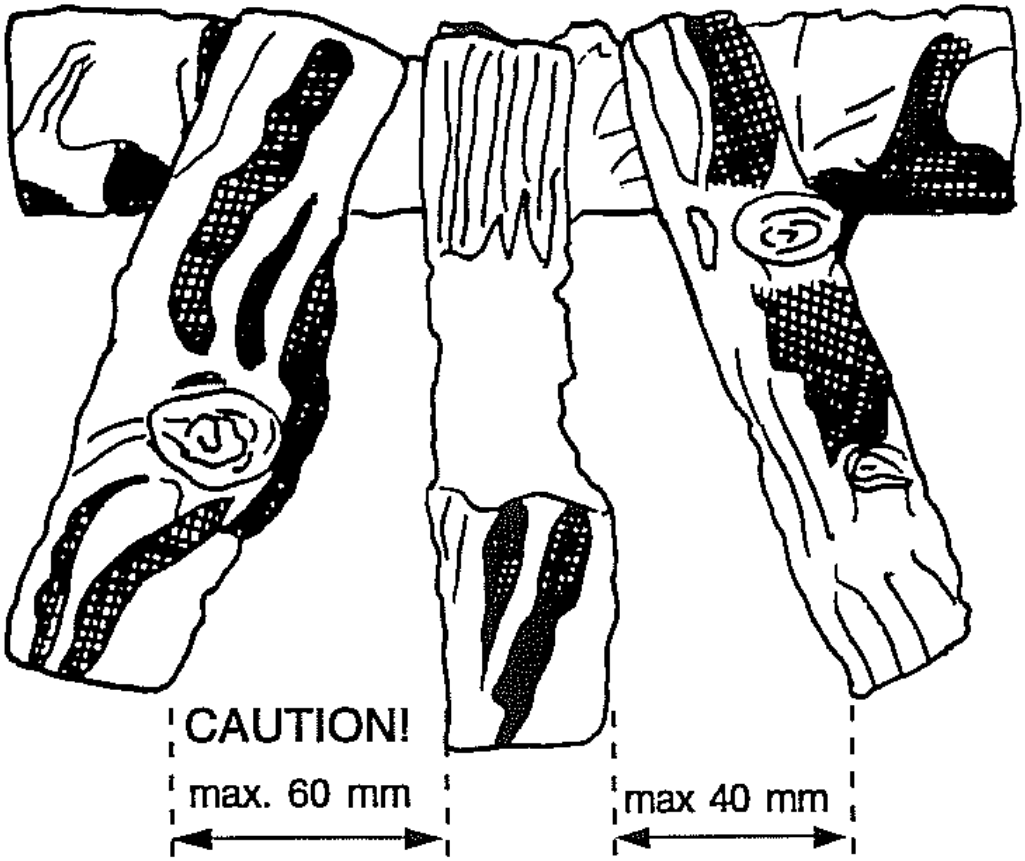

Figure 15: The burner bed with logset
MIAMI / DALLAS / ECO 1050 / ECO 1250

Propane:
Positioning of the log set is the same as that detailed for natural gas with the exception that vermiculite granules are not permitted and are therefore not supplied with appliances that use propane.

The burner bed (with vermiculite granules) and the positioning of the logs must not be changed.

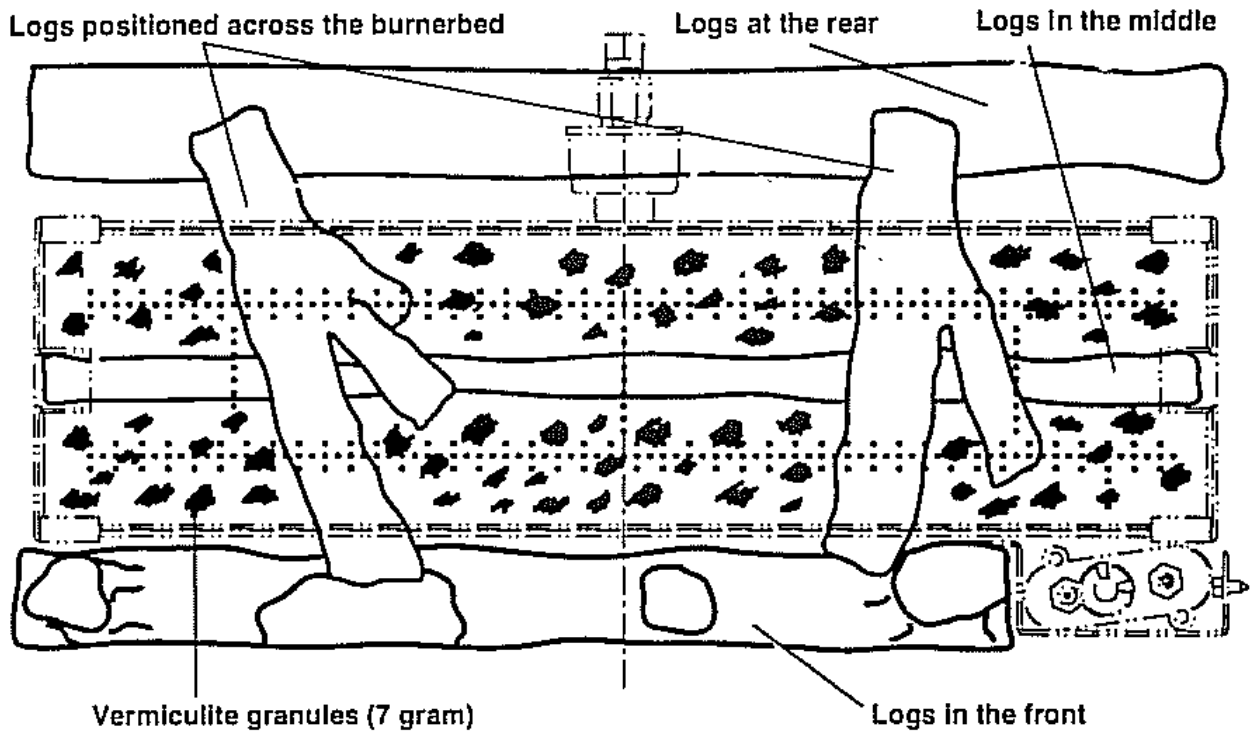

Figure 16: The burner bed with log set CANTERBURY

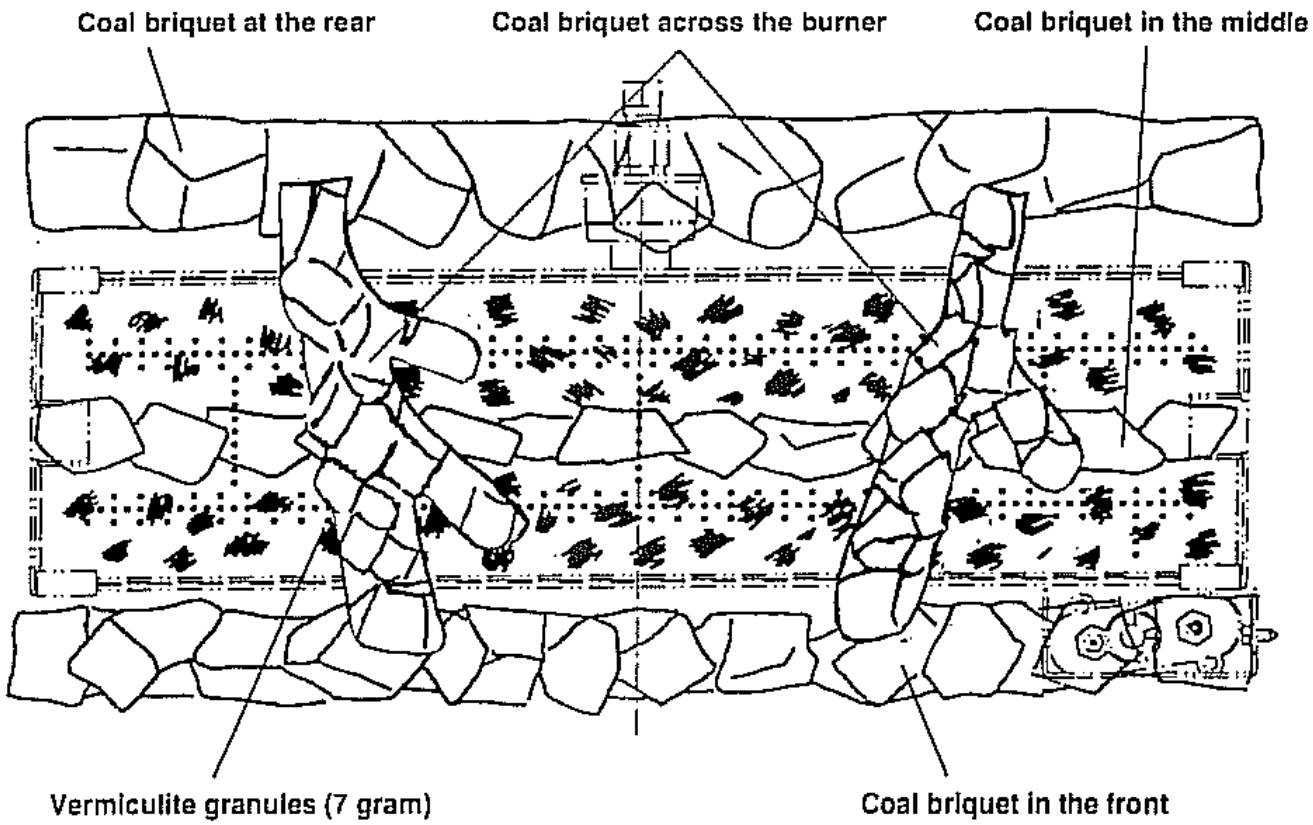

Figure 17: The burner bed with coal set CANTERBURY

2.5.7 Mounting the Flue Gas Restrictor Plate

Depending on the length and the form of the concentric flue system ø100 – ø150 mm and the outlet construction, a restrictor plate should be mounted with a certain diameter according to the connection possibilities mentioned on page 11, 12 and 13.

The standard outlet size for smoke fumes is ø100 mm. The following flue gas restrictor plates are supplied with every gas fire.

MIAMI, DALLAS, ECO 1050, ECO 1250 : ø50 mm / ø60 mm /ø70 mm /ø90 mm
CANTERBURY: ø50 mm / ø60 mm /ø70 mm /ø80 mm



Ensure that the correct flue gas restrictor plate is fitted. Use of the correct flue gas restrictor plate will provide optimum efficiency, flame effect and combustion. Fitting an incorrect flue gas restrictor plate can result in damage to the gas fire

2.5.8 Checking the Appliance Following Installation

After installation, visually check the gas flame. When the fire is ignited, the flames should be short and blue/yellow in colour. These flames should gradually increase in height and become more yellow. When all flames are yellow, the gas fire has reached the correct temperature.

THE GAS FIRE IS NOW READY FOR USE.

3 MAINTENANCE

3.1 Annual Maintenance

Both the gas fire and the concentric flue ø100 – ø150 mm system must be checked and cleaned by a qualified engineer every year.
Maintenance consists of the following:

- Cleaning the main burner, pilot light and chimney liner(s)/combustion air supply.
- Removing dust deposits with a vacuum cleaner.
- Checking the gas, flue and combustion air supply route for leaks.
- Checking the correct operation of the gas regulating block, thermocouple circuit and the main burner igniter.
- Checking the complete concentric flue ø100 – ø150 mm system including the outlet construction.

3.2 Faults

Possible reasons for the gas fire going out are:

- The concentric flue ø100 – ø150 mm system was not installed according to one of the methods detailed in Paragraph 2.4.
- An incorrect "flue gas restrictor plate ø "was fitted.
- The pilot light extinguishes if fumes are not exhausted or are insufficiently exhausted.
- The pilot light is either dirty or defective.
- Insufficient gas pressure.
- Thermocouple voltage is too low. This is usually caused by insufficient heating of the thermocouple by the pilot light.
- Dirty electrical contacts in the thermo-electrical system; for example, the thermocouple connection.

3.3 DISASSEMBLY/ASSEMBLY OF THE REGULATOR AND BURNER

3.3.1 Dissasembly

1. MIAMI / DALLAS:
Open the glass door by loosening the allen bolts.

ECO 1050:
Remove the glass door by loosening the allen bolts

ECO 1250:
Remove the front by loosening the allen bolts at the underside (above the flap) and the topside.

CANTERBURY:
Remove the cast-iron front by loosening one bolt at the underside and two bolts at the top. Remove the securing clips around the glass plate and carefully remove the glass plate.



WEAR GLOVES

2. Remove the log retainer, the log/coal set and the vermiculite granules.

3. MIAMI / DALLAS / ECO 1050 / ECO 1250:
Loosen the tapered sealing coupling in the gas supply pipe behind the gasregulator block. Remove all bolts from the bottom plate, around the burner.
The entire bottom plate with burner and gas regulating block can now be removed.

CANTERBURY:
The burner can be removed, after the gas supply, at the rear of the burner, has been disconnected. The pilot light at the top can be disassembled.
The gas regulating block can be disassembled at the rear.

Figure 18: MIAMI / DALLAS

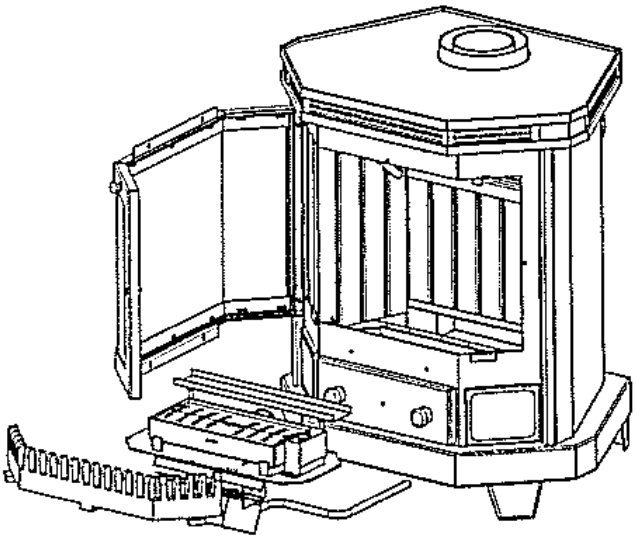

Figure 19: ECO 1050

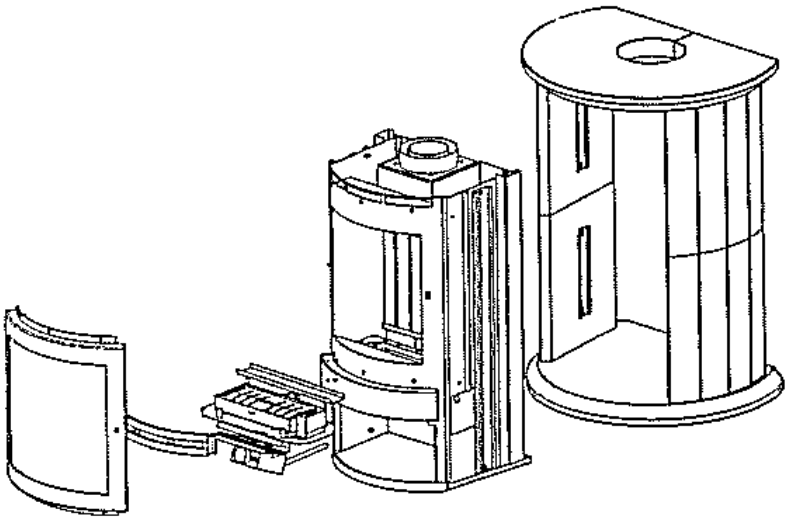

Figure 20: ECO 1250

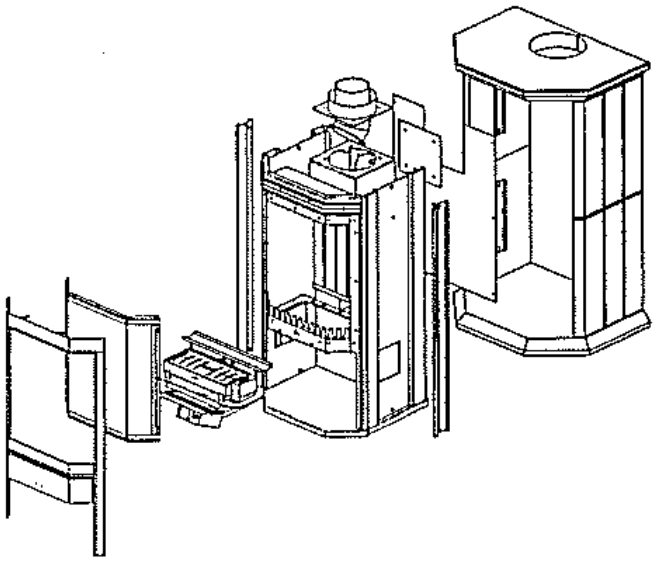

Figure 21: CANTERBURY

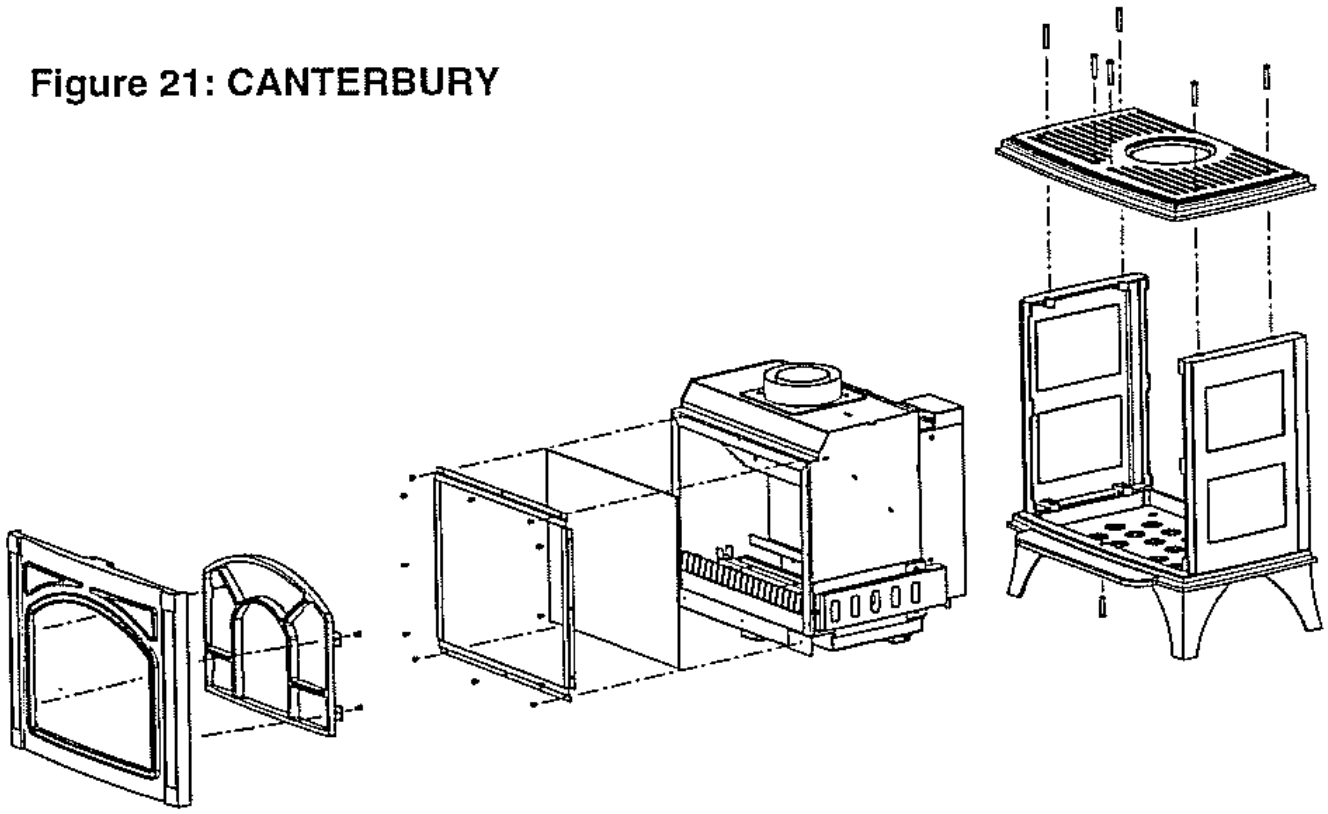

3.3.2 Assembly

Assemble in the reverse order.
Ensure that the bottom plate sealing cord and the glass plate mate correctly.
Re-check all re-fitted gas connections for leaks using soapy water or a leak tester.

4 DIMENSIONS

Figure 22: MIAMI / DALLAS

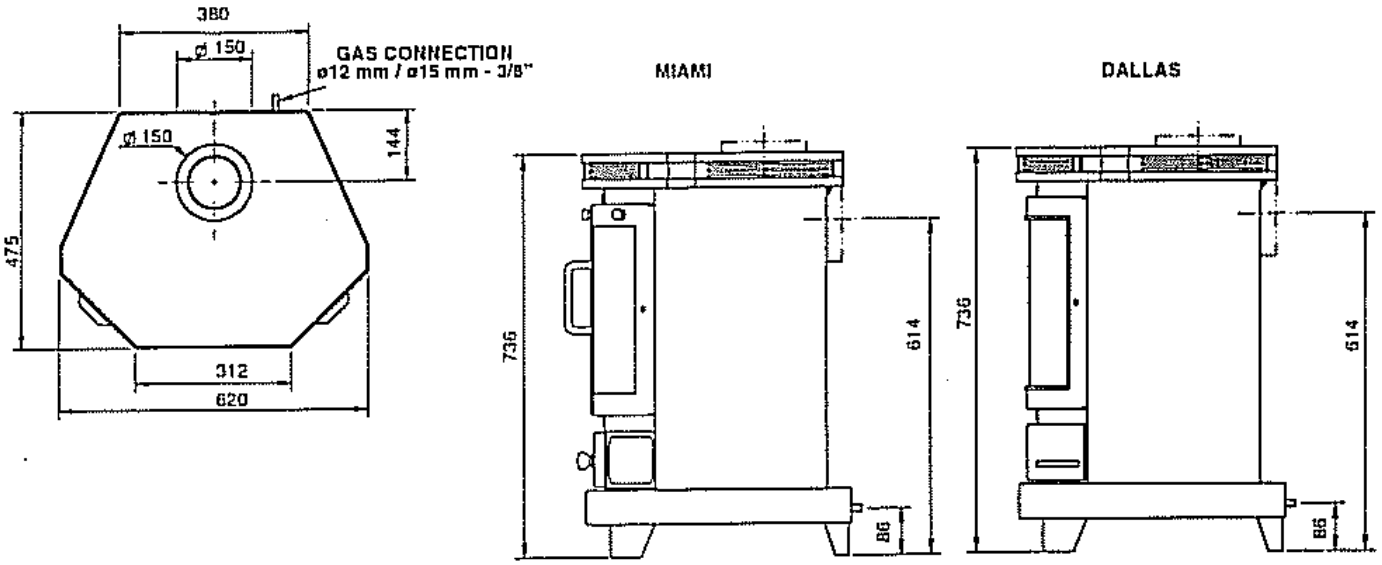

Figure 23: CANTERBURY

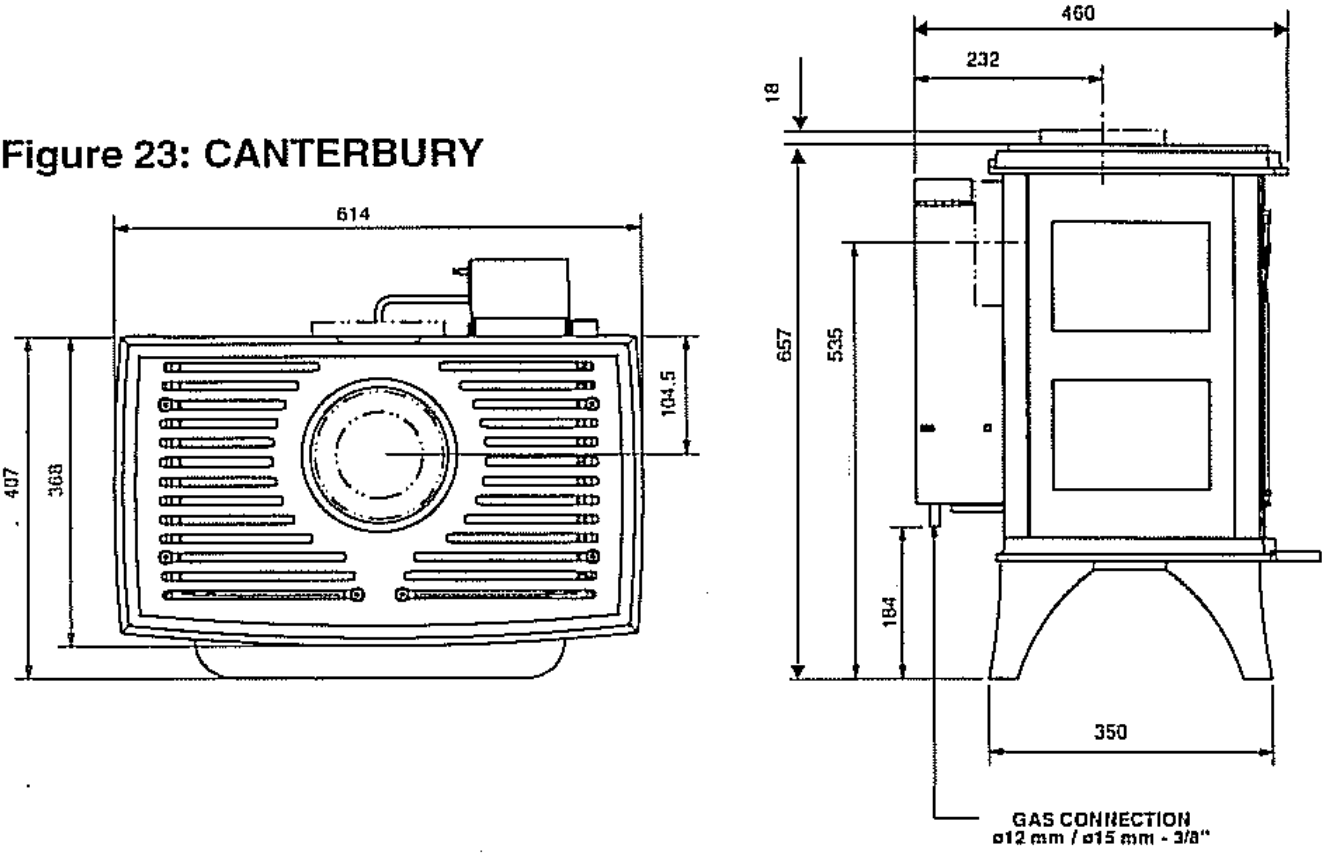

Figure 24: ECO 1050

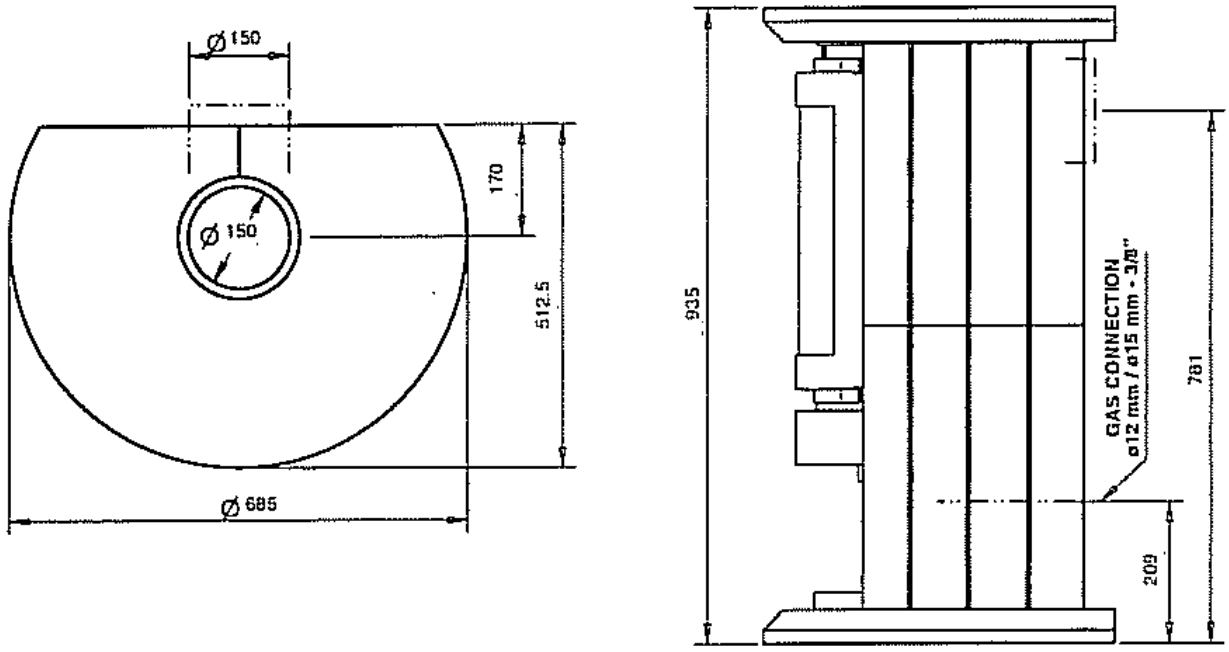

Figure 25: ECO 1250

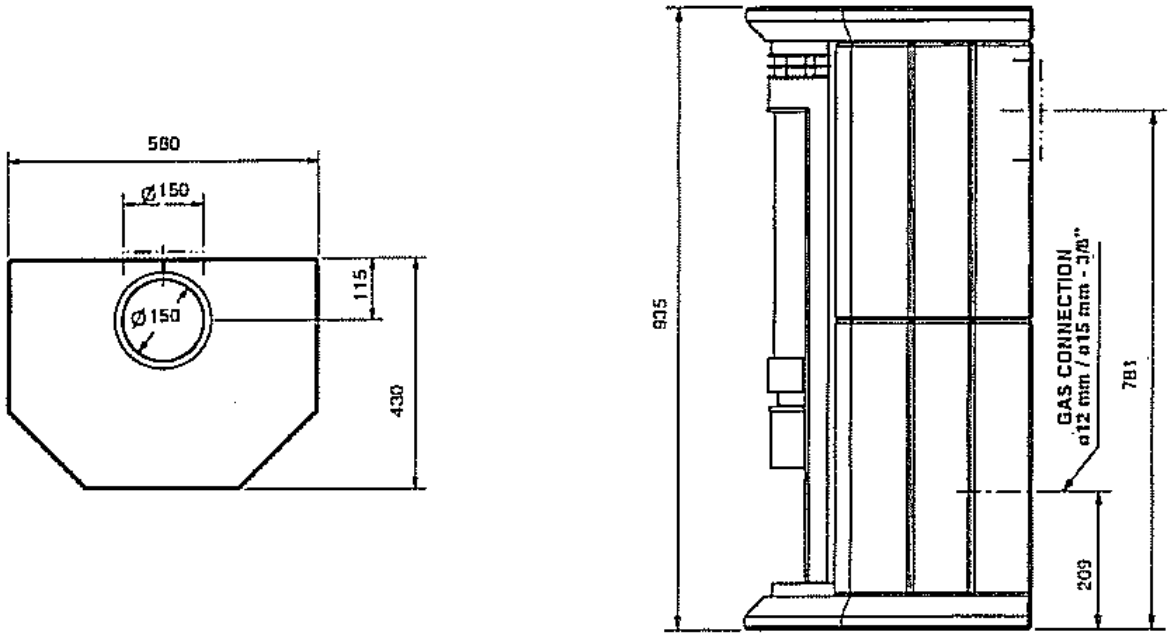

SOMMAIRE

Page

MODE D'EMPLOI 3

NOTICE D'INSTALLATION 7

PIECES DETACHEES DE SYSTEME DE CANALISATION CONCENTRIQUE 14

ENTRETIEN 21

DIMENSIONS 25

FICHE TECHNIQUE/PRESCRIPTIONS ..... EN FIN DE CE MODE D'EMPLOI

LISTE DE PIECES DE RECHANGE ..... EN FIN DE CE MODE D'EMPLOI

1 MODE D'EMPLOI

1.1 INTRODUCTION

Nous vous félicitons pour l'acquisition de ce poêle à ventouse à gaz moderne de BARBAS. Ce produit de qualité vous procurera un plaisir de chauffage pendant de longues années et vous permettra, de profiter à la fois du spectacle des flammes et d'une chaleur conviviale. Avant d'utiliser cet appareil, veuillez lire attentivement le mode d'emploi. Conservez ce livret soigneusement.

1.2 PROTECTION DE L'APPAREIL

L'appareil est intégralement protégé par une sécurité de veilleuse thermoélectrique, afin d'éviter toute fuite de gaz imprévue depuis le brûleur principal.

1.2.1 Sécurité



L'appareil ne peut pas être utilisé sans vitre monté dans la porte, ou lorsque la porte est ouverte.



Il est interdit de déposer des produits inflammables sur les bûches en céramique.



Eloigner de l'appareil tous les matériaux facilement inflammables, tels vêtements en nylon ou liquides inflammables.



Veiller à ce que les enfants et les personnes ne connaissant pas le fonctionnement d'un appareil au gaz ne se rendent à proximité de l'appareil **que sous surveillance**.



Placer un pare-étincelles pour protéger les enfants et les personnes susmentionnées contre les brûlures.

1.3 COMMANDE

Derrière le clapet de commande, se trouve le bloc de réglage du gaz avec lequel on commande l'appareil. L'appareil possède un brûleur principal, qui peut être dirigé par le bouton du thermostat et/ou le bouton coulissant.
Choisir la position souhaitée et le thermostat veille à ce que la température (13 - 38°C) programmée soit maintenue.
Le brûleur d'ambiance est commandé au moyen du bouton à glissière. On choisit la position souhaitée et le brûleur d'ambiance fonctionne en continu dans cette position jusqu'à ce que celle-ci soit modifiée.
Les deux boutons de commande peuvent être utilisés en combinaison.

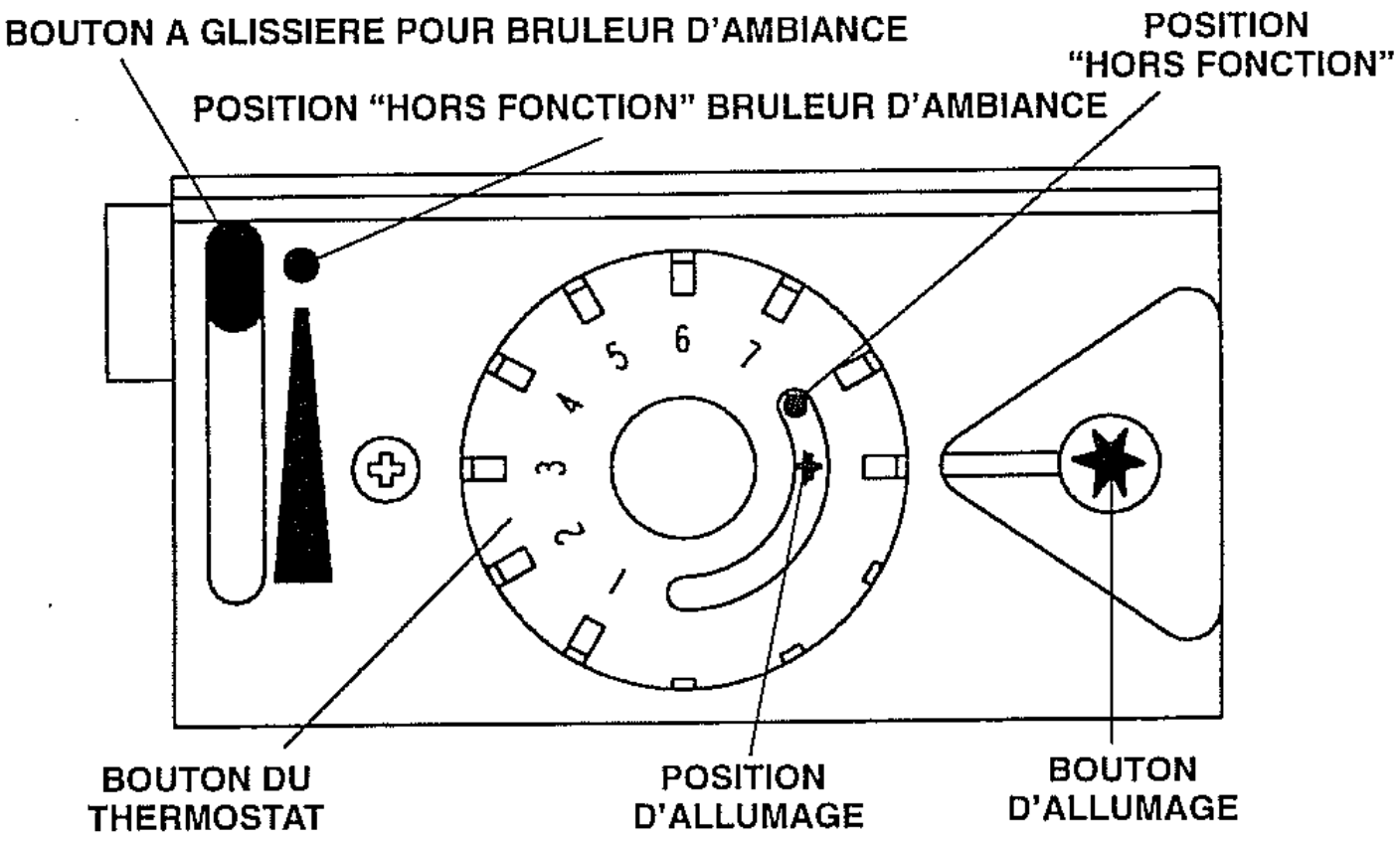

Figure 1: Commande

1.4 ALLUMAGE DU FEU

- Ouvrez le robinet d'arrêt de gaz qui doit être installé sur la conduite d'amenée de gaz.
- Mettez le bouton à glissière dans la position "●".
- Tournez le bouton du thermostat vers la position d'allumage "✶", puis le presser.
- Tout en maintenant le bouton du thermostat pressé, appuyez plusieurs fois sur le bouton d'allumage afin d'allumer la veilleuse. S'assurer, à travers la vitre, que la veilleuse est bien allumée.
- Après allumage de la veilleuse, maintenez la pression sur le bouton pendant 10 secondes, puis relâcher.



Si la veilleuse s'éteint, attendre au moins 5 minutes avant de répéter les opérations décrites ci-dessus.

- En tournant le bouton du thermostat au réglage exigé et/ou en coulissant le bouton à glissière dans la bonne position ; le brûleur s'allumera.

1.5 EXTINCTION DU FEU

- Tournez le bouton du thermostat vers la position d'allumage "✶".
- Poussez le bouton à glissière vers la position "●".

Le brûleur sera éteint entièrement.

Si l'on tourne le bouton du thermostat vers la position "1", le brûleur continue de fonctionner tant que la température de la pièce reste inférieure à 13°C

1.6 EXTINCTION DE LA VEILLEUSE

On éteint la veilleuse en mettant le bouton du thermostat en position "●". Si l'on ne doit pas réutiliser l'appareil avant un certain temps, il est recommandé de fermer le robinet d'arrêt de la conduite d'amenée de gaz.



IMPORTANT **En cas d'extinction intempestive de la veilleuse, attendre 5 minutes avant de rallumer.**

Si l'appareil s'éteint régulièrement prendre rapidement contact avec votre installateur.

1.7 PREMIER ALLUMAGE

L'appareil est pourvu d'une couche de laque résistant à des températures très élevées. Au cours des premières heures de combustion, une odeur plus ou moins incommodante peut survenir du fait du chauffage de la laque : ceci n'est cependant pas dangereux. Pour résoudre rapidement ce problème, faire fonctionner l'appareil à fond pendant quelques heures en aérant la pièce. Il est également possible qu'un dépôt de suie se forme sur la vitre. Ce dépôt peut être enlevé avec un chiffon sec après le refroidissement de l'appareil.

1.8 ENTRETIEN QUOTIDIEN

- Eviter trop de poussière dans l'air de votre habitation. La combustion de poussière peut mener au brunissage des murs et du plafond. Enlever régulièrement le dépôt de poussière éventuel dans les ventilateurs à l'aide d'un aspirateur.



Remplacer impérativement toute vitre fissurée ou brisée avant de remettre en service l'appareil.

- Si vous renversez un produit quelconque sur l'appareil, l'éteindre immédiatement ! Pour le nettoyage, attendre que l'appareil soit refroidi. Ne jamais utiliser de produits abrasifs, agressifs ou de produits de nettoyage de chauffage. Utiliser uniquement un chiffon sec non pelucheux.
- Dans les commerces spécialisés, des bombes aérosols BARBAS de laque résistant à la chaleur sont disponibles pour repeindre des taches ou des dommages éventuels lors de l'entretien annuel.

IMPORTANT



L'installation doit uniquement être effectuée par une personne autorisée.

2 NOTICE D'INSTALLATION

2.1 GENERALITES

L'appareil doit être installé et raccordé comme un appareil "ouvert", ce par un installateur agréé, conformément à la présente notice d'installation, à la norme nationale et aux prescriptions locales (voir "Fiche technique/prescriptions" a la fin de ce mode d'emploi). Pour toute question à ce sujet, veuillez vous renseigner auprès de votre société de distribution de gaz locale



Contrôler avant l'installation de l'appareil si les données sur la plaquette du modèle correspondent à la composition du gaz et à la pression du gaz sur lesquelles l'appareil sera raccordé.

L'installation de l'appareil peut se faire à l'aide d'un raccord par le toit ou par le mur à l'aide d'un système de canalisation concentrique ø100 mm – ø150 mm BARBAS. Les gaz de combustion sont évacués vers l'extérieur par le tirage naturel de la canalisation intérieure ø100 mm, tandis que l'air de combustion est amené entre les canalisations de ø100 mm et de ø150 mm.

L'appareil peut être placé dans une maison sans courants d'air et/ou ventilée mécaniquement sans que la création d'une aération et/ou un ventilateur de gaz de combustion soit nécessaire.

Si vous devez utiliser une cheminée existante, faites vérifier son état par votre installateur. Si la cheminée était auparavant utilisée pour un foyer au bois ou au charbon, il est impératif de la nettoyer totalement. Ce travail doit être fait par un spécialiste.

2.2 SYSTEME DE CANALISATION CONCENTRIQUE ø100 – ø150 mm BARBAS

L'appareil combiné avec le système de canalisation concentrique Barbas ø100 – ø150 mm (fixe et/ou flexible) est homologué selon la norme européenne CE pour appareils à gaz, et doit être impérativement installé avec ce système. La garantie de l'appareil n'est pas valable en cas d'installation (intégrale ou partielle) de l'appareil sur un autre système de canalisation.
Le système de canalisation concentrique Barbas ø100 – ø150 mm peut être utilisé dans une construction neuve ou dans un conduit de fumée existant.

2.3 PREPARATIONS AVANT L'INSTALLATION

Avant l'installation de l'appareil, il faut tout d'abord effectuer les préparations suivantes :

2.3.1 Prescriptions pour la position de l'orifice

2.3.1.1 Position de l'orifice pour un bon fonctionnement :

Orifice de sortie sur le toit :

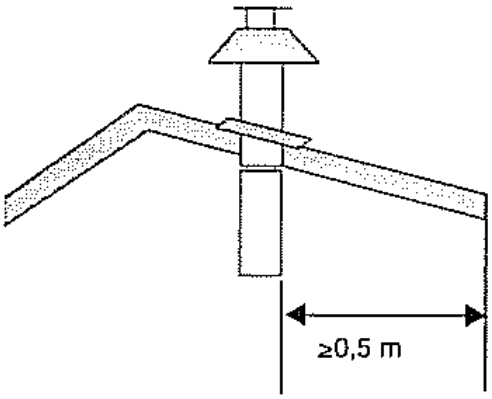

Figure 2: Orifice de sortie sur le toit

- Elle doit se trouver à 0,5 m minimum des rebords du toit, à l'exception d'une éventuelle ligne de faîte.

Orifice de sortie sur la façade :

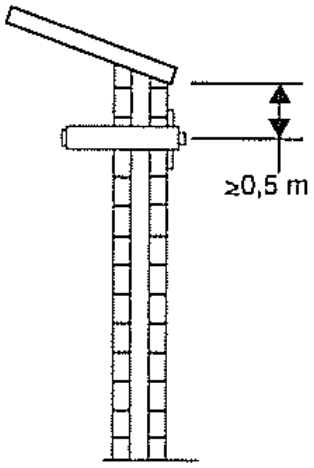

Figure 3: Orifice de sortie sur la façade

Elle doit se trouver à 0,5 m minimum :

- des angles de l'immeuble.
- des saillies.
- de balcons etc., sauf si la construction d'évacuation continue au moins jusqu'à la façade de la partie formant saillie.

2.3.1.2 Emplacement de l'orifice de sortie pour assurer un bon fonctionnement :

Distance = distance minimale (en raison des nuisances) entre l'orifice de sortie et :

A. Une orifice de ventilation desservant une salle de séjour, des toilettes ou une salle de bains.

B. Un dispositif d'adduction d'air de combustion, dans la mesure où cet air de combustion passe par une salle de séjour.

C. Un fenêtre ouvrante attenante à une salle de séjour, des toilettes ou une salle de bains.

Orifice de sortie sur le toit :

Afin d'éviter toute nuisance	Distance : orifice - A, B ou C
Sur le même toit.	>6 m (*)
Sur un autre toit.	>3 m (*)(**)
Sur une façade plus basse.	>2 m (**)
Sur une façade s'élevant plus haute.	>6 m (***)

(*) Si la distance nécessaire ne peut être respectée, l'emplacement de l'orifice prévaut.

(**) Sauf si l'orifice se trouve au minimum à 1 m plus haut que l'orifice d'entrée du dispositif d'adduction ou de la fenêtre ouvrante.

(***) Si la distance nécessaire ne peut être respectée, l'orifice doit dépasser la façade/le toit le plus élevé de 1 m minimum.

Orifice de sortie sur la façade:

Afin d'éviter toute nuisance	Distance : orifice - A, B ou C
Sur des façades avec plusieurs étages.	Non autorisé si A, B ou C se trouve au-dessus de l'orifice.
Façade - en général (*)	Au-dessus de l'orifice : >2 m En dessous de l'orifice : >0,75 m A droite ou à gauche de l'orifice : >0,75 m
à <1 m du rebord du toit.	>2 m
Sous les balcons, les galeries, etc.	>2 m jusqu'à la face inférieure d'un balcon ou d'une galerie formant saillie.
Sous les balcons, les galeries, etc. si l'orifice continue jusqu'à la façade avant.	>2 m
Dans le jardin ou sur la terrasse.	>2 m jusqu'à l'extérieur. (**)
Par rapport à la façade d'en face.	>2 m (si la distance jusqu'à la façade d'en face est plus petite, les conditions mentionnées dans "façade-généralités" s'appliquent aux deux façades).
Informez-vous auprès votre compagnie du gaz locale pour les prescriptions en ce qui concerne les orifices dans les deux façades d'en face et des orifices dans des façades qui forment un angle.	

(*) Ces distances minimales ne s'appliquent pas si entre l'orifice et A, B ou C une obstruction a été placée qui dépasse la façade d'au moins 0,5 m et qui a une longueur supérieure à la distance.

(**) Cette distance n'est pas exigée si l'orifice se trouve à au moins 1 m au-dessus de la partie visée à l'extérieur.

Les orifices qui sont placées à une distance de moins de 2 m au-dessus et de moins de 0,5 m, horizontalement, de la partie durcie d'une surface accessible au public, doivent être munies d'une protection efficace. Cette protection ne doit avoir aucun effet sur le bon fonctionnement de l'appareil.

2.4 DISPOSITIFS GENERAUX

2.4.1 Raccordement au gaz

Le raccordement au gaz (3/8" filet intérieur/bride de 12 ou 15 mm de diamètre) s
trouve à l'arrière de l'appareil.
Utiliser pour la conduite d'alimentation un tuyau de gaz G de 1/2" minimum avec
robinet.

2.4.2 Evacuation des gaz de combustion/adduction d'air de combustion

Pour une évacuation des gaz de combustion associée à une adduction d'air de combustion, il convient d'utiliser une des possibilités d'installation du système de canalisation concentrique BARBAS suivantes

IMPORTANT: **Il est interdit d'utiliser et/ou placer des matériaux inflammables à proximité du système de canalisatio pour cause des températures élevées du mur extérie (jusqu'à ± 150°C). C'est pour cette raison que tout le système de canalisation concentrique, entre l'endro où celui-ci disparaît de la vue et la sortie, doit être revêtu d'un matériau résistant à la chaleur après le montage.**

POSSIBILITES DE RACCORDEMENT SYSTEME DE CANALISATION CONCENTRIQUE FIXE ø100 mm – ø150 mm BARBAS

Possibilités de raccordement	RACCORDEMENT SUPERIEUR				RACCORDEMENT A L'ARRIERE			
Sortie murale horizontale	Figure 4 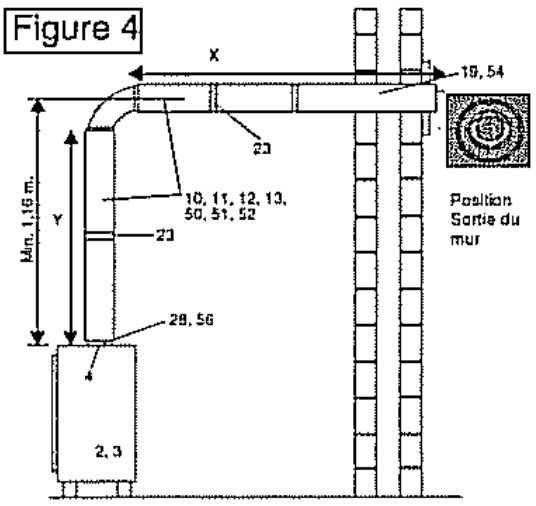				Figure 5 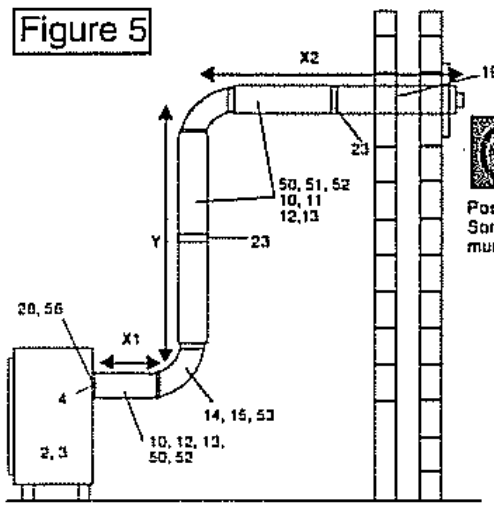			
Appareil:	X (min-max)	Y (min-max)		Placer une plaque de resserrement	X1 (min-max)	X2 (min-max)	Y (min-max)	Placer une plaque de resserrement
Miami / Dallas	0,6 - 3,6 m 0 - 0,6 m	1,0 - 3,0 m 1,0 - 3,0 m		- ø90 mm	0 - 0,5 m	0 - 0,6 m	1,0 - 3,0 m	-
Eco 1050 / Eco 1250	0,6 - 1,6 m 0 - 0,6 m	1,0 - 3,0 m 1,0 - 3,0 m		- ø90 mm	0 - 0,5 m	0 - 0,6 m	1,0 - 3,0 m	-
Canterbury	0 - 1,1m	1,0 - 3,0 m		-	0 - 0,5 m	0 - 0,6 m	1,0 - 3,0 m	-

POSSIBILITES DE RACCORDEMENT SYSTEME DE CANALISATION CONCENTRIQUE FIXE ø100 mm – ø150 mm BARBAS

Possibilités de raccordement	RACCORDEMENT SUPERIEUR				RACCORDEMENT A L'ARRIERE			
Sortie de toit verticale sans coude	Figure 6 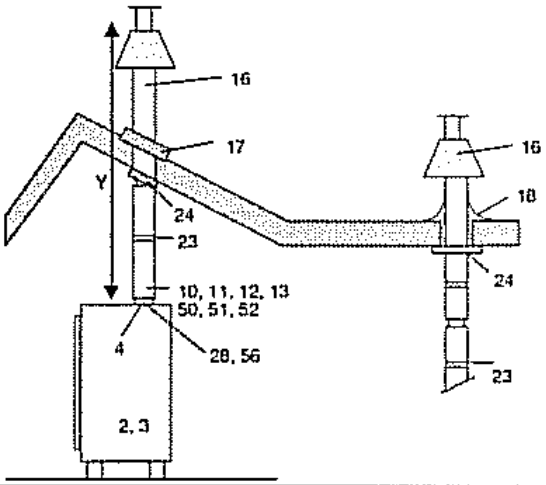				Figure 7 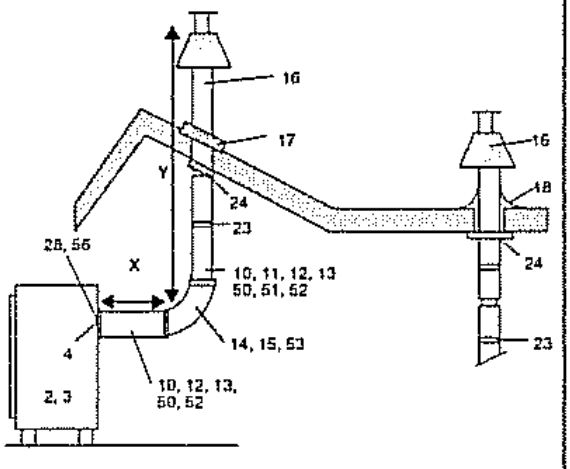			
Appareil:		Y (min-max)		Placer une plaque de resserrement	X (min-max)	Y (min-max)		Placer une plaque de resserrement
Miami / Dallas		2,0 - 8,0 m 8,0 - 12,0 m		ø60 mm ø50 mm	0 - 0,5 m 0 - 0,5 m	2,0 - 8,0 m 8,0 - 12,0 m		ø60 mm ø60 mm
Eco 1050 / Eco 1250		2,0 - 5,0 m 5,0 - 12,0 m		ø60 mm ø50 mm	0 - 0,5 m 0 - 0,5 m	2,0 - 8,0 m 8,0 - 12,0 m		ø60 mm ø60 mm
Canterbury		2,0 - 4,0 m 4,0 - 7,0 m 7,0 - 12,0 m		ø70 mm ø60 mm ø50 mm	0 - 0,5 m 0 - 0,5 m	2,0 - 8,0 m 8,0 - 12,0 m		ø60 mm ø60 mm
Sortie de toit verticale avec coude	Figure 8 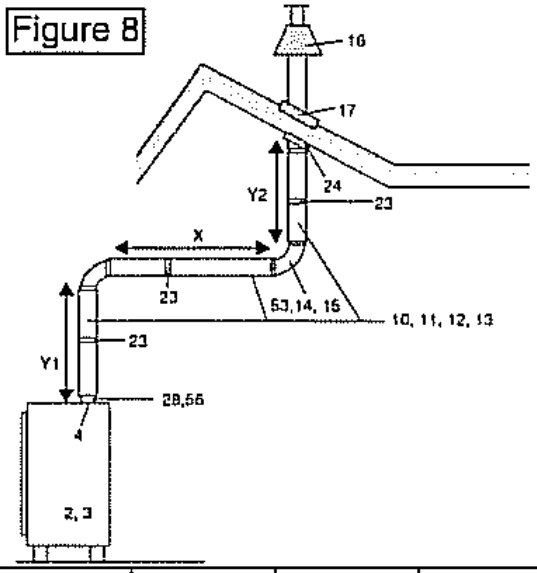				Figure 9 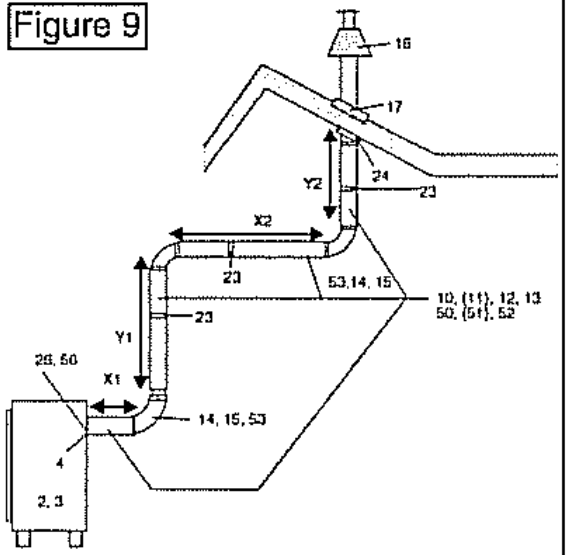			
Appareil:	X(*) (min-max)	Y1(*) (min-max)	Y1+Y2(*) (min-max)	Placer une plaque de resserrement	X1(**) (min-max)	X2(**) (min-max)	Y1+Y2(**) (min-max)	Placer une plaque de resserrement
Miami / Dallas Eco 1050 / Eco 1250 Canterbury	0 - 3,0 m	1,0 - 11,0 m	1,0 - 11,0 m	ø60 mm	0 - 0,5 m	0 - 2,0 m	1,0 - 11,0 m	-

(*): (Y1 + Y2) : X ≥ 2:1

(**): (Y1 + Y2) : (X1 + X2) ≥ 2:1

TOUS LES FORMATS COMPRENNENT LA LONGUEUR DE LA SORTIE DU TOIT ET DU MUR

MIAMI / DALLAS / ECO 1050 / ECO 1250 / CANTERBURY

POSSIBILITES DE RACCORDEMENT SYSTEME DE CANALISATION CONCENTRIQUE FLEXIBLE ø100 mm – ø150 mm BARBAS

Possibilités de raccordement	RACCORDEMENT SUPERIEUR				RACCORDEMENT A L'ARRIERE			
Sortie pour cheminée verticale en utilisant un conduit de fumée existant (Flexible ø100 ou ø100/ø150)	Figure 10 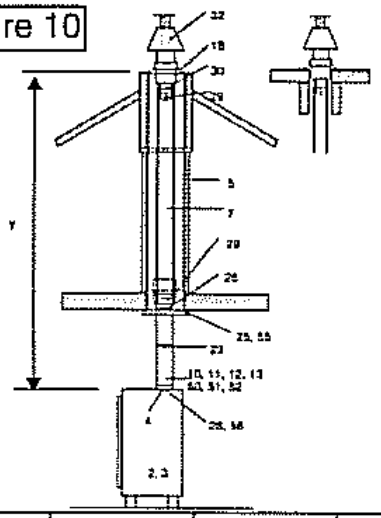				Figure 11 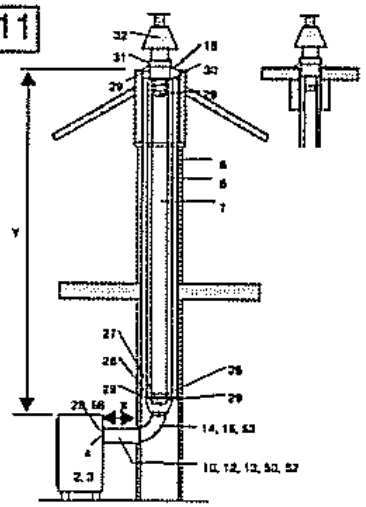			
Appareil:		Y (min-max)		Placer une plaque de resserrement	X (min-max)	Y (min-max)		Placer une plaque de resserrement
Miami / Dallas		2,0 - 8,0 m 8,0 - 12,0 m		ø60 mm ø50 mm	0 - 0,5 m 0 - 0,5 m	2,0 - 8,0 m 8,0 - 12,0 m		ø60 mm ø60 mm
Eco 1050 / Eco 1250		2,0 - 5,0 m 5,0 - 12,0 m		ø60 mm ø50 mm	0 - 0,5 m 0 - 0,5 m	2,0 - 8,0 m 8,0 - 12,0 m		ø60 mm ø60 mm
Canterbury		2,0 - 4,0 m 4,0 - 7,0 m 7,0 - 12,0 m		ø70 mm ø60 mm ø50 mm	0 - 0,5 m 0 - 0,5 m	2,0 - 8,0 m 8,0 - 12,0 m		ø60 mm ø60 mm
Sortie pour cheminée verticale en utilisant un conduit de fumée existant avec un coude de >45° (Flexible ø100 ou ø100/ø150)	Figure 12 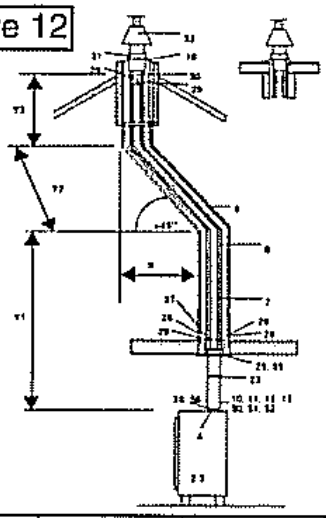				Figure 13 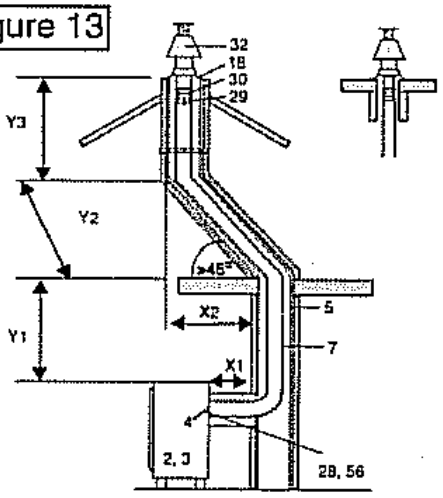			
Appareil:	X(*) (min-max)	Y1(*) (min-max)	Y1+Y2+Y3(*) (min-max)	Placer une plaque de resserrement	X1(**) (min-max)	X2(**) (min-max)	Y1+Y2+Y3(**) (min-max)	Placer une plaque de resserrement
Miami / Dallas Eco 1050 / Eco 1250 Canterbury	0 - 3,0 m	1,0 - 11,0 m	1,0 - 11,0 m	ø60 mm	0 - 0,5 m	0 - 2,0 m	1,0 - 11,0 m	-

(*): (Y1 + Y2 + Y3) : X ≥ 2:1

(**): (Y1 + Y2 + Y3) : (X1 + X2) ≥ 2:1

TOUS LES FORMATS COMPRENNENT LA LONGUEUR DE LA SORTIE DU TOIT ET DU MUR

1. -
2. Poêle à verlouse à gaz : MIAMI / DALLAS / ECO 1050 / ECO 1250
3. Poêle à verlouse à gaz de fonte : CANTERBURY
4. Plaque de resserrement ø (les différents plaques déversoir sont livrés avec chaque appareil).
5. Conduit de cheminée. Min. ø150 mm interne, 100% sans fuites.
6. Conduit de cheminée ou couverture résistante à la chaleur. Min. ø 160mm interne.
7. Conduit de cheminée flexible en acier inoxydable ø100 mm interne, AISI 316Ti(Gastec QA).
8. Conduit de cheminée flexible en acier inoxydable ø150 mm interne, AISI 316Ti.
9.
10. et puis : voir Paragraphe 2.4.2

L'appareil combiné avec le système de canalisation concentrique BARBAS ø100 - ø150 mm (FIXE ET/OU FLEXIBLE) est homologué selon la norme européenne CE pour appareils à gaz, et peut par conséquent uniquement être utilisé avec ce système.

2.4.3 COMPOSANTS DISPONIBLES POUR LE SYSTEME DE CONDUIT DE FUMEE CONCENTRIQUE BARBAS Ø100 mm - Ø150 mm

N° DESSIN	ART. / N° DE COMMANDE	DESCRIPTION	Couleur(*)		Application	
			RVS	antr	FIXE	FLEX
10	287.1015	Tuyau concentrique, longueur = 500 mm, incl. ①, ② et ③	●		●	
11	287.1016	Tuyau concentrique, longueur = 1000 mm, incl. ①, ② et ③	●		●	
12	287.1017	Tuyau concentrique télescopique, l = min 325 / max 440 mm, incl. ①, ② et ③	●		●	
13	287.1018	Tuyau concentrique à longueur réductible, l = 500 mm, incl. ①, ② et ③	●		●	
14	287.1031	Coude concentrique 90°, incl. ①, ② et ③	●		●	
15	287.1032	Coude concentrique 45°, incl. ①, ② et ③	●		●	
16	287.1024	Sortie de toit, l = 1360 mm (verticale), incl. ①, ② et ③	●	●	●	●
17	284.1025	Tuile universele inclinaison toit 20°– 45° (**), avec collier de plomb	●		●	●
18	284.1026	Solin plat pour cheminée ou toit plat	●		●	●
19	287.1030	Sortie murale horizontale, l = 600 mm (horizontale (à longueur réductible)), incl. ①, ② et un jeu de plate-formes de mur sablière	●	●	●	●
20	287.1021	① : Collier de serrage Ø150 mm, acier inoxydable	●		●	●
21	284.1022	② : Manchette en silicone Ø150 mm			●	●
22	287.1023	③ : Manchette en silicone, rouge Ø100 mm			●	●
23	284.1029	④ : Support mural	●		●	●
24	284.1027	Jeu plaques finition toit / coupe-feu	●		●	●
25	282.1139	Plaque de plafond pour passage Ø100 mm/Ø150 mm fixe-Ø100 (flex)	●		●	●
26	286.2101	Adaptateur 100 acier inoxydable ; Ø100 mm externe (fixe) x Ø107 mm interne (flex) [appliance - Ø100 mm flex] et [Ø100 mm fixe - Ø100 mm flex]	●			●
27	286.2102	Adaptateur 150 acier inoxydable; Ø148 mm externe (fixe) x Ø148 mm interne (flex) [appliance - Ø150 mm flex]	●			●
28	284.1150	Collier de serrage acier inoxydable Ø150. Pour adaptateur 150 [appliance-Ø150 mm flex]	●		●	●
29	422.3510	Parker Ø3,5 mm x 9,5 mm acier inoxydable. Pour le verrouillage des conduits flexibles. (3 pièces minimum par raccord)	●			●
30	443.0126	Joint de tuyau Ø100 mm. (2 pièces minimum par raccord)	●			●
31	443.0127	Joint de tuyau Ø150 mm. (2 pièces minimum par raccord)	●			●
32	287.1138	Sortie de toit, L = 610 mm (verticale). Pour système de canalisation flexible, incl. ① et ②	●	●	●	●
50	90008101	Tuyau concentrique, L=500 mm, incl. ①, ② et ③		●	●	
51	90008100	Tuyau concentrique, L=1000 mm, incl. ①, ② et ③		●	●	
52	90008102	Tuyau concentrique à longueur réductible, L=500 mm, incl. ①, ② et ③		●	●	
	90008108	Coude concentrique "lisse" 45°, incl. ①, ② et ③		●	●	
53	90008103	Coude concentrique "lisse" 90°, incl. ①, ② et ③		●	●	
54	90008106	Sortie murale horizontale, l = 600 mm (horizontale à longueur réductible), incl. ①, ② et un jeu de plate-formes de mur sablière		●	●	
55	90008004	Plaque de plafond pour passage Ø100 mm / Ø150 mm fixe - Ø100 mm flex.		●	●	
	90008107	Collier de serrage Ø150 mm, acier inoxydable		●	●	
56	90008005	Collier de serrage Ø150 mm, acier inoxydable		●	●	

(*) : Couleur : RVS : Acier inoxydable, clarté
antr. : Couleur antracite, mat

(**) : Tuile universele avec inclinaison toit de 45° est livrable sur demande.

Utiliser des conduits en acier inoxydable flexibles avec la qualité ; AISI 316-Ti.
Le conduit flexible Ø100 mm pour les gaz de combustion doit également être muni de la marque GASTEC-QA.

2.5 INSTALLER L'APPAREIL



La distance minimale entre l'appareil et l'arrière-mur doit être de 10 cm. La distance minimale vers le côté gauche et droit de l'insert fermé à gaz et un mur doit être de 20 cm.

Si l'appareil ; MIAMI, DALLAS ou CANTERBURY doit être posé sur un plancher, tapis ou linoleum, le sol sous l'insert fermé à gaz doit être protégé avec une plaque résistante à la chaleur.

L'appareil : ECO 1050 ou ECO 1250 doit être posé sur un sol résistant au poids de l'appareil.

Les matériaux facilement inflammables, par exemple des rideaux, ne doivent pas être placés à proximité de l'insert fermé à gaz. Distance de sécurité minimale : 100 cm.

2.5.1 Pièce de raccordement de la cheminée

L'appareil a été fourni avec une pièce de raccordement combinée (supérieur / arrière), qui a été assemblée dans l'usine comme un raccordement supérieur. Si un raccordement arrière doit être utilisé, la *bague extérieure* de la pièce de raccordement doit être détachée, la *bague intérieure* à l'intérieur (dans la chambre de combustion) détachée et les deux doivent être échangées avec la plaque de protection situé à l'arrière.
Démontage de la bague extérieure sur le côté supérieur du MIAMI / DALLAS / CANTERBURY est possible après l'enlèvement de la plaque supérieure de l'appareil qui est fixée avec 4 boulons. La pierre supérieure doit être enlevée (modèles ECO 1050 et ECO 1250 uniquement).
La vitre des appareils doit être enlevée en démontant la bague intérieure.
Chapitre 3.3 : "DEMONTAGE / MONTAGE DE L'INSTRUMENT DE REGLAGE ET DU BRULEUR".

2.5.2 Mise en place des pierres dans le ECO 1050 / ECO 1250

Positionnez les pierres inférieures, avec la partie la plus large en dessous, sur le sol. Positionnez l'appareil en dessus. Fixez les pierres latérales en les poussant doucement vers le bas sur le rail. Si besoin est, le rail peut être ajusté. Positionnez la pierre supérieure (avec le trou rond) avec la partie la plus large exposée en haut.

En cas d'utilisation du raccordement de cheminée arrière, il faut obturer l'ouverture de la pierre supérieure avec une grille en acier inoxydable mat, que votre distributeur vous fournira gratuitement.

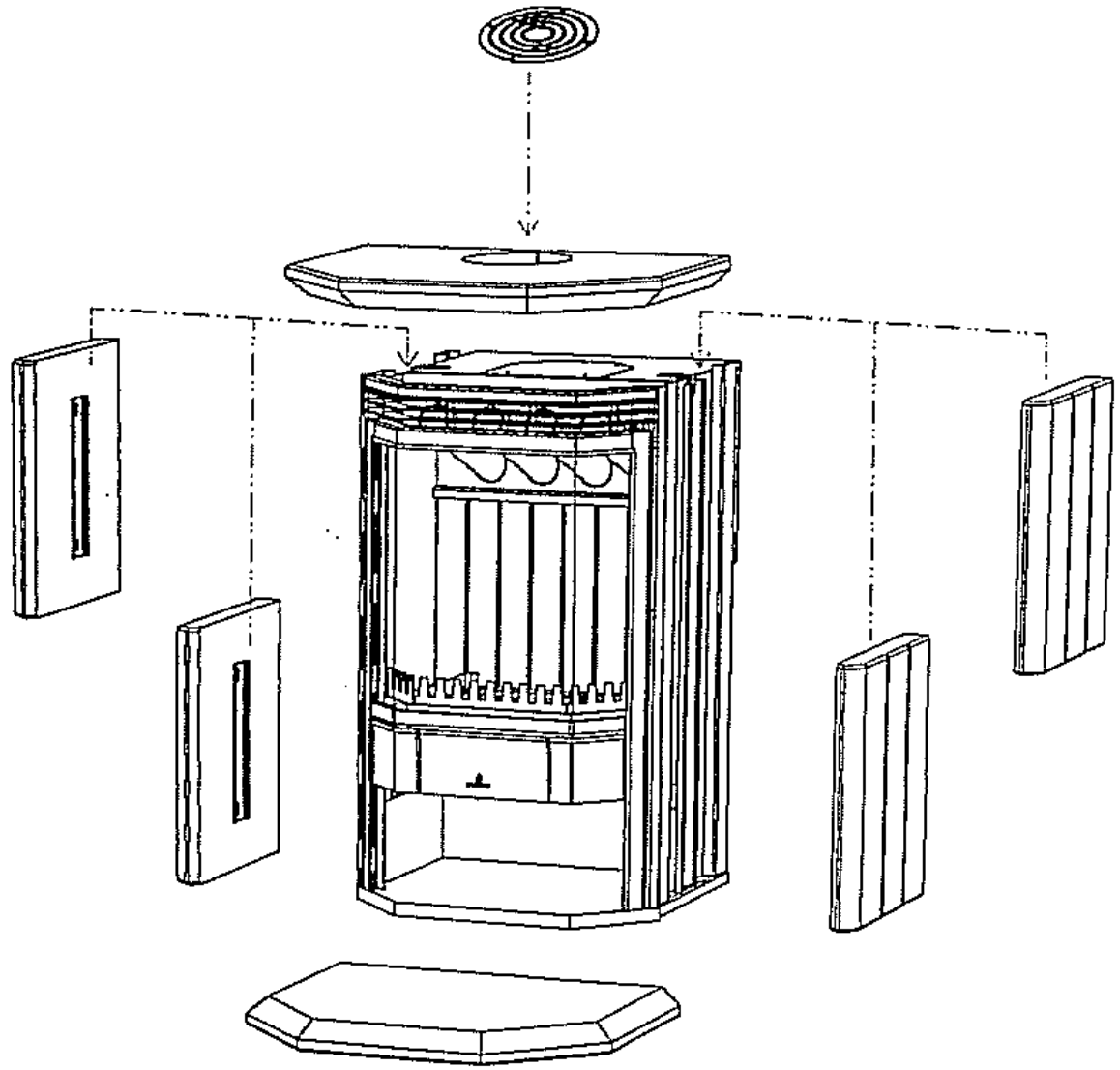

Figure 14: Pierres ECO 1250

2.5.3 Raccordement au gaz



Veiller à ce que l'unité de réglage du gaz ne soit pas tournée lors du raccordement. Veiller également à ce qu'aucune tension ne se produise sur l'unité de réglage du gaz et les conduits.

2.5.4 Raccordement système de canalisation concentrique ø100 – ø150 mm

Le système de canalisation concentrique est à présent raccordé sur l'appareil. Veiller à ce que les raccordements soient complètement étanches.

2.5.5 Contrôle des raccordements au gaz

Après le branchement des conduites d'alimentation au gaz, contrôlez l'étanchéité de tous les raccords au moyen d'eau savonneuse ou d'un détecteur de fuites.

2.5.6. Pose des bûches ou briquettes de charbon en céramique

Gaz naturel:
Après avoir enlevé la partie frontale et la plaque vitrée, vous pouvez verser les perles de vermiculite sur le brûleur et placer les bûches en céramique selon la Figure 15; (Figure 16 ou Figure 17: Bûches ou briquettes de charbon en céramique pour le Canterbury). Voyez égalementy Chapitre 3.3: "DEMONTAGE/ MONTAGE DE L'INSTRUMENT DE REGLAGE ET DU BRULEUR".

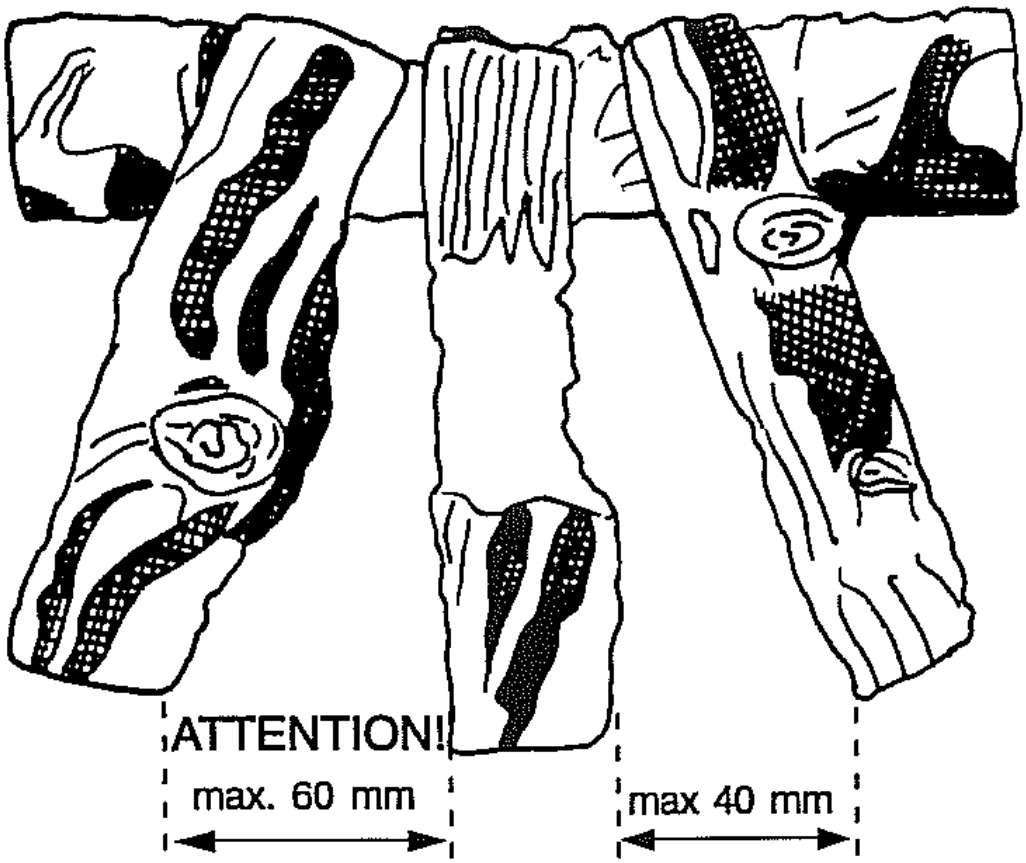

Figure 15: Le logement du brûleur
MIAMI / DALLAS / ECO 1050 / ECO 1250

Propane:
Le placement des bûches est identique à celui, des appareils de gaz naturel mentionnés ci-dessus. Attention: Dans ce cas, la mise en place des perles de vermiculite est interdite. Pour cette raison, les perles de vermiculite ne sont pas livrées avec les appareils propane.

Le logement du brûleur contenant les perles de vermiculite et l'agencement des bûches ne peut pas être modifié.

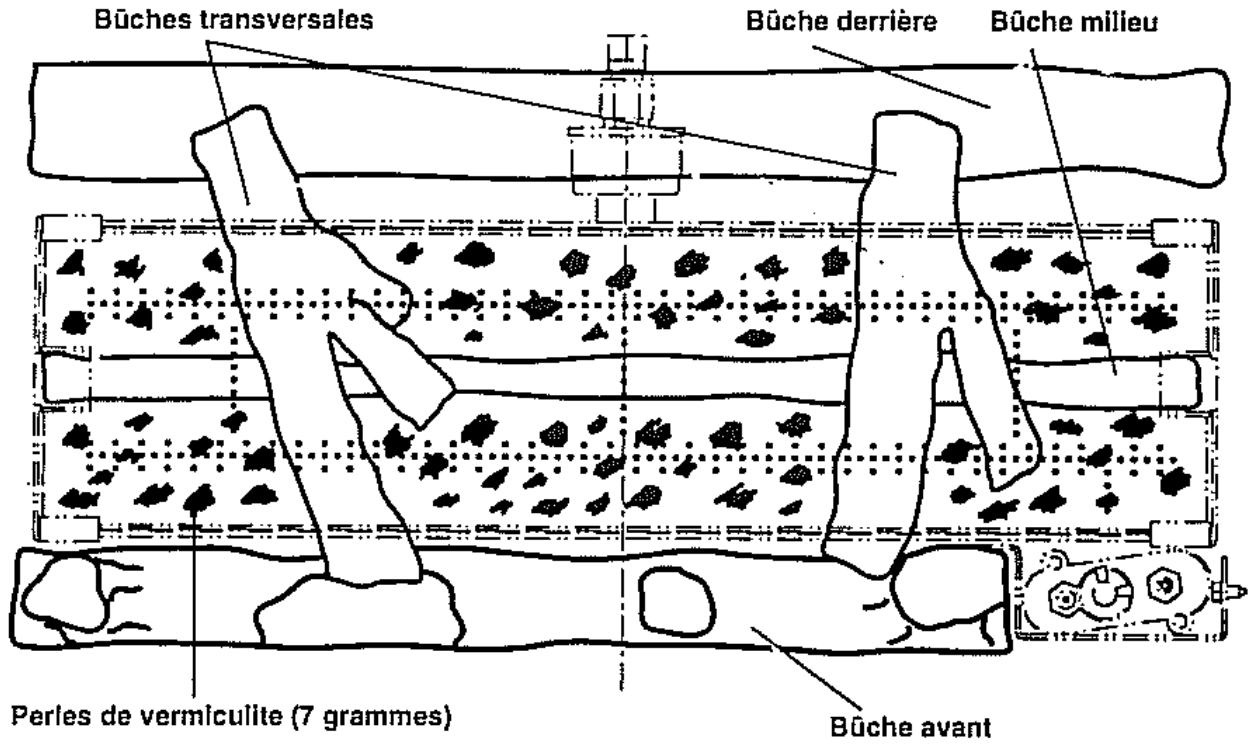

Figure 16: Le logement du brûleur avec bûches CANTERBURY

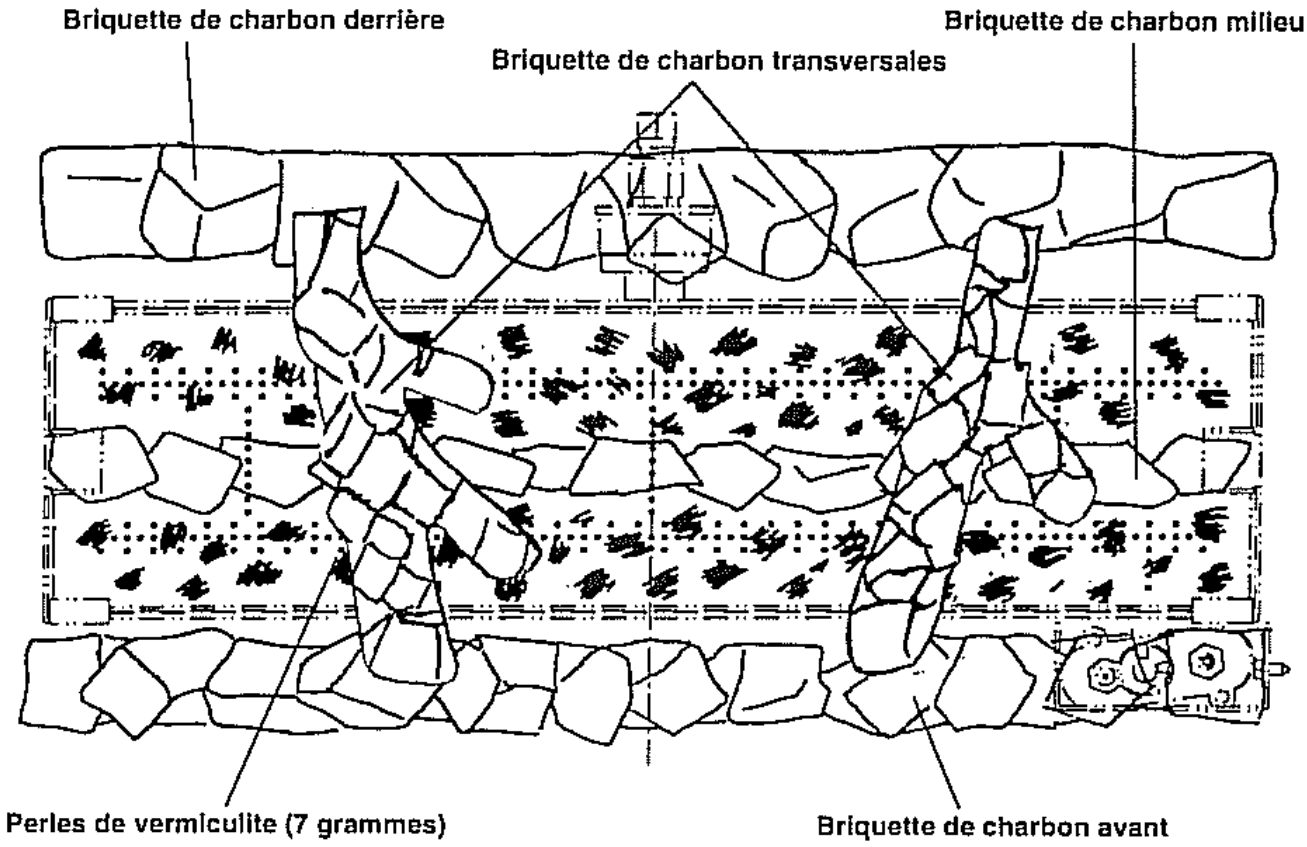

Figure 17: Le logement du brûleur avec briquettes de charbon CANTERBURY

2.5.7 Montage de la plaque de resserrement

En fonction de la longueur et de la forme du système de canalisation concentrique ø100 - ø150 mm et de la construction de l'orifice, une plaque de resserrement avec un certain diamètre doit être montée dans le plafond de la chambre de combustion. Voyez les possibilités de raccordement, mentionnées sur les pages 11, 12 et 13.

Le passage standard pour les gaz de combustion est de ø100 mm. Les plaques de resserrement suivants sont fournis avec chaque appareil.

MIAMI, DALLAS, ECO 1050, ECO 1250 :ø50 mm / ø60 mm /ø70 mm /ø90 mm
CANTERBURY : ø50 mm / ø60 mm /ø70 mm /ø80 mm



Veiller à monter la bonne plaque de resserrement. La bonne plaque de resserrement fournira à l'appareil un jeu de flammes, une combustion et un rendement optimal. Le montage d'une mauvaise plaque de resserrement peut causer des pannes à l'appareil.

2.5.8 Contrôle de l'appareil après l'installation

Après l'installation de l'appareil, l'installateur doit contrôler visuellement le jeu de flammes. Après l'allumage, de courtes flammes bleues/jaunes apparaissent. Ensuite, ces flammes s'agrandissent et prennent une couleur jaune plus prononcée. Lorsque toutes les flammes sont jaunes, l'appareil est à la température de service.

L'APPAREIL EST A PRESENT PRET A L'EMPLOI.

3 ENTRETIEN

3.1 Entretien annuel

L'appareil doit être nettoyé et contrôlé chaque année par un installateur agréé. Cette règle s'applique également au système de canalisation concentrique ø100 – ø150 mm.

L'entretien comprend les opérations suivantes :

- Nettoyage du brûleur principal, de la veilleuse et du conduit d'évacuation des gaz de combustion/conduit d'adduction de l'air de combustion.
- Les dépôts de suie peuvent éventuellement être enlevés à l'aide d'un aspirateur.
- Contrôle de l'étanchéité du trajet de l'évacuation des gaz et des gaz de combustion et de l'adduction de l'air de combustion.
- Contrôle du bon fonctionnement de l'unité de réglage du gaz, du circuit à thermocouple et de l'allumage du brûleur principal.
- Contrôle du système de canalisation concentrique ø100 – ø150 mm dans son intégralité, y compris la construction de l'orifice.

3.2 Pannes

Causes possibles d'extinction :

- Le système de canalisation concentrique ø100 - ø150 mm n'a pas été monté selon un des exemples du Chapitre 2.4.
- Montage d'une mauvaise plaque de resserrement ø.
- Entrée en service de la veilleuse en cas d'évacuation insuffisante ou inexistante des gaz de combustion.
- Encrassement ou défectuosité de la veilleuse.
- Pression de gaz insuffisante.
- Tension dans le thermocouple trop basse. Cela est souvent dû au fait que la pointe du thermocouple est insuffisamment chauffée par la veilleuse.
- Encrassement des contacts électriques dans le système thermoélectrique ; notamment à l'endroit du raccordement du thermocouple.

3.3 DEMONTAGE / MONTAGE DE L'INSTRUMENT DE REGLAGE ET DU BRULEUR

3.3.1 Démontage:

1. MIAMI / DALLAS:
Ouvrez la porte de verre en détachant les boulons à six pans creux.

ECO 1050:
Enlevez la porte de verre en détachant les boulons à six pans creux.

ECO 1250:
Enlevez le devant en détachant les boulons à six pans creux sur le côté inférieur (en dessus la couverture) et le côté supérieur.

CANTERBURY:
Enlevez le devant de fer forgé en détachant un boulon sur le côté inférieur et deux boulons sur le côté supérieur. Enlevez les agrafes de fixation autour de la plaque de verre et enlevez prudemment la plaque de verre.



UTILISER DES GANTS DE TRAVAIL

2. Enlevez le râtelier denté, la bûche ou la briquette de charbon et les perles de vermiculite.

3. MIAMI / DALLAS / ECO 1050 / ECO 1250:
Détachez l'accouplement de fermeture conique dans l'alimentation de gaz derrière le bloc de réglage de gaz. Enlevez tous les boulons de la plaque de fond, autour du brûleur. La plaque de fond complète avec le brûleur et le bloc de réglage de gaz peut être enlevée.

CANTERBURY:
Le brûleur peut être enlevé, après que l'alimentation de gaz, à l'arrière du brûleur, à été déconnectée. La veilleuse au côté supérieur peut être démontée. Le bloc de réglage de gaz peut être démonté à l'arrière

Figure 18: MIAMI / DALLAS

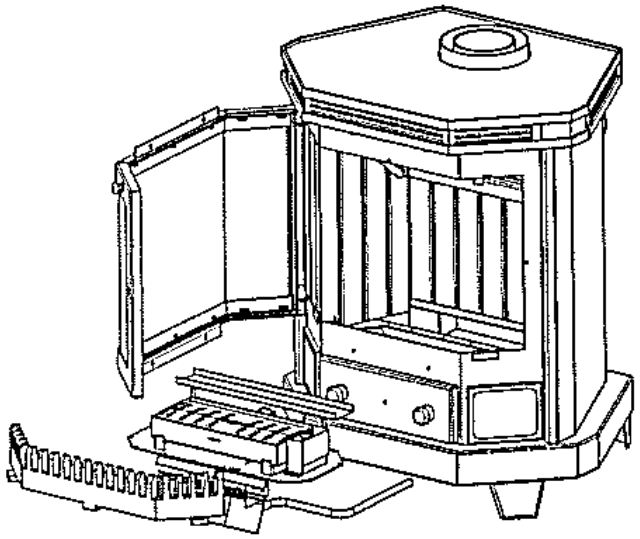

Figure 19: ECO 1050

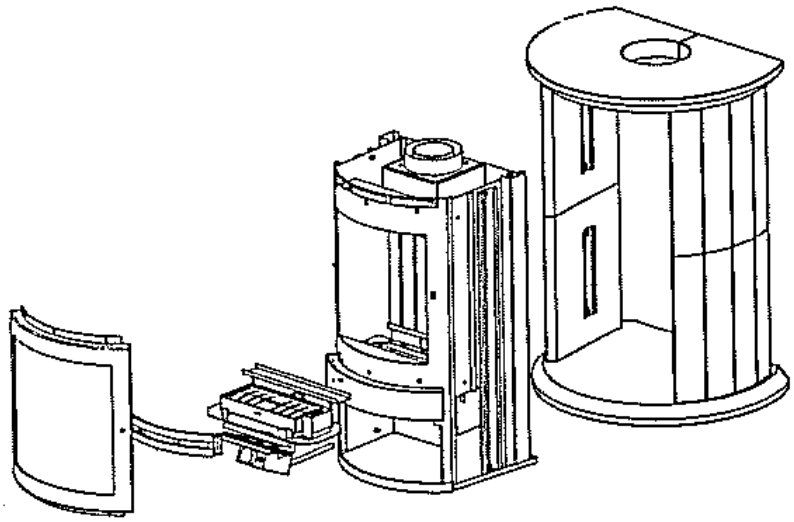

Figure 20: ECO 1250

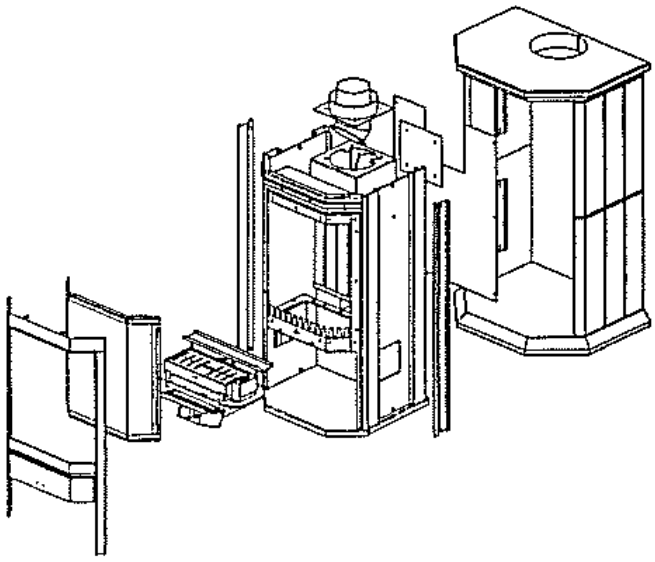

Figure 21: CANTERBURY

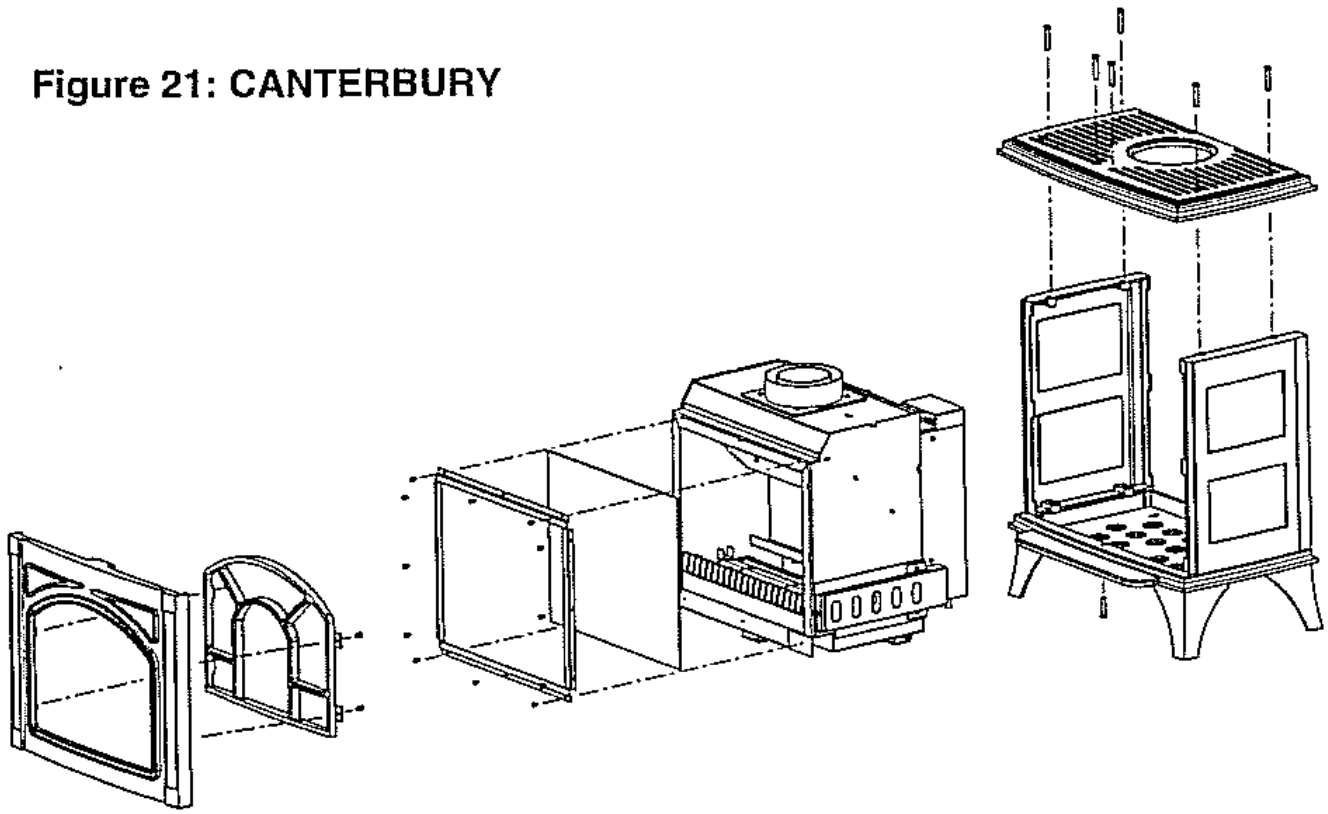

3.3.2 Montage

Le montage s'effectue dans l'ordre inverse du démontage.
Veiller à ce que le joint d'étanchéité de la plaque de fond et de la plaque vitrée prenne parfaitement appui. Après le montage, contrôler au moyen d'eau savonneuse ou d'un détecteur de fuite l'étanchéité de toutes les liaisons de gaz qui ont été déconnectées.

4 DIMENSIONS

Figure 22: MIAMI / DALLAS

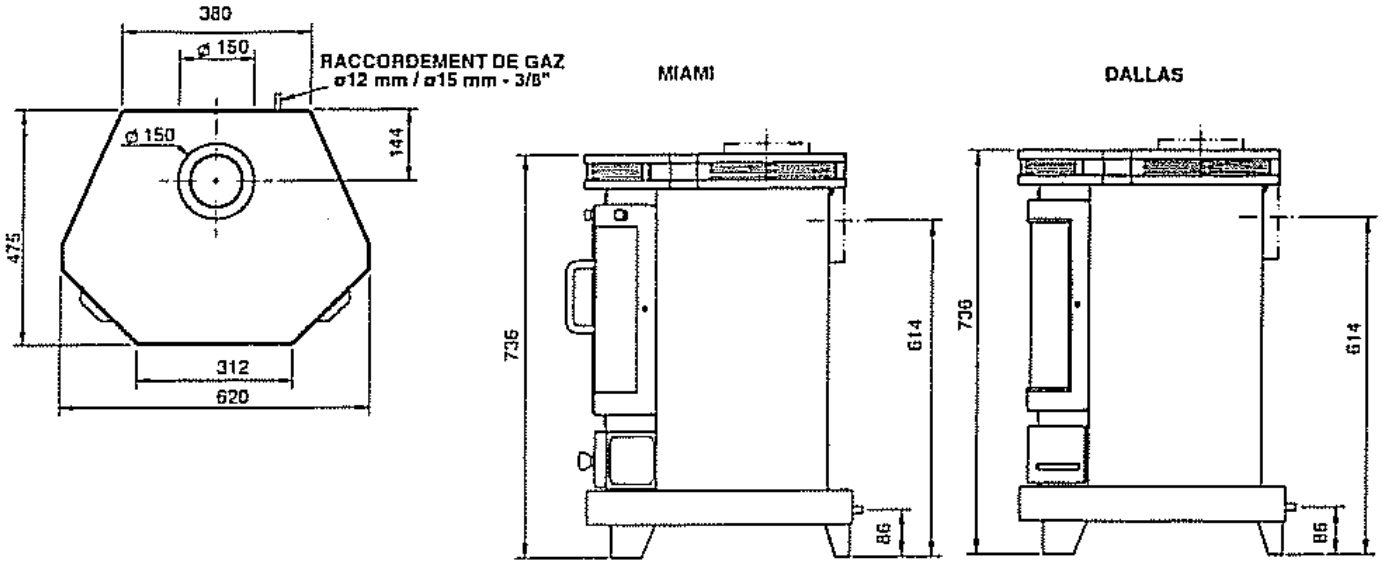

Figure 23: CANTERBURY

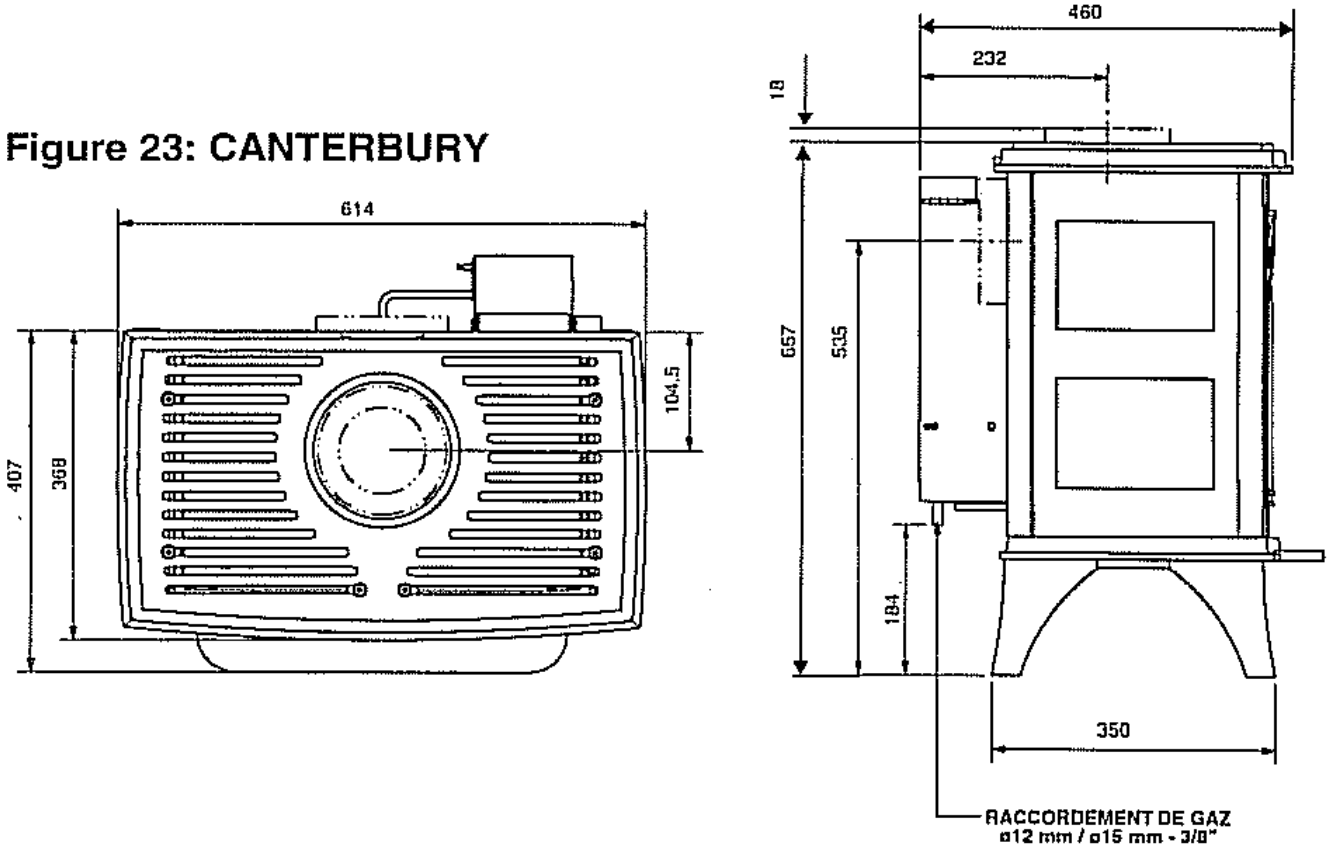

Figure 24: ECO 1050

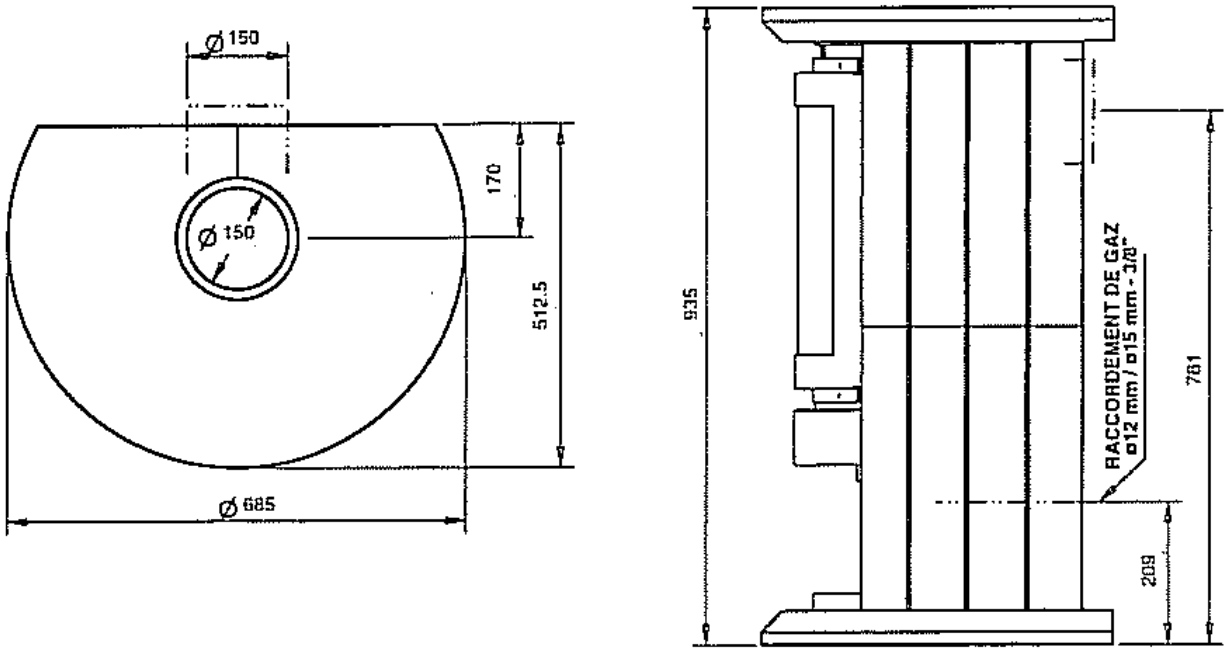

Figure 25: ECO 1250

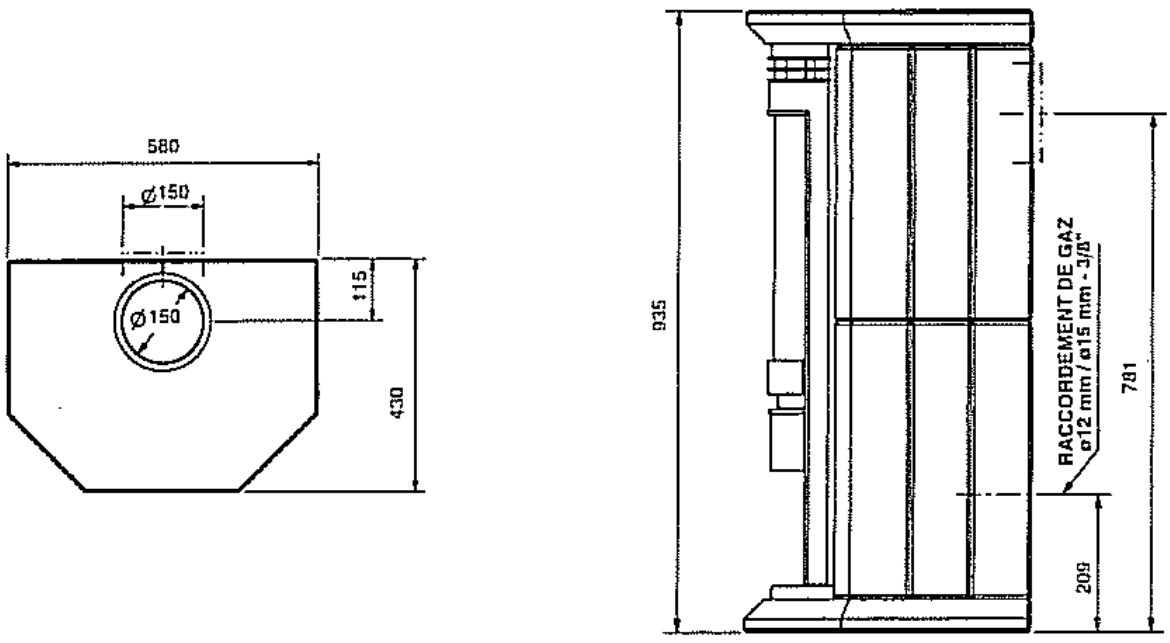

INHALT

Seite

GEBRAUCHSANLEITUNG 3

INSTALLATIONSVORSCHRIFT 7

KOMPONENTEN KONZENTRISCHES KANALSYSTEM 15

WARTUNG 22

ABMESSUNGEN 26

TECHNISCHE DATEN/VORSCHRIFTEN ..... AM ENDE DIESES HANDBUCHES

ERSATZTEILLISTE ..... AM ENDE DIESES HANDBUCHES

1 GEBRAUCHSANLEITUNG

1.1 EINLEITUNG

Wir möchten Ihnen zum Kauf dieses modernen BARBAS-Gasofens gratulieren. Mit diesem Qualitätsprodukt werden Sie jahrelang Heizvergnügen haben und das Spiel der Flammen und die gemütliche Wärme genießen.
Lesen Sie die Gebrauchsanleitung sorgfältig durch, bevor Sie dieses Gerät in Betrieb nehmen. Heben Sie bitte diese Bedienungsanleitung mit Ihren Unterlagen auf.

1.2 SICHERUNG DES GERÄTES

Dieses Gerät ist mit einer thermoelektrischen Zünd-Wachflammensicherung ausgestattet, um unerwünschtes Austreten von Gas aus dem Hauptbrenner zu verhindern.

1.2.1 Sicherheit



Dieses Gerät darf nicht ohne Glas in der Türe oder bei geöffneter Türe betrieben werden.



Es dürfen keine brennbaren Stoffe auf den keramischen Holzstapel gelegt werden.



Er dürfen sich keine leicht entflammbaren Materialien, wie Nylonkleidung oder brennbare Flüssigkeiten, in unmittelbarer Nähe des Gerätes befinden.



Sorgen Sie dafür, daß sich keine Kinder **ohne Aufsicht**, oder andere Personen, die keine Erfahrung im Umgang mit Gasheizungen haben, in der Nähe des Gerätes aufhalten.



Benutzen Sie einen Schutzschirm, um Kinder und andere Personen vor Verbrennungen zu schützen.

1.3 BEDIENUNG ALLGEMEIN

Hinter der Bedienungsklappe befindet sich der Gasregelblock, mit dem man das Gerät bedient. Das Gerät verfügt über einen Hauptbrenner, der mit dem Thermostatknopf und/oder Schieberegler bedient werden kann.
Mit dem Thermostatknopf wählt man die gewünschte Stellung und das modulierende Thermostat sorgt dafür, daß die eingestellte Temperatur (13 - 38°C) beibehalten wird.
Mit dem Schieberegler kann die gewünschte Position ausgewählt werden. Der Brenner werd dann ständig als Atmosphärenbrenner brennen, bis die Position geändert wird.
Beide Steuerknöpfe können zusammen benutzt werden.

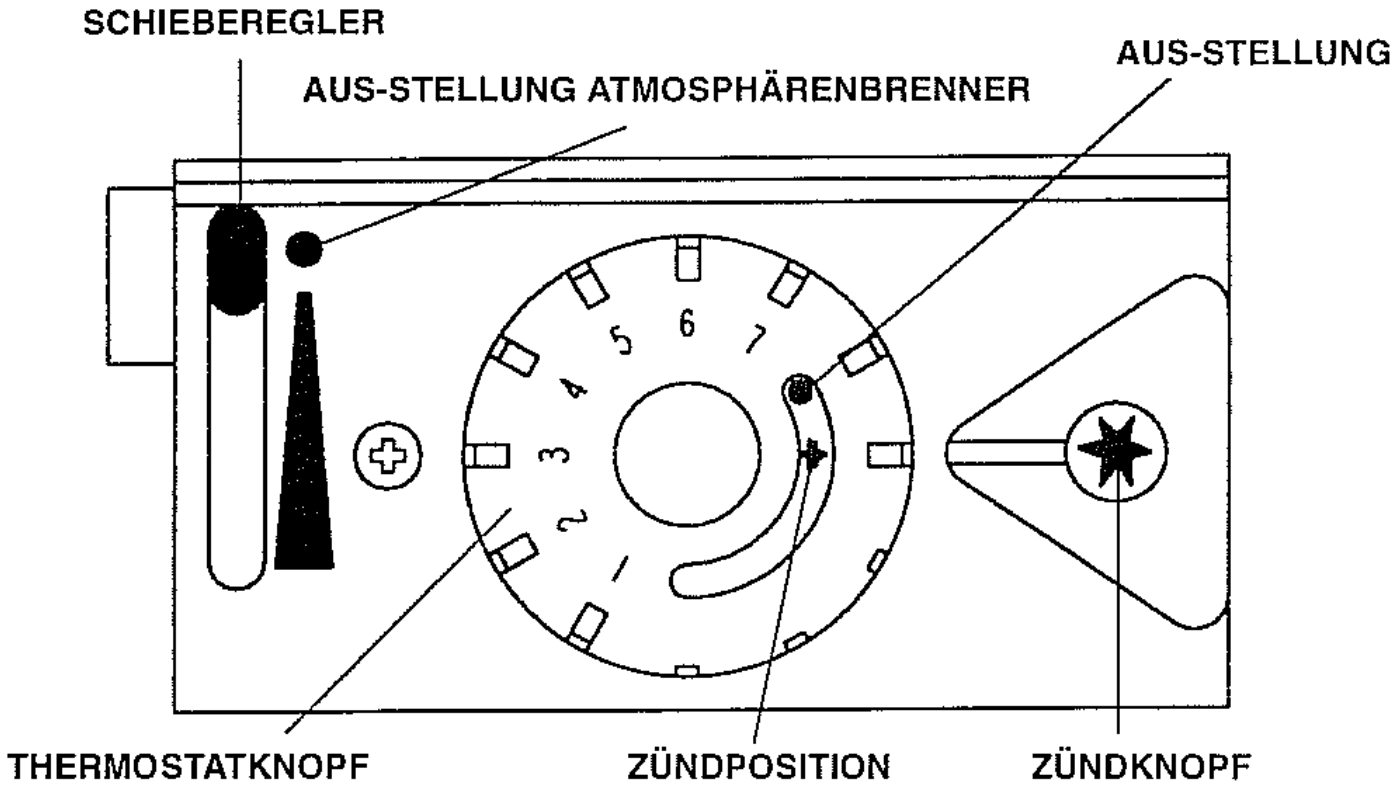

Abbildung 1: Bedienung

1.4 ZÜNDEN DER FLAMME

- Öffnen Sie den Gasabsperrhahn, der in der Gaszuleitung zum Gerät montiert ist.
- Schieben Sie den Schiebeknopf auf position "●".
- Drehen Sie den Thermostatknopf auf Zündposition "✶" und drücken Sie ihn hinein.
- Während Sie den Thermostatknopf gedrückt halten, müssen Sie den Zündknopf einige Male hineindrücken, um die Zünd-Wachflamme zu zünden. Durch das Glasfenster können Sie sehen, ob die Zünd-Wachflamme brennt.
- Wenn die Zünd-Wachflamme brennt, den Thermostatknopf noch 10 Sekunden lang gedrückt halten und dann loslassen.



Wenn die Zünd-Wachflamme erlischt, müssen Sie mindestens 5 Minuten warten, bevor Sie einen zweiten Versuch in der oben genannten Reihenfolge vornehmen.

- Indem Sie den Thermostatknopf auf die gewünschte Stellung drehen und/oder den Schiebeknopf in den gewünschten Stand schieben, zünden Sie den Brenner.

1.5 ABSCHALTEN DER FLAMME

- Sie drehen den Thermostatknopf auf Zündposition "✶".
- Schieben Sie den Schiebeknopf auf position "●".

Der Brenner ist jetzt abgeschaltet.

Wenn man den Thermostatknopf wieder auf Stellung "1" setzt, brennt der Brenner weiter, falls die Temperatur des Raums unter 13 °C bleibt.

1.6 ABSCHALTEN DER ZÜND-WACHFLAMME

Die Zünd-Wachflamme schalten Sie ab, indem Sie den Thermostatknopf auf "●" stellen. Wenn das Gerät längere Zeit nicht benutzt wird, ist es zu empfehlen, den Gasabschlußhahn in der Gaszuleitung zu schließen.



WICHTIG: **Wenn die Zünd-Wachflamme aus irgendeinem Grund verlischt, 5 Minuten warten, bevor Sie die Zünd-Wachflamme erneut zünden.**

Wenn sich das Gerät regelmäßig abschaltet, wenden Sie sich an Ihr Installationsunternehmen.

1.7 ZUM ERSTEN MAL HEIZEN

Das Gerät ist mit einer hitzebeständigen Lackschicht versehen, die für sehr hohe Temperaturen ausgelegt ist. Während der ersten Heizstunden können mehr oder minder unangenehme Gerüche durch Einbrennen des Lackes entstehen. Das ist weiter nicht gefährlich. Lassen Sie aus diesem Grund den Gasofen einige Stunden mit voller Leistung heizen, und lüften Sie den Raum während dieser Zeit gut. Außerdem kann sich auf dem Glas ein Belag bilden. Entfernen Sie den Belag, nachdem der Ofen abgekühlt ist, mit einem trockenen Tuch

1.8 TÄGLICHE PFLEGE

- Vermeiden Sie zuviel Staub in Ihrer Wohnung. Die Verbrennung von Staub kann nämlich dazu führen, daß sich Decken und Wände bräunlich verfärben. Entfernen Sie regelmäßig möglich Staubablagerungen in der Nähe der Ventilatoren mit Hilfe eines Staubsaugers.



Wenn das Glas gebrochen ist oder Risse aufweist, muß man es sofort ersetzen lassen, bevor das Gerät wieder in Betrieb genommen wird.

- Wenn auf dem Gerät etwas verschüttet wurde, muß es sofort abgeschaltet werden. Erst wenn das Gerät abgekühlt ist, kann man es reinigen.
- Niemals ein Scheuermittel, aggressive Mittel oder Herdputzmittel verwenden; benutzen Sie nur ein trockenes, nicht flusendes Tuch.
- Im Fachhandel gibt es hitzebeständigen Lack von BARBAS in Sprühdosen, sodaß man im Rahmen der jährlichen Pflege eventuell vorhandene kleine Flecken oder Beschädigungen beseitigen kann..

WICHTIG



Die Installation darf nur durch einen autorisierten Gasfachbetrieb erfolgen.

2 INSTALLATIONSVORSCHRIFT

2.1 ALLGEMEIN

Der Gasheizofen muß entsprechend der Beiliegenden Installationsvorschriften (siehe Technische Daten/Vorschriften in diesem Handbuch), den nationalen und regionalen Vorschriften/Bauverordnungen durch einen offiziellen Heizungsanlagenfachman oder von einem anerkannten Installationsunternehmen als "geschlossen" Gasheizofen aufgestelt und angeschlossen werden. Falls Sie hierzu noch Fragen haben, wenden Sie sich bitte an Ihr örtliches Energieversorgungsunternehmen.



Vor der Installation dieses Gasofens muß kontrolliert werden, ob die Daten auf dem Typenschild mit der Gasart und dem Gasdruck des entsprechenden Gasnetzes übereinstimmen.

Dieser Gasofen kann über einen Dach- oder Außenwandanschluß mit Hilfe des konzentrischen Barbas-Kanalsystems ø100 mm– ø150 mm angeschlossen werden. Die Rauchgase werden durch den natürlichen Abzug über das innere Rohr ø100 mm nach außen geführt. Die Verbrennungsluft wird zwischen den Rohren ø100 mm und ø150 mm hindurchgeführt.

Der Gasofen kann in einer normal belüfteten Wohnung aufgestellt werden, ohne daß eine zusätzliche Belüftung und/oder Rauchgasventilation erforderlich ist

Wenn der Ofen an einen vorhandenen Schornstein angeschlossen werden soll, müssen Sie zuvor mit dem Installateur Kontakt aufnehmen. Falls der Schornstein zuvor für einen Holz- oder Kohleofen (Kamin) benutzt wurde, muß dieser fachgerecht gefegt werden.

Nur für Deutschland:

Die Gasheizöfen werden ab Fabrik auf "ERDGAS-H" oder "ERDGAS-L" eingestellt. Auf dem Typenschild hinter der Bedienungsabdeckung is diese Einstellung registriert.

ERDGAS-H	G20: Wu = 12,68 KWh/m^3 (15°C, 1013 mbar) Anschlußdruck = 20 mbar
ERDGAS-L	G25: Wu = 10,38 KWh/m^3 (15°C, 1013 mbar) Anschlußdruck = 20 mbar

Der Umbau des Gasheizofens von ERDGAS-L nach ERDGAS-H oder umgekehrt darf ausschließlich durch einen offiziellen Heizungsanlagenfachmann durchführt werden. Man ändert die Brennerdruckeinstellung gemäß den Informationen in Kapitel "Technische Daten/Vorschriften", wenn der Brenner im maximalen Stand brennt und das Gerät die gewünschte Temperatur erreicht hat. Die Brennerdruckeinstellschraube befindet sich an der linken Seite des Gasregelblocks, hinter der Kunststoffkappe. Die Meßstellen für den Anschlußdruck (= Vordruck) und Brennerdruck befinden sich an der rechten Seite des Gasregelblocks. Siehe Abbildung 1A.

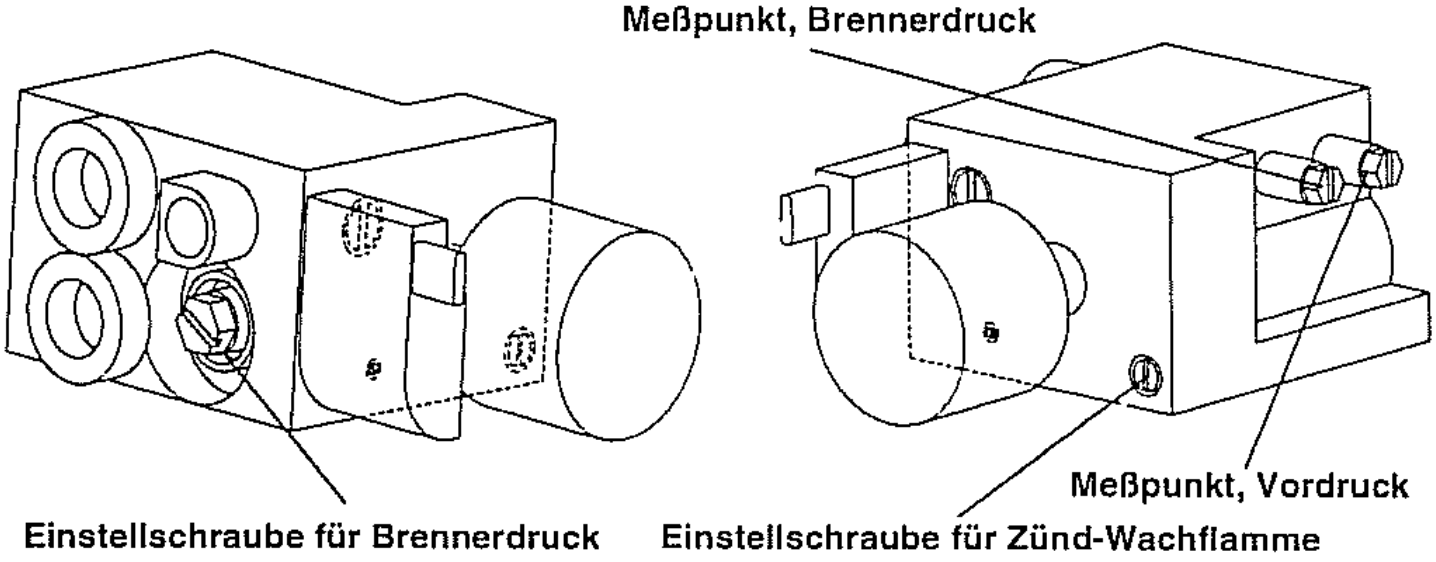

Abbildung 1A: Regelapparatur

2.2 KONZENTRISCHES BARBAS-KANALSYSTEM ø100 mm – ø150 mm

Der Ofen ist in Kombination mit dem konzentrischen Barbas-Kanalsystem ø = 100 – ø = 150 (starr und/oder flexibel), entsprechend der Europäischen CE-Norm für Gasheizungen, geprüft und darf daher nur ausschließlich mit diesem System installiert werden. Wenn der Ofen mit einem anderen Kanalsystem (vollständig oder teilweise) installiert wird, verfällt die Garantie und die Betriebserlaubnis.
Das konzentrische Barbas-Kanalsystem ø100 mm – ø150 mm muß bei einem Neueinbau oder dem Einbau in einen vorhandenen Rauchgasabzug eingebaut werden.

2.3 VORBEREITUNGEN FÜR DIE INSTALLATION

Bevor der Ofen aufgestellt werden kann, müssen die folgenden Vorbereitungen getroffen werden:

2.3.1 Vorschriften für die Lage des Rauchgasabzugs

2.3.1.1 Ort des Rauchgasabzugs für eine gute Funktion:

Abzug auf dem Dach:

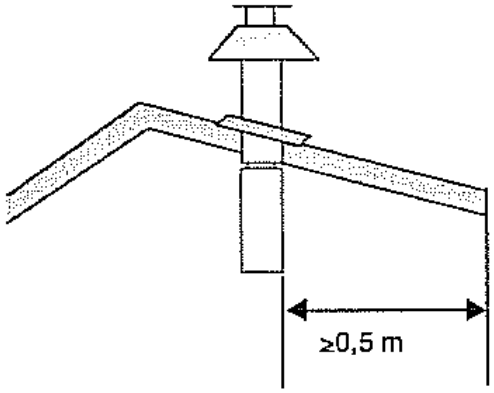

Abbildung 2: Abzug auf dem Dach

- Dieser muß minimal 0,5 m von der Dachkante entfernt sein, mit Ausnahme eines möglicherweise vorhandenen Dachfirstes.

Abzug im Giebel:

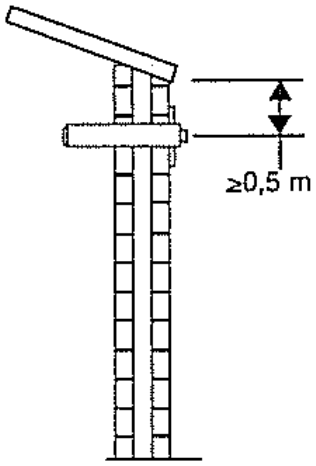

Abbildung 3: Abzug im Giebel

Dieser muß minimal 0,5 m entfernt sein von:
- den Ecken des Gebäudes.
- Dachvorsprüngen.
- Balkons u.ä., es sei denn, der Abzug verläuft mindestens bis an die Vorderseite des hervorstehenden Teils.

2.3.1.2 Standort des Abzugs, um eine Belästigung der Umgebung zu verhindern

Abstand = minimaler Abstand des Abzugs, aufgrund möglicher Belästigung, in Bezug auf:

A. eine Ventilationsöffnung für einen Wohnraum, Toilette oder Badezimmer.

B. eine Verbrennungsluftzufuhr, wenn die Verbrennungsluft durch einen Wohnraum geleitet wird.

C. ein Kippdrehfenster, das an einen Wohnraum, Toilette oder Badezimmer grenzt.

Abzug auf dem Dach:

Um eine Belästigung zu verhindern	Abstand: Abzug - A, B oder C
In der gleichen Dachfläche	>6 m (*)
In einer anderen Dachfläche	>3 m (*)(**)
Bei einem niedriger gelegenen Giebel	>2 m (**)
Bei einem höher gelegenen Giebel	>6 m (***)

(*) Wenn der erforderliche Abstand nicht eingehalten werden kann, überwiegt der Ort des Abzugs.

(**) Falls der Abzug mindestens 1 m höher liegt als die Einlaßöffnung der Zufuhreinrichtung oder den Kippdrehfenster.

(***) Falls der Abstand nicht eingehalten werden kann muß der Abzug minimal 1 m über dem höchsten Giebel/Dach hervorstehen.

Abzug im Giebel:

Um eine Belästigung zu verhindern	Abstand: Abzug - A, B oder C
Bei Giebeln in Maisonettenbauweise.	Nicht zulässig wenn A, B, oder C sich über dem Abzug finden.
Bei Giebel – allgemein. (*)	Abzug oben: >2 m Abzug unten: >0,75 m Links und rechts des Abzug: >0,75 m
<1 m vom Dachrand	>2 m
Unter Balkons, Galerien usw.	>2 m bis zur Unterseite eines hervorstehenden Balkon oder einer Galerie.
Unter Balkons, Galerien usw. wenn der Abzug bis zur Vorderseite verläuft.	>2 m
Im Garten oder auf der Terrasse.	>2 m bis zum Außenraum. (**)
In Bezug auf gegenüberliegenden Giebel.	>2 m (wenn der Abstand zum gegenüberliegenden Giebel kleiner ist, gelten für beide Giebel die Bedingungen, die unter "Giebel allgemein" aufgeführt sind).
Informieren Sie sich bei Ihrem lokalen Energieversorgungsunternehmen bezüglich der Vorschriften über Abzüge in beide gegenüber gelegenen Giebeln und Abzügen in den Giebeln einen Winkel bilden.	

(*) Diese Minimumabstände haben keine Gültigkeit, wenn sich zwischen dem Abzug und A, B oder C ein Vorsprung befindet, der mindestens 0,5 m aus dem Giebel hervorragt und länger ist als der Abstand.

(**) Diese Abstand ist nicht erforderlich, wenn der Abzug mindestens 1 m höher liegt als das betreffende Teil des Außenraumes.

Abzugkanäle, die weniger als 2 m über und weniger als 0,5 m in horizontaler Richtung vom befestigten Teil einer öffentlich zugänglichen Fläche angebracht sind, müssen mit einem geeigneten Schutz versehen sein. Dieser Schutz darf die einwandfreie Funktion des Ofens nicht beeinflussen.

2.4 ALLGEMEINE VORKEHRUNGEN

2.4.1 Der Gasanschluß

Der Gasanschluß (3/8" Außengewinde/Durchmesser 12 mm oder 15 mm Quetschkupplung) befindet sich an der Hinterseite des Geräts. Verwenden Sie als Zuleitung minimal ein 1/2" G Gasrohr mit einem Anschlußhahn.

2.4.2 Der Rauchgaskanal/die Verbrennungsluftzufuhr

Für einen kombinierten Rauchgasabzug mit Verbrennungsluftzufuhr muß eine der nachfolgenden Ausführungen des konzentrischen BARBAS-Rauchgassystems verwendet werden:

WICHTIG: **Aufgrund der hohen Temperatur des Außenrohres (bis zu ca. 150°C), dürfen keine brennbaren Materialen in der Nähe des Kanalsystems verwendet und/oder angebracht werden. Aus diesem Grund muß das gesamte konzentrische Kanalsystem zwischen der Stelle, wo es außer Sichtweite gerät und dem Ausfluss, nach der Montage mit einem hitzebeständigen Material ummantelt werden.**

ANSCHLUSSMÖGLICHKEITEN STARRES KONZENTRISCHES BARBAS-KANALSYSTEM ø100 mm – ø150 mm

Gerät anschlußmöglichkeiten

OBERER ANSCHLUSS

Abbildung 4

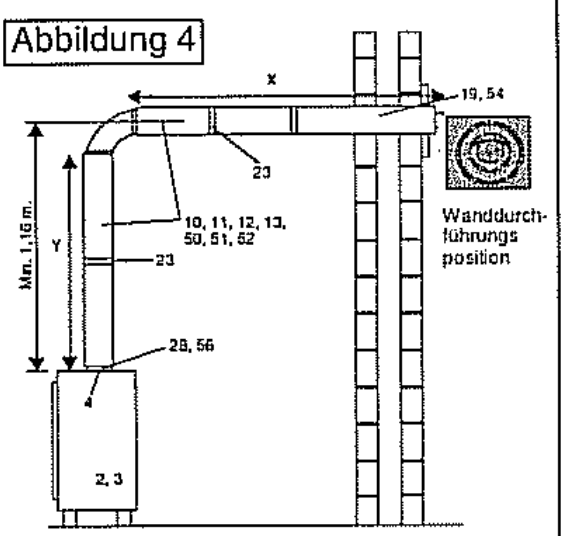

Horizontaler Außenwandanschluß

Gerät:	X (min-max)	Y (min-max)		Stauöffnung plazieren
Miami / Dallas	0,6 - 3,6 m 0 - 0,6 m	1,0 - 3,0 m 1,0 - 3,0 m		- ø90 mm
Eco 1050 / Eco 1250	0,6 - 1,6 m 0 - 0,6 m	1,0 - 3,0 m 1,0 - 3,0 m		- ø90 mm
Canterbury	0 - 1,1m	1,0 - 3,0 m		-

HINTEN ANSCHLUSS

Abbildung 5

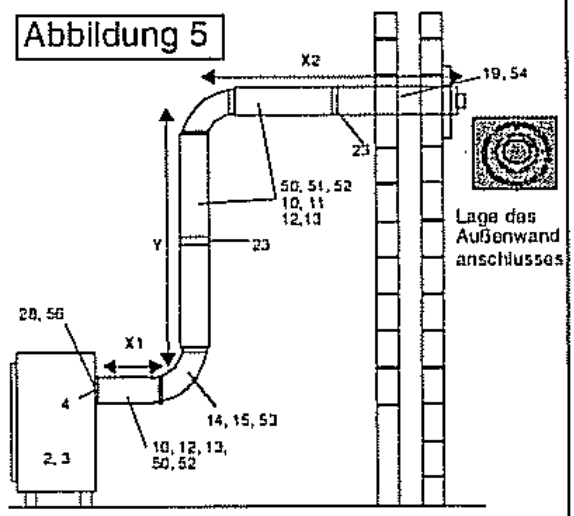

X1 (min-max)	X2 (min-max)	Y (min-max)	Stauöffnung plazieren
0 - 0,5 m	0 - 0,6 m	1,0 - 3,0 m	-
0 - 0,5 m	0 - 0,6 m	1,0 - 3,0 m	-
0 - 0,5 m	0 - 0,6 m	1,0 - 3,0 m	-

STARRES KONZENTRISCHES BARBAS- KANALSYSTEM ø100 mm – ø150 mm

ANSCHLUSSMÖGLICHKEITEN

Gerät anschlußmöglichkeiten	OBERER ANSCHLUSS	HINTEN ANSCHLUSS

Vertikaler Dachabzug ohne Versatz

Abbildung 6

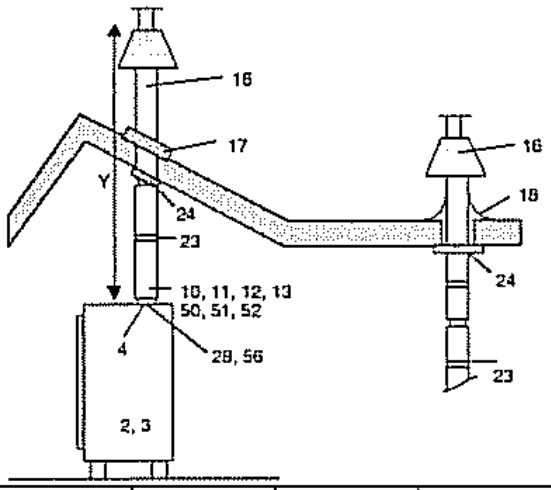

Abbildung 7

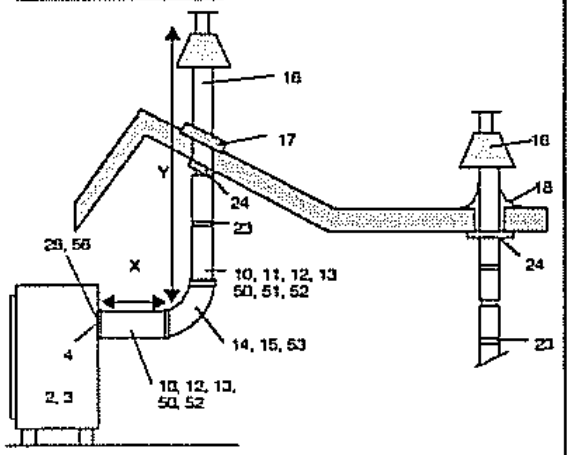

Gerät:	Y (min-max)	Stauöffnung plazieren	X (min-max)	Y (min-max)	Stauöffnung plazieren
Miami / Dallas	2,0 - 8,0 m 8,0 - 12,0 m	ø60 mm ø50 mm	0 - 0,5 m 0 - 0,5 m	2,0 - 8,0 m 8,0 - 12,0 m	ø60 mm ø60 mm
Eco 1050 / Eco 1250	2,0 - 5,0 m 5,0 - 12,0 m	ø60 mm ø50 mm	0 - 0,5 m 0 - 0,5 m	2,0 - 8,0 m 8,0 - 12,0 m	ø60 mm ø60 mm
Canterbury	2,0 - 4,0 m 4,0 - 7,0 m 7,0 - 12,0 m	ø70 mm ø60 mm ø50 mm	0 - 0,5 m 0 - 0,5 m	2,0 - 8,0 m 8,0 - 12,0 m	ø60 mm ø60 mm

Vertikaler Dachabzug mit Versatz

Abbildung 8

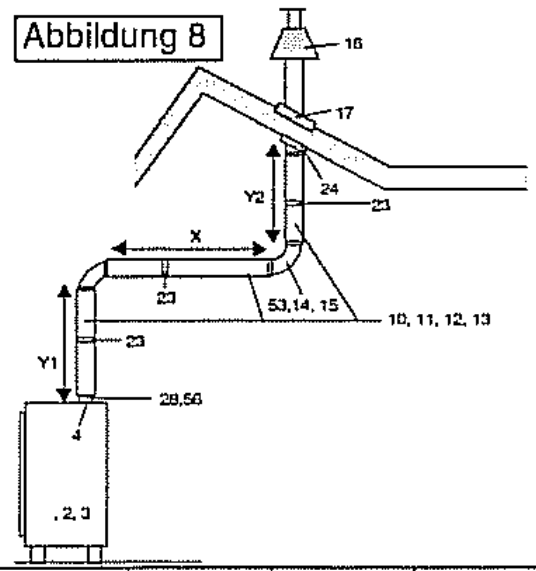

Abbildung 9

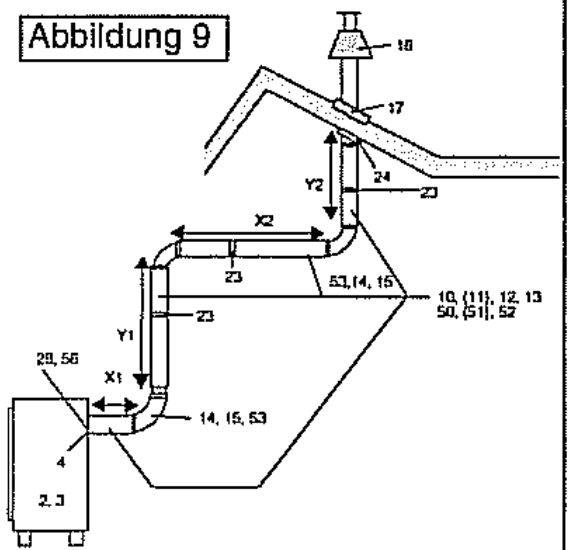

Gerät:	X(*) (min-max)	Y1(*) (min-max)	Y1+Y2(*) (min-max)	Stauöffnung plazieren	X1(**) (min-max)	X2(**) (min-max)	Y1+Y2(*) (min-max)	Stauöffnung plazieren
Miami / Dallas Eco 1050 / Eco 1250 Canterbury	0 - 3,0 m	1,0 - 11,0 m	1,0 - 11,0 m	ø60 mm	0 - 0,5 m	0 - 2,0 m	1,0 - 11,0 m	-

(*): (Y1 + Y2) : X ≥ 2:1

(**): (Y1 + Y2) : (X1 + X2) ≥ 2:1

ALLE MASSE EINSCHLIESSLICH DER LANGE DER DACH- ODER WANDANSCHLUSSE

FLEXIBLES KONZENTRISCHES BARBAS-KANALSYSTEM ø100 mm – ø150 mm

ANSCHLUSSMÖGLICHKEITEN

Gerät anschlußmöglichkeiten	OBERER ANSCHLUSS				HINTEN ANSCHLUSS			
Vertikaler Schornstein-Abzug unter Verwendung eines vorhandenen Rauchgaskanals (Flexibel ø100 mm oder ø100 mm / ø150 mm)	Abbildung 10 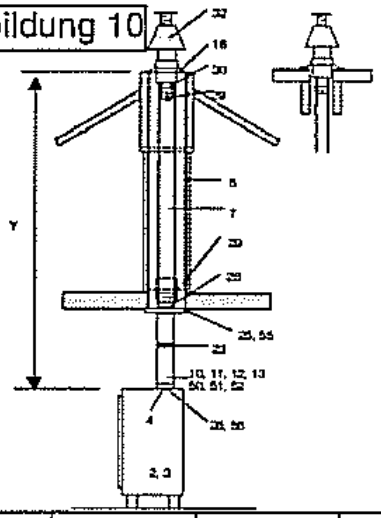				Abbildung 11 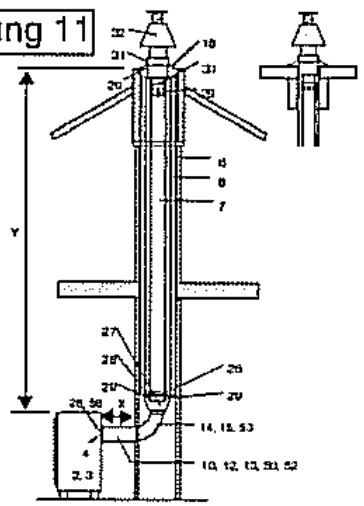			
Gerät:		Y (min-max)		Stauöffnung plazieren	X (min-max)	Y (min-max)		Stauöffnung plazieren
Miami / Dallas		2,0 - 8,0 m 8,0 - 12,0 m		ø60 mm ø50 mm	0 - 0,5 m 0 - 0,5 m	2,0 - 8,0 m 8,0 - 12,0 m		ø80 mm ø60 mm
Eco 1050 / Eco 1250		2,0 - 5,0 m 5,0 - 12,0 m		ø60 mm ø50 mm	0 - 0,5 m 0 - 0,5 m	2,0 - 8,0 m 8,0 - 12,0 m		ø80 mm ø60 mm
Canterbury		2,0 - 4,0 m 4,0 - 7,0 m 7,0 - 12,0 m		ø70 mm ø60 mm ø50 mm	0 - 0,5 m 0 - 0,5 m	2,0 - 8,0 m 8,0 - 12,0 m		ø80 mm ø60 mm
Vertikaler Schornstein unter Verwendung eines Vorhandenen Rauchgaskanals mit einem Versatz>45° (Flexibel ø100 mm oder ø100 mm / ø150 mm)	Abbildung 12 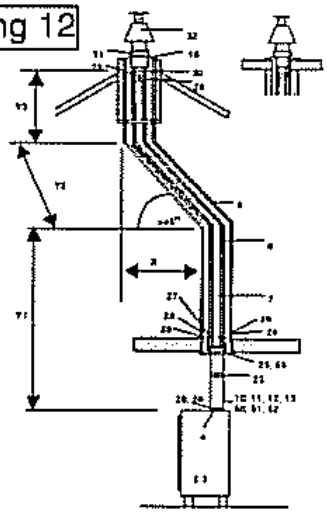				Abbildung 13 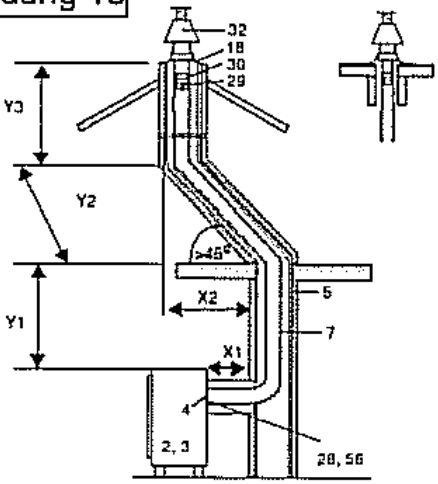			
Gerät:	X(*) (min-max)	Y1(*) (min-max)	Y1+Y2+Y3(*) (min-max)	Stauöffnung plazieren	X1(**) (min-max)	X2(**) (min-max)	Y1+Y2+Y3(**) (min-max)	Stauöffnung plazieren
Miami / Dallas Eco 1050 / Eco 1250 Canterbury	0 - 3,0 m	1,0 - 11,0 m	1,0 - 11,0 m	ø80 mm	0 - 0,5 m	0 - 2,0 m	1,0 - 11,0 m	-

(*): (Y1 + Y2 + Y3) : X ≥ 2:1

(**): (Y1 + Y2 + Y3) : (X1 + X2) ≥ 2:1

ALLE MASSE EINSCHLIESSLICH DER LANGE DER DACH- ODER WANDANSCHLUSSE

1. -
2. Gasofen: MIAMI/DALLAS/ECO 1050/ECO 1250
3. Gußeiserne Gasofen: CANTERBURY
4. Stauöffnung ø (die verschiedenen Stauöffnungen werden bei jedem Gerät geliefert)
5. Schornstein Schacht, Min ø150 mm inner 100% lecksicher.
6. Schornstein Schacht oder feuerfeste Ummantelung. Min. ø 160 mm inner.
7. Flexibler Edelstahl Kanal ø100 mm inner AISI 316TI (Gastec QA)
8. Flexibler Edelstahl Kanal ø150 mm inner AISI 316TI
9. -
10. und weiter: siehe Paragraph 2.4.2

Die geschlossenen Barbas-Gasgeräte sind in Kombination mit dem konzentrischen Barbas-Kanalsystem d = 100 - d = 150 (starr und/oder flexibel, entsprechend der Europäischen CE-Norm für Gasheitzungen geprüft und darf daher nur ausschließlich mit diesem System installiert werden.

2.4.3 KOMPONENTEN KONCENTRISCHES BARBAS KANALSYSTEM Ø100 mm - Ø150 mm

ZEICHEN NR.	ART. / BESTELL NR.	BESCHREIBUNG				
10	287.1015	Konzentrisches Verbindungsrohr, Länge = 500 mm, inkl. ①, ② und ③	●		●	
11	287.1016	Konzentrisches Verbindungsrohr, Länge= 1000 mm, inkl. ①, ② und ③	●		●	
12	287.1017	Konzentrisches Schiebestück, L = min. 325 / max. 440 mm, inkl. ①, ② und ③	●		●	
13	287.1018	Konzentrisches Verbindungsrohr, verkürzbar, L = 500 mm, inkl. ①, ② und ③	●		●	
14	287.1031	Konzentrischer Bogen 90°, inkl. ①, ② und ③	●		●	
15	287.1032	Konzentrischer Bogen 45°, inkl. ①, ② und ③	●		●	
16	287.1024	Mündungsabschluß mit Rohr, Länge = 1360 mm (vertikal), inkl. ①, ② und ③	●	●	●	●
17	284.1025	Dachdurchführung für Schrägdach 20°– 45° (**), mit Bleischürze	●		●	●
18	284.1026	Durchgangsplatte für best. Schornsteine oder Flachdach	●		●	●
19	287.1030	Horizontaler Außenwandanschluß, Länge = 600 mm (horizontal (verkürzbar)), inkl. ①, ② und ein Set Wandabschlußplatten	●	●	●	●
20	287.1021	① : Klemmband Ø150 mm, Edelstahl	●		●	●
21	284.1022	② : Silikonmanschette Ø150 mm			●	●
22	287.1023	③ : Silikonring rot Ø100 mm			●	●
23	284.1029	④ : Befestigungsbügel (Mauerwand)	●		●	●
24	284.1027	Set Dachabschlußplatten / Brandschutzplatten	●		●	●
25	282.1139	Deckenplatte für Übergang Ø100 mm / Ø150 mm starres - Ø100 mm flex	●		●	●
26	286.2101	Adapter 100 Edelstahl; Ø100 mm außenwändig (starr) x Ø107 mm innenwändig (flex.). [Ofen - Ø100 mm flex.] und [Ø100 mm starr - Ø100 mm flex.]	●			●
27	286.2102	Adapter 150 Edelstahl; Ø148 mm außenwändig (starr) x Ø148 mm innenwändig (flex.). [Gerät - Ø150 mm flex.]	●			●
28	284.1150	Klemmband Edelstahl Ø150 für Adapter 150 [Gerät - Ø150 mm flex.]	●		●	●
29	422.3510	Blechschrauben Ø3,5 x 9,5 Edelstahl. Zum Sichern der flexiblen Kanäle. (Minimal 3 Stück je Anschluß)	●			●
30	443.0126	Schlauchklemme Ø100 mm. (Minimal 2 Stück je Anschluß)	●			●
31	443.0127	Schlauchklemme Ø150 mm. (Minimal 2 Stück je Anschluß)	●			●
32	287.1138	Mündungsabschluß mit Rohr, L = 610 mm (vertikal), inkl. ① und ②. Für flexibles Kanalsystem.	●	●	●	●
50	90008101	Konzentrisches Verbindungsrohr, L=500 mm, inkl. ①, ② und ③		●	●	
51	90008100	Konzentrisches Verbindungsrohr, L=1000 mm, inkl. ①, ② und ③		●	●	
52	90008102	Konzentrisches Verbindungsrohr, verkürzbar, L=500 mm, inkl. ①, ② und ③		●	●	
	90008108	Konzentrischen Bogen (glatt) 45°, inkl. ①, ② und ③		●	●	
53	90008103	Konzentrischen Bogen (glatt) 90°, inkl. ①, ② und ③		●	●	
54	90008106	Außenwandanschluß, Länge = 600 mm (horizontal (verkürzbar)), inkl. ①, ② und ein Satz Wandplatten		●	●	
55	90008004	Deckenplatte mit Übergang Ø100 mm / Ø150 mm starr - Ø100 mm flex.		●	●	
	90008107	Klemmband Edelstahl Ø150 mm		●	●	
56	90008005	Klemmband Edelstahl Ø150 mm		●	●	

(*) : Farbe : RVS: Edelstahl, glanz
antr.: Anthrazitfarben, matt

(**) : Dachdurchführung für eine Dachschräge ab 45° ist auf Wunsch lieferbar.

Verwenden Sie flexible Edelstahl Kanäle der Qualität; AISI 316-Ti.
Der flexible Rauchgaskanal von Ø100 mm muß außerdem mit dem Prüfzeichen GASTEC-QA versehen sein.

2.5 AUFSTELLEN DES OFENS



Der Mindestabstand zwischen dem Gerät und der Hinterwand sollte 10 cm betragen. Der Mindestabstand zur linken und rechten Seite der Heizung und zur Wand sollte 20 cm betragen.

Wenn das Gerät des Typs MIAMI, DALLAS oder CANTERBURY auf einem Holzboden, Teppichboden oder Linoleumboden aufgestellt werden soll, muß der Boden unter der Heizung mit einer warmfesten Platte geschützt werden.

Das Gerät des Typs ECO 1050 oder ECO 1250 muß infolge des Gewichts auf einem ausreichend starken Boden aufgestellt werden.

Leicht entzündliche Materialien wie Gardinen sollten nicht in der Nähe der Gasheizung aufgehängt werden.
Minimaler Sicherheitsabstand: 100 cm.

2.5.1 Schornsteinanschlußstück

Das Gerät wird mit einem kombinierten (Ober-/Hinter-) Anschlußstück geliefert, das in der Fabrik als Oben-Anschluß montiert wurde.
Wenn ein Hinten-anschluß erforderlich ist, muß erst der *äußere Ring* des Anschlußstücks und dann der innere Ring an der Innenseite (in der Verbrennungskammer) gelöst werden. Beide sollten mit an der Hinterseite befindlichen Abdeckplatte ausgewechselt werden. Demontage des *äußeren* Rings an der Oberseite der MIAMI / DALLAS / CANTERBURY ist erst dann möglich, wenn die Oberseite des Geräts, die mit 4 Schrauben gesichert ist, entfernt wurde. Der obere Stein braucht nur bei der ECO 1050 und der ECO 1250 entfernt zu werden. Das Glas aller Geräte muß bei Demontage des inneren Rings entfernt werden. Kapitel 3.3: "DEMONTAGE/MONTAGE VON REGELAPPARATUR UND BRENNER."

2.5.2 Positionieren der Steine in der ECO 1050 / ECO 1250

Legen Sie den unteren Stein mit der breiten Seite nach unten auf den Boden. Stellen Sie das Gerät oben auf den Stein. Sichern Sie die Seitensteine, indem Sie sie sanft nach unten über die Schiene drücken. Falls erforderlich kann die Schiene justiert werden. Legen Sie den oberen Stein (mit dem runden Loch) mit der breiten Seite nach oben auf das Gerät.

Wenn der hintere Schornsteinanschluß benutzt wird, ist die im oberen Stein befindliche Öffnung mit einem speziellen Edelstahlrost zu verschließen, das kostenlos im Handel erhältlich ist.

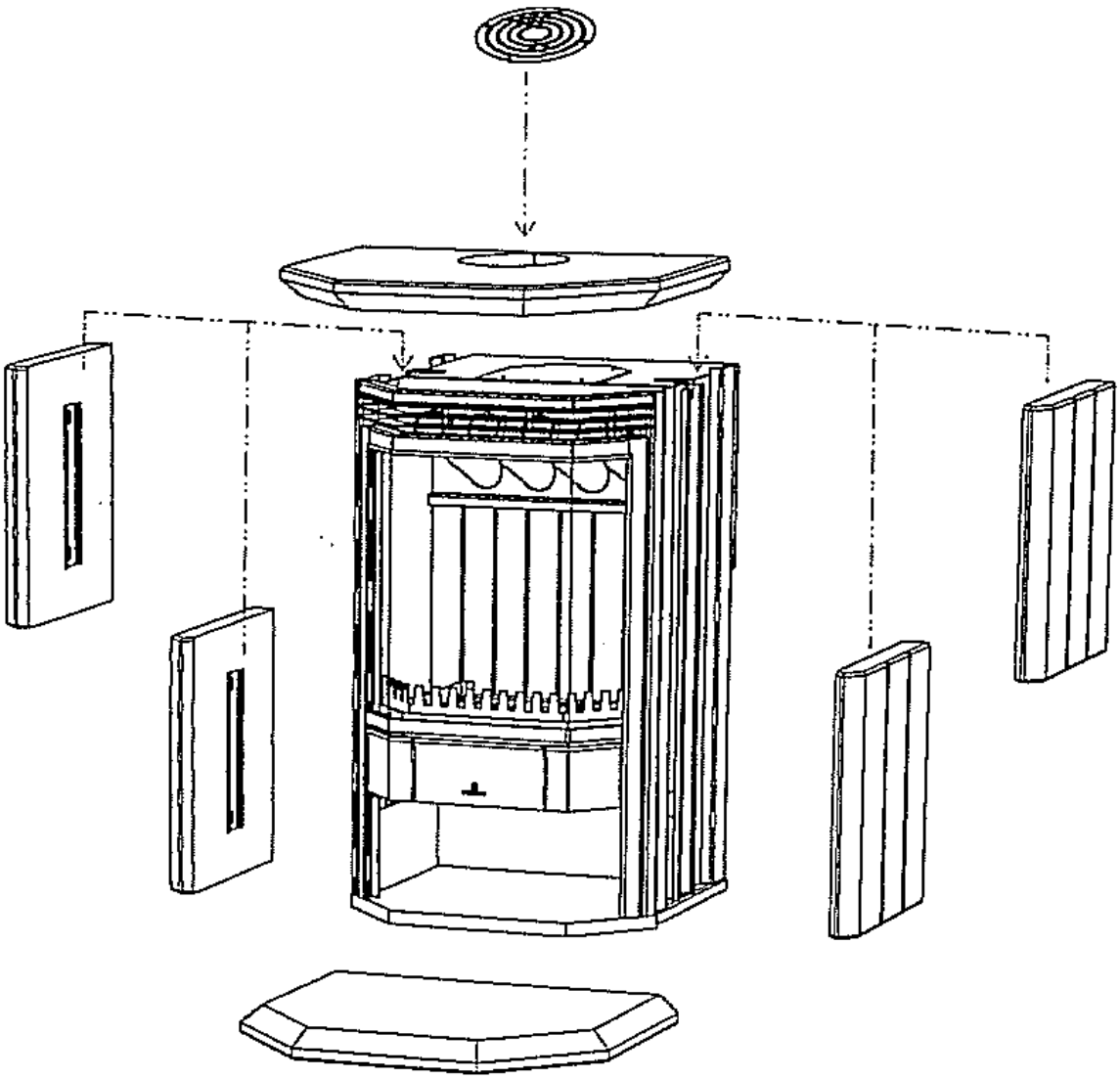

Abbildung 14: Steine ECO 1250

2.5.3 Gasanschluß



Achten Sie beim Anschließen darauf, daß das Gasregelteil nicht verdreht wird. Sorgen Sie dafür, daß am Gasregelteil und den Leitungen keine Spannung entsteht.

2.5.4 Anschluß des konzentrischen Kanalystems ø100 mm – ø150 mm

Schließen Sie das konzentrische Kanalsystem am Ofen an. Sorgen Sie dafür, daß die Anschlüsse vollkommen gasdicht sind.

2.5.5 Kontrolle der Gasanschlüsse

Kontrollieren Sie nach dem Anschließen der Gasleitung alle Anschlüsse auf Gasdichtheit mit Hilfe von Seifenwasser oder einem Lecksucher.

2.5.6. Einsetzen des keramischen Holz- und Kohlestapels

Erdgas:
Nach Entfernung des Vorderteils und der Glasscheibe können die Vermiculitkörner über den Brenner ausgestreut werden und der keramische Holzstapel gemäß Abbildung 15; (Abbildung 16 oder Abbildung 17: Holz- oder Kohlestapel für die Canterbury) aufgestellt werden, siehe auch Kapitel 3.3: "DEMONTAGE/MONTAGE VON REGELGERÄT UND BRENNER".

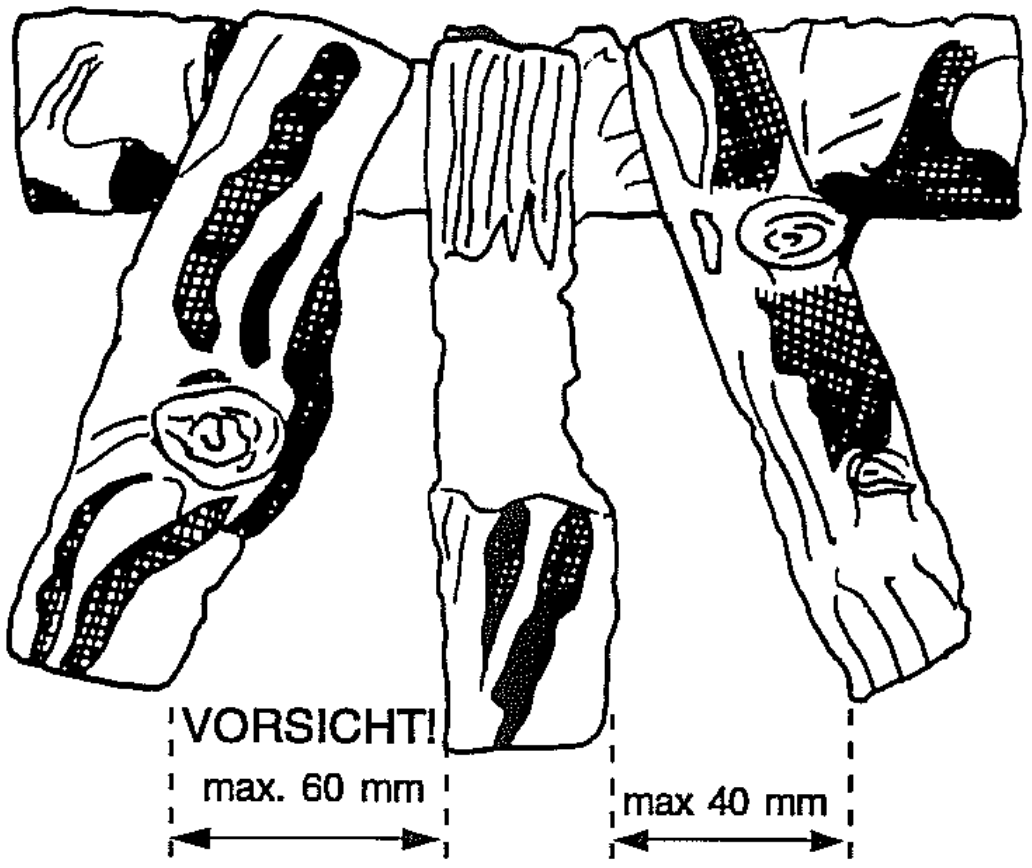

Abbildung 15: Das Brennerbett mit Holzstapel
MIAMI / DALLAS / ECO 1050 / ECO 1250

Propan:
Das Einsetzen des Holzstapels geschieht auf die gleiche Weise wie zuvor beschrieben. Der Gebrauch der vermiculite Körner ist nicht zulässig. Vermiculite Körner werden daher auch nicht mit den Propan-Öfen ausgeliefert.

Das Brennerbett (mit vermiculiten Körner) und die Anordnung der Stämme darf nicht geändert werden.

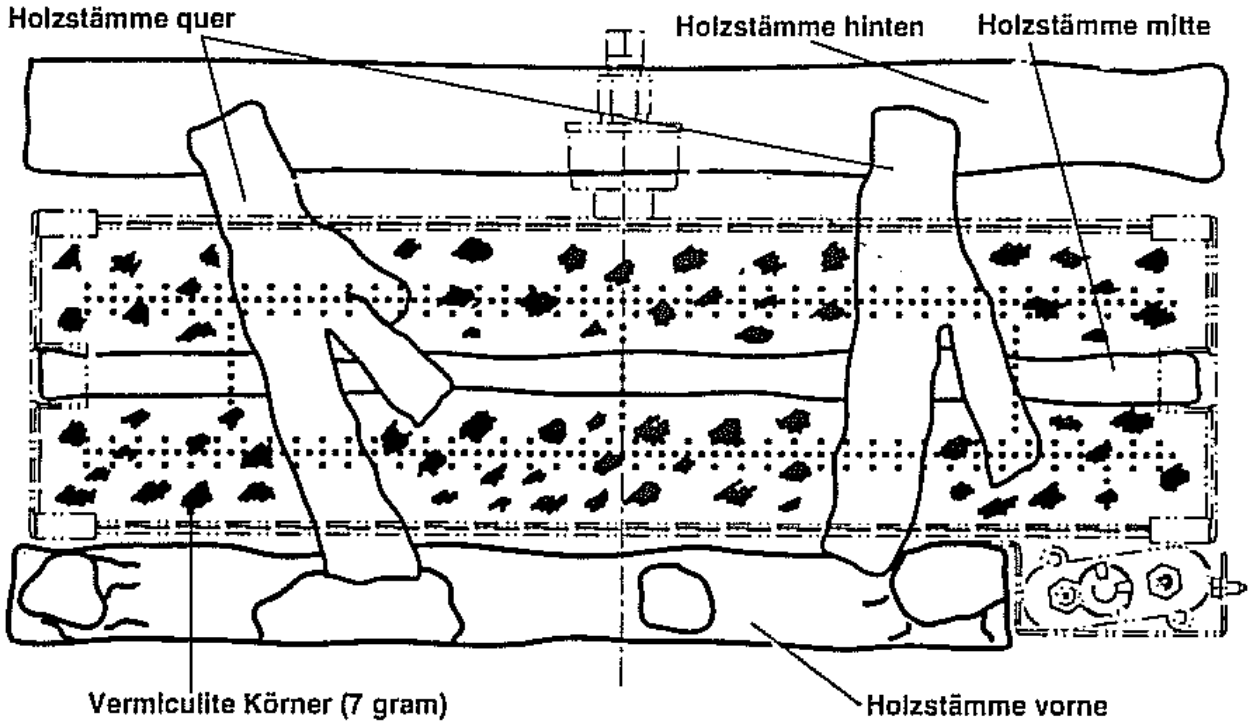

Abbildung 16: Das Brennerbett mit Holzstämmestapel CANTERBURY

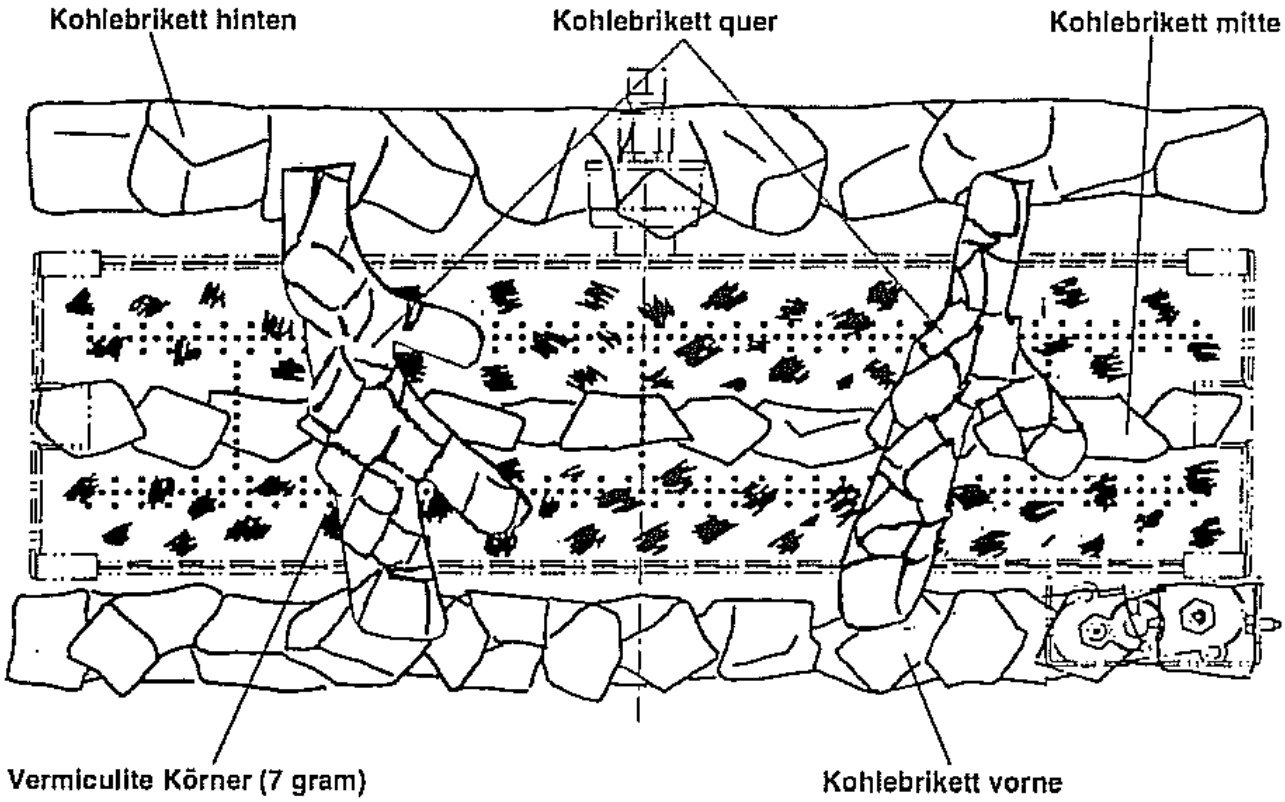

Figure 17: Das Brennerbett mit Kohlebrikettstapel CANTERBURY

2.5.7 Montage der Stauöffnung

Je nach Länge und Form des konzentrischen Kanalsystems ø100 mm - ø150 mm und der Mündungskonstruktion ist eine Stauöffnung mit einem bestimmten Durchmesser gemäß den Aufstellungsmöglichkeiten, siehe Seite 12, 13 und 14, in der Decke der Verbrennungskammer zu montieren.

Die Standard-Durchströmung der Rauchgase liegt bei ø100 mm. Folgende Stauöffnungen werden zusammen mit jedem Ofen ausgeliefert.

MIAMI, DALLAS, ECO 1050, ECO 1250:ø50 mm/ ø60 mm/ø70 mm/ø90 mm.
CANTERBURY: ø50 mm/ ø60 mm/ø70 mm/ø80 mm.



Sorgen Sie dafür, daß die korrekte Stauöffnung eingebaut ist. Die korrekte Stauöffnung sorgt beim Ofen für einen optimalen Wirkungsgrad, Flammenbild und Verbrennung. Falls eine falsche Stauöffnung verwendet wird, kann dies Störungen am Ofen verursachen.

2.5.8 Funktionskontrolle des Ofens nach der Installation

Nach der Installation muß der Monteur das Flammenbild des Ofens visuell kontrollieren. Nach dem Zünden erscheinen kurze blau/gelbe Flammen. Diese Flammen werden jetzt immer länger und gelber. Wenn alle Flammen gelb sind, hat der Ofen die Betriebstemperatur erreicht.

DER OFEN IST NUN GEBRAUCHSKLAR.

3 WARTUNG

3.1 Jährliche Wartung

Der Ofen muß jährlich durch einen Fachmann gereinigt und kontrolliert werden. Dies gilt ebenfalls für das konzentrische Kanalsystem ø100 mm – ø150 mm.
Die Wartungshandlungen bestehen aus den folgenden Punkten:

- Reinigen Sie den Hauptbrenner, die Zünd-Wachflamme und den Rauchgasabzug/ die Verbrennungsluftzufuhr.
- Entfernen Sie Staubpartikel mit Hilfe eines Staubsaugers.
- Kontrollieren Sie die Dichtheit der Gas-, Rauchgasabzug- und Verbrennungsluftzufuhrleitungen.
- Kontrollieren Sie die Funktion des Gasregelteils, Thermoelementes und die Zündung des Hauptbrenners.
- Kontrollieren Sie das komplette konzentrische Kanalsystem ø100 mm – ø150 mm einschließlich Mündungsstück.

3.2 Störungen

Mögliche Ursachen, daß der Ofen ausgeht, können sein:

- wenn das konzentrische Kanalsystem ø100 mm – ø150 mm nicht entsprechend eines der Beispiele in Kapitel 2.4 installiert wurde.
- eine falsche "Stauöffnung ø" montiert ist.
- die Zünd-Wachflamme schaltet sich ab, wenn die Rauchgase nicht oder unzureichend abgeführt werden.
- die Zünd-Wachflamme verschmutzt oder defekt ist.
- der Gasdruck unzureichend ist.
- die Spannung des Thermoelementes zu niedrig ist. Dies wird meist dadurch verursacht, weil die Spitze des Thermoelementes nicht ausreichend durch die Sparflamme erwärmt wird.
- die Verschmutzung der elektrischen Kontakte im thermoelektrischen System; z.B. Anschluß des Thermoelementes.

3.3 DEMONTAGE/MONTAGE VON REGELAPPARATUR UND BRENNER

3.3.1 Demontage

1. MIAMI / DALLAS:
Öffnen Sie die Glastür, indem Sie die Innensechskantschrauben lösen.

ECO 1050:
Entfernen Sie die Glastür, indem Sie die Innensechskantschrauben lösen.

ECO 1250:
Entfernen Sie die Vorderseite, indem Sie die Innensechskantschrauben an der Unterseite (über der Klappe) und an der Oberseite lösen.

CANTERBURY:
Entfernen Sie die Gußeiserne Vorderseite, indem Sie eine Schraube an der Unterseite und zwei Schrauben an der Oberseite lösen. Entfernen Sie die Befestigungsleisten rund um die Glasscheibe und nehmen Sie anschließend vorsichtig die Glasscheibe heraus.



BENUTZEN SIE ARBEITSHANDSCHUHE

2. Entfernen Sie die Zahnstange, den Holz-/Kohlestapel und die Vermiculitkörner

3. MIAMI / DALLAS / ECO 1050 / ECO 1250:
Lösen Sie die konische Dichtungskupplung in der Gaszuleitung hinter der Gasregeleinheit. Schrauben Sie alle Schrauben aus der Grundplatte rund um den Brenner. Nehmen Sie nun das komplette Bodenblech mit Brenner und die Gasregeleinheit heraus.

CANTERBURY:
Der Brenner kann entfernt werden, nachdem die Gaszufuhr, an der Hinterseite des Brenners, getrennt wurde. Die Zündflamme kann an der Oberseite demontiert werden. Die Gasregeleinheit kann an der Hinterseite demontiert werden.

Abbildung 18: MIAMI / DALLAS

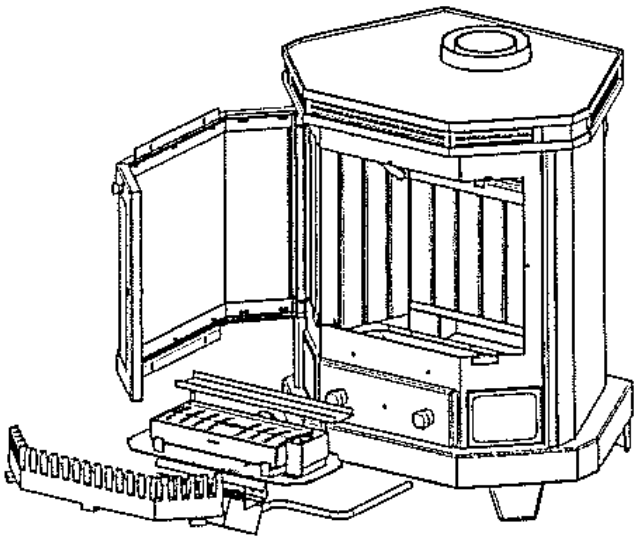

Abbildung 19: ECO 1050

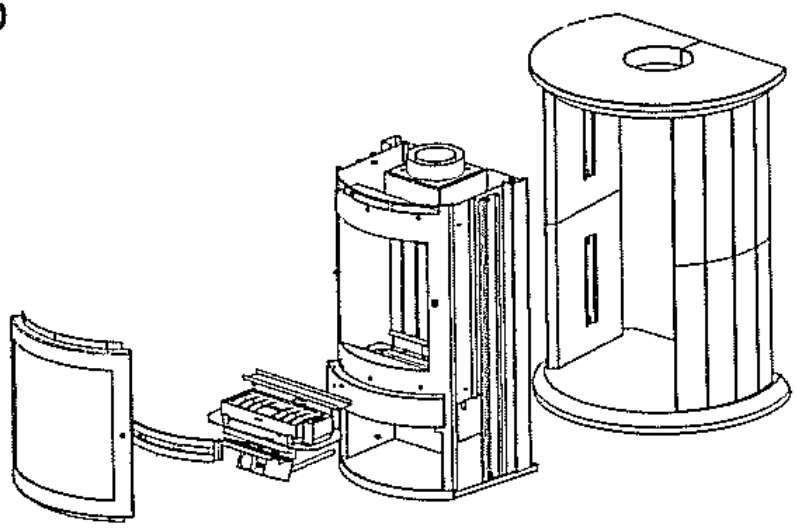

Abbildung 20: ECO 1250

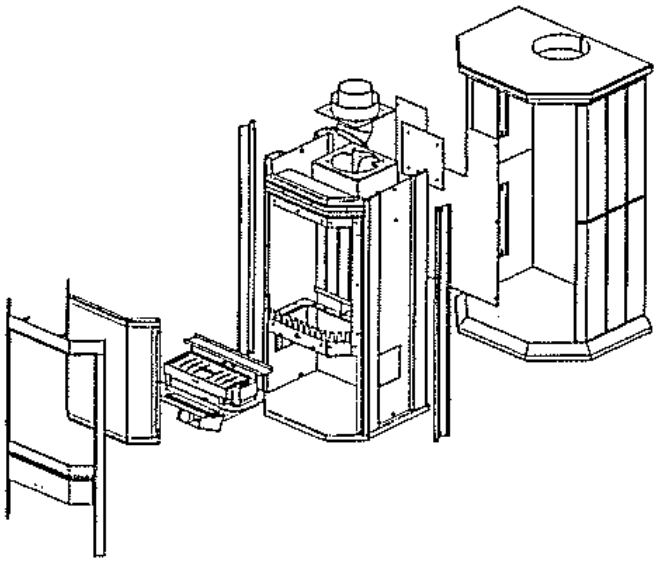

Abbildung 21: CANTERBURY

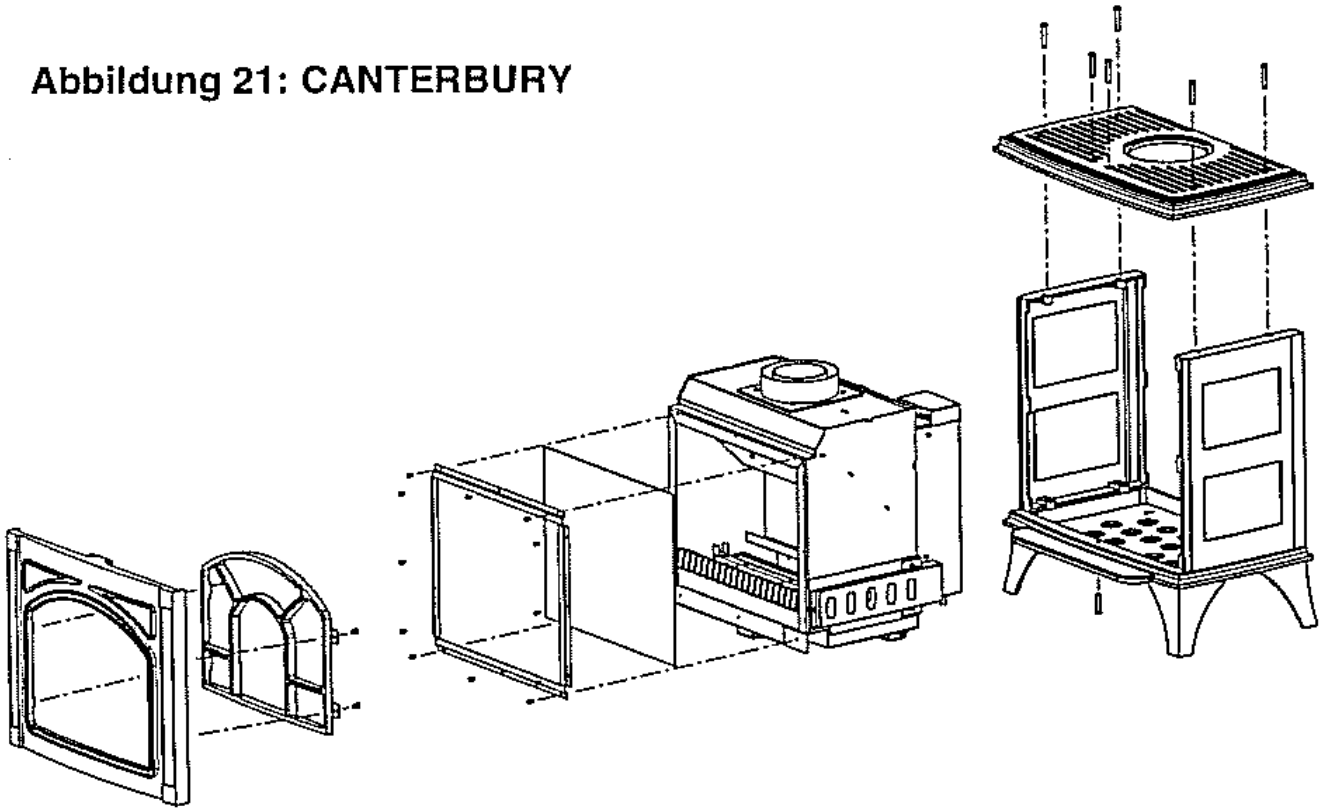

3.3.2 Montage

Führen Sie die Montage in umgekehrter Reihenfolge durch.
Achten Sie darauf, daß das Dichtungsband des Bodenblechs und die Glasscheibe gut abschließen.
Jeder gelöste Gasanschluß muß nach der Montage wieder mit Seifenwasser oder mit ein Lecksucher auf Dichtheit kontrolliert werden

4 ABMESSUNGEN

Abbildung 22: MIAMI / DALLAS

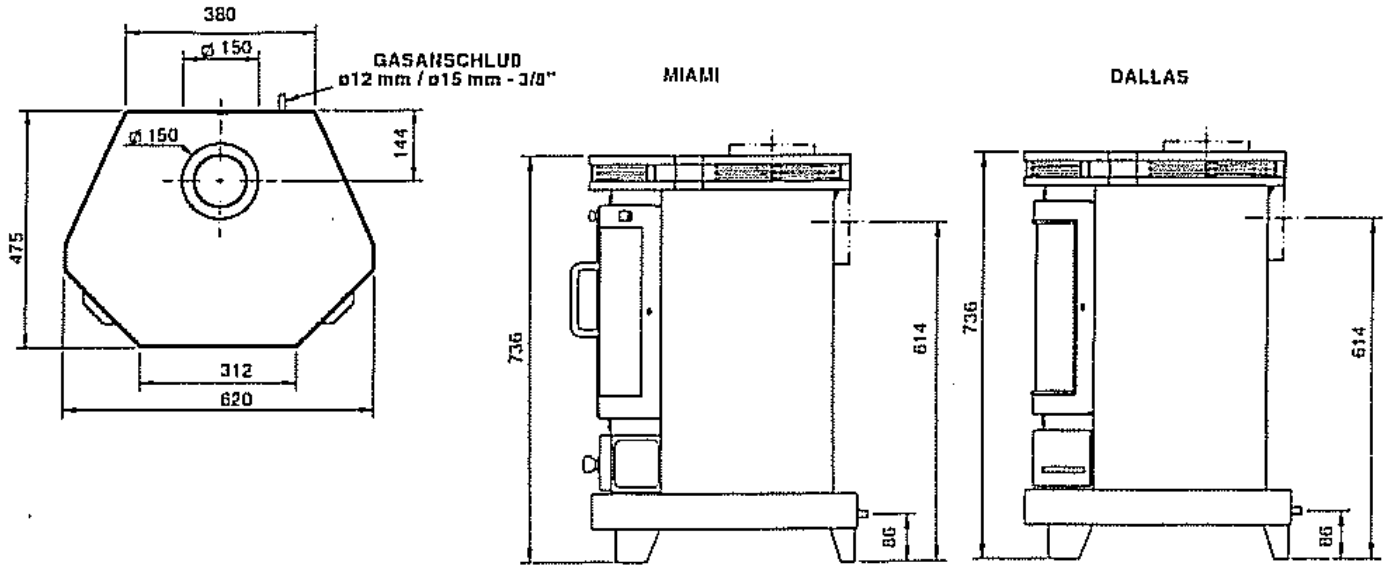

Abbildung 23: CANTERBURY

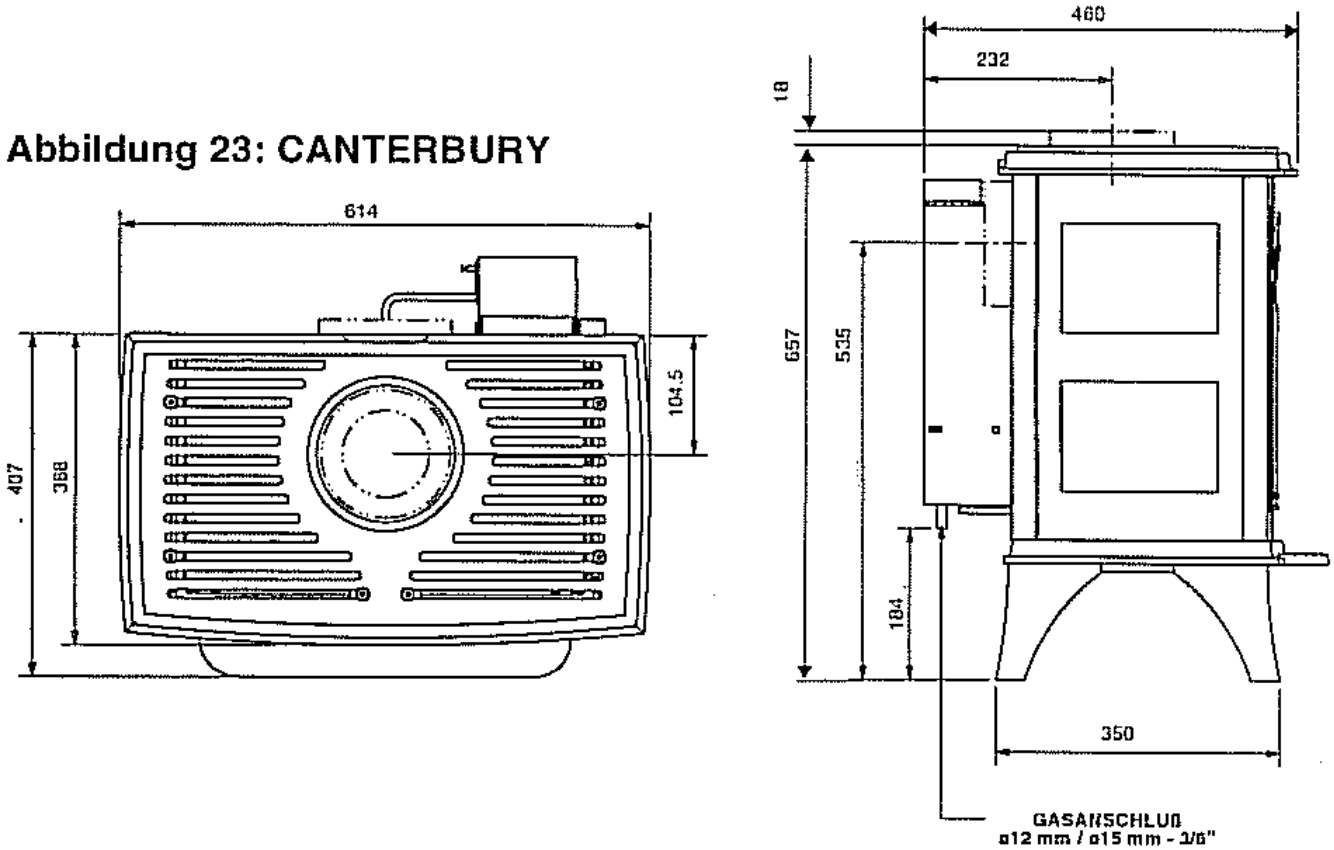

Abbildung 24: ECO 1050

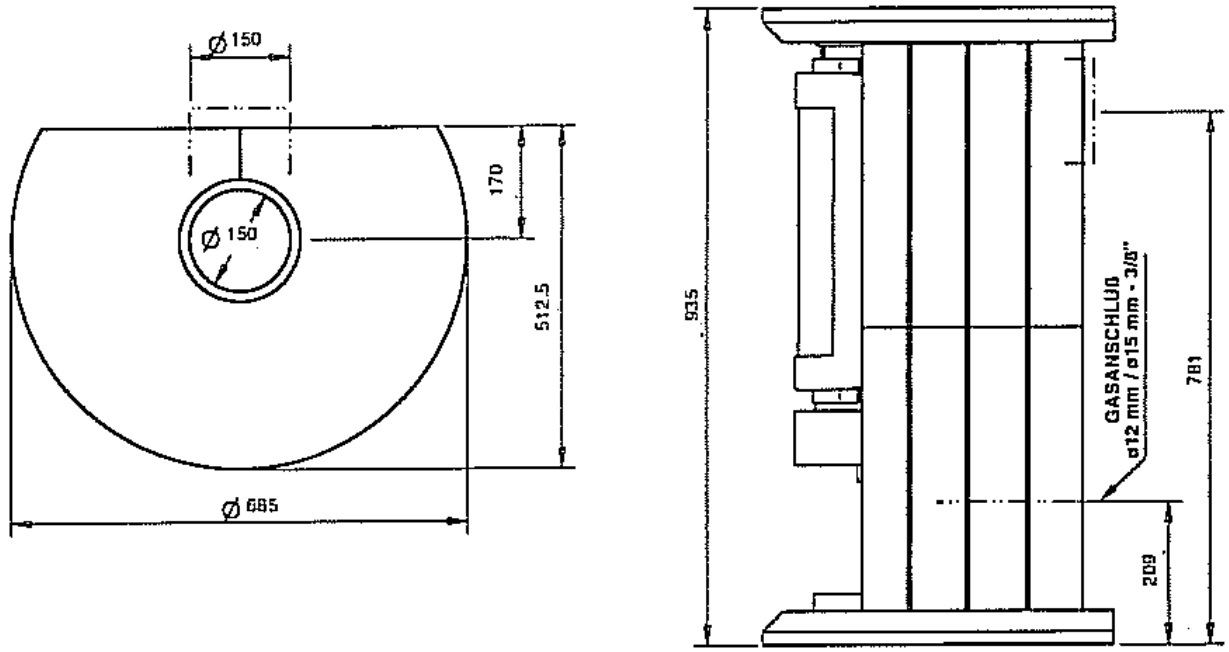

Abbildung 25: ECO 1250

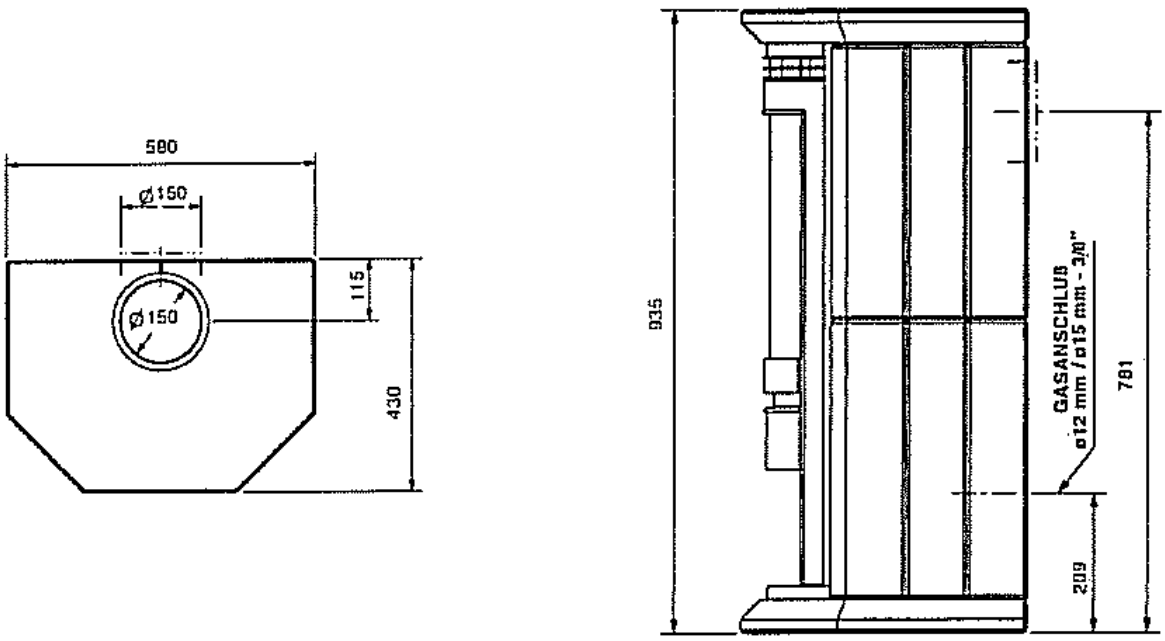

MIAMI / DALLAS / ECO 1050 / ECO 1250 / CANTERBURY

VERVANGINGS ONDERDELEN LIJST
REPLACEMENT PARTS LIST

(NL) Indien u service aanvraagt of vervangende onderdelen besteld, vermeld dan a.u.b. het model type en het serienummer. Alle onderdelen in deze handleiding kunnen via een Barbas dealer besteld worden.

(GB) When requesting service or ordering replacement parts, please quote the model type and serial number. All parts listed in this manual may be ordered from a Barbas dealer.

Nr/ No./ N°/ Nr.	Onderdeel/Part/Pièce/Teil	Artikel nr Part number N° d'article	Omschrijving
1	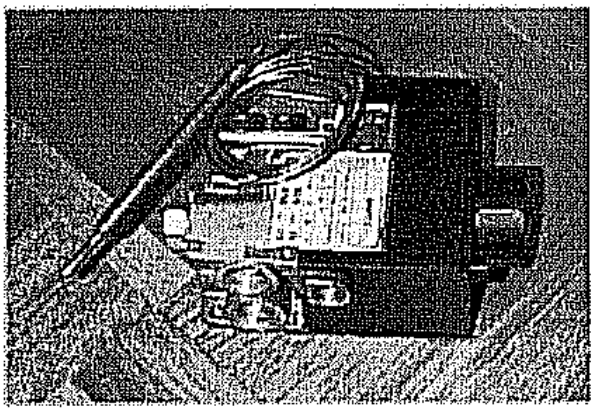	273.0114	Gasregelblok, Eurosit Plus 630.704

LISTE DE PIECES DE RECHANGE
ERSATZTEILLISTE

(F) Pour toute commande de pièce de rechange, veuillez indiquer le modèle et le numéro de serie. Toutes les pièces de ce manuel peuvent être commandées chez votre concessionnaire Barbas.

(D) Im falle von Serviceanfragen oder bei Bestellung von Ersatzteilen bitte immer das Modell und die Seriennummer angeben. Alle in dieser Anleitung aufgelisteten Teile können bei einem Barbas-Händler bestellt werden.

Part Description	Description d'article	Artikel-beschreibung	MIAMI / DALLAS	ECO 1050	ECO 1250	CANTERBURY
Gas regulator block, Eurosit Plus 630.704	Bloc de réglage du gaz, Eurosit Plus 630.704	Gasregeleinheit, Eurosit Plus 630.704	•	•	•	•

MIAMI / DALLAS / ECO 1050 / ECO 1250 / CANTERBURY

Nr/ No./ N°/ Nr.	Onderdeel/Part/Pièce/Teil	Artikel nr Part number N° d'article	Omschrijving
2	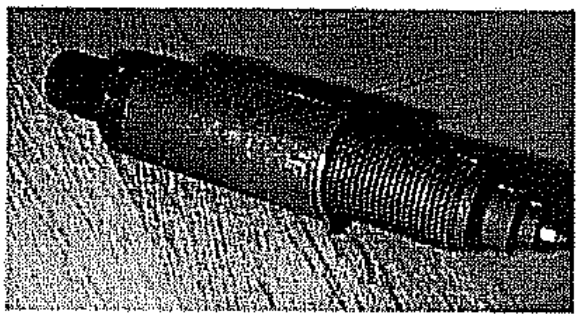	273.0002	Piëzo - drukker
3	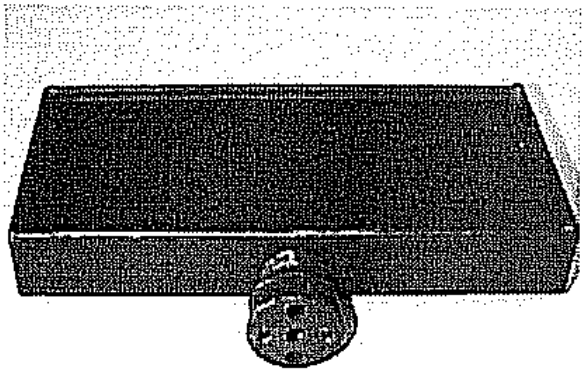	828.0500a - 2/4 x ø8,5	Hoofdbrander AARDGAS
		828.0500a - 4 x ø8,5	Hoofdbrander PROPAAN

Part Description	Description d'article	Artikel-beschreibung	MIAMI / DALLAS	ECO 1050	ECO 1250	CANTERBURY
Piezo push-button	Poussoir Pièzo	Piezo-Zünder	•	•	•	•
Main Burner NATURAL GAS	Brûleur principal GAZ NATUREL	ERDGAS-Hauptbrenner	•	•	•	
Main Burner PROPANE	Brûleur principal PROPANE	PROPANGAS-Hauptbrenner	•	•	•	

MIAMI / DALLAS / ECO 1050 / ECO 1250 / CANTERBURY

Nr/ No./ N°/ Nr.	Onderdeel/Part/Pièce/Teil	Artikel nr Part number N° d'article	Omschrijving
4	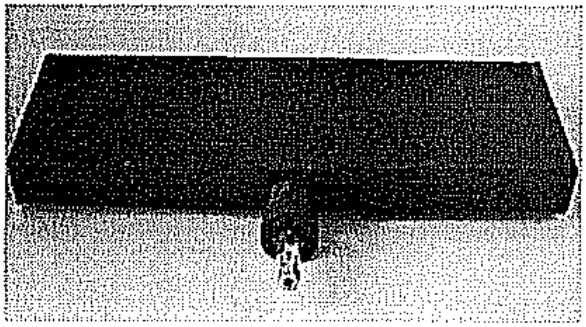	822.6500a - 2/4 x ø8,5 1 x ø6,5	Hoofdbrander AARDGAS
		822.6500a - 8 x ø8,5	Hoofdbrander PROPAAN
5	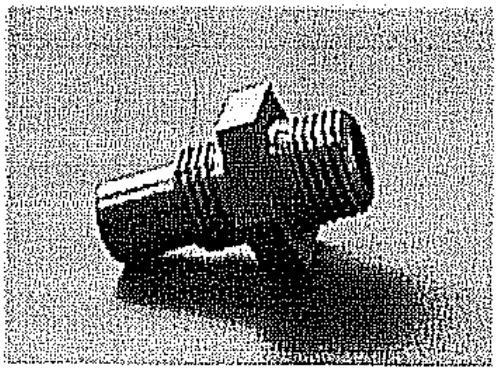	271.0079	Inspuiter hoofdbrander AARDGAS; Nr 270
6	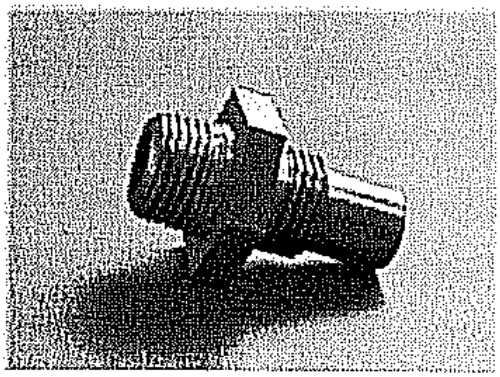	271.0083	Inspuiter hoofdbrander PROPAAN; Nr.150

Part Description	Description d'article	Artikel-beschreibung	MIAMI / DALLAS	ECO 1050	ECO 1250	CANTERBURY
Main Burner NATURAL GAS	Brûleur principal GAZ NATUREL	ERDGAS-Hauptbrenner				•
Main Burner PROPANE	Brûleur principal PROPANE	PROPANGAS-Hauptbrenner				•
Main Burner injector NATURAL GAS; No 270	Injecteur brûleur principal GAZ NATUREL; N° . 270	Einspritzer, Hauptbrenner ERDGAS; Nr.270	•	•	•	•
Main Burner injector PROPANE; No 150	Injecteur brûleur principal PROPANE; N° . 150	Einspritzer, Hauptbrenner PROPAN; Nr.150	•	•	•	•

MIAMI / DALLAS / ECO 1050 / ECO 1250 / CANTERBURY

Nr/ No./ N°/ Nr.	Onderdeel/Part/Pièce/Teil	Artikel nr Part number N° d'article	Omschrijving
7	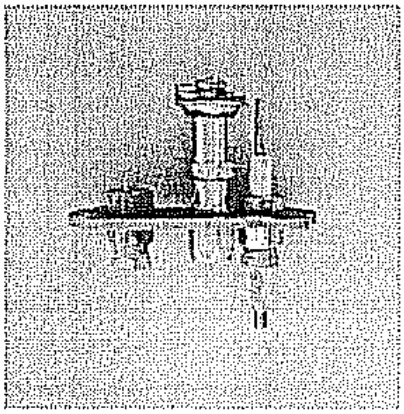	273.0117	Waakvlam behuizing
8	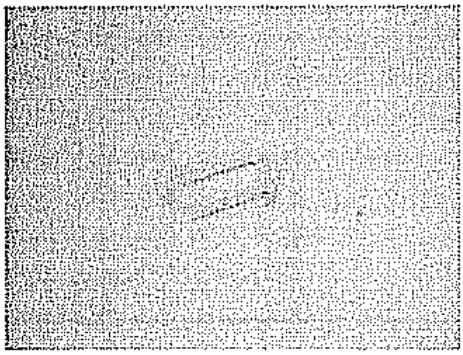	273.0119	Waakvlampakking
9	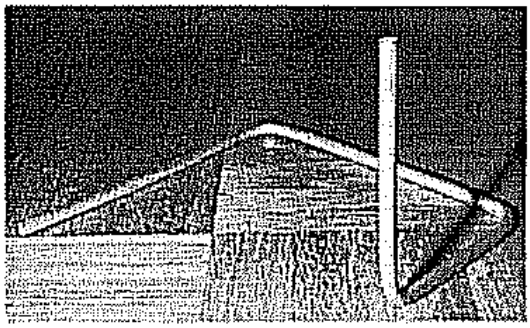	147.0403	Waakvlamleiding ø 4mm, 275 mm

Part Description	Description d'article	Artikel-beschreibung	MIAMI / DALLAS	ECO 1050	ECO 1250	CANTERBURY
Pilot light set outer casing	Jeu de veilleuse revêtement extérieur	Gehäuse, Sparflammen-brenner	•	•	•	•
Pilot light set seal	Garniture Jeu de veilleuse	Sparflammen brenner dichtung	•	•	•	•
Pilot light pipe ø 4 mm, 275 mm	Conduit de la veilleuse ø 4mm, 275 mm	Zuleitung, Sparflammen-brenner ø 4mm, 275 mm	•	•	•	

MIAMI / DALLAS / ECO 1050 / ECO 1250 / CANTERBURY

Nr/ No./ N°/ Nr.	Onderdeel/Part/Pièce/Teil	Artikel nr Part number N° d'article	Omschrijving
10	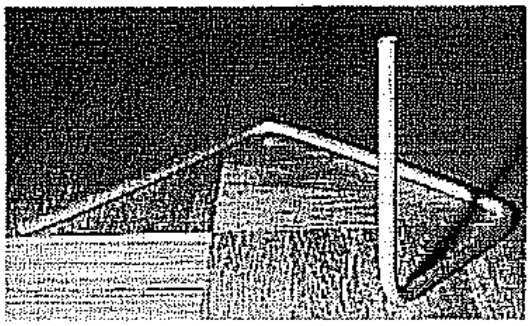	147.0403	Waakvlamleiding ø 4mm, 800 mm
11	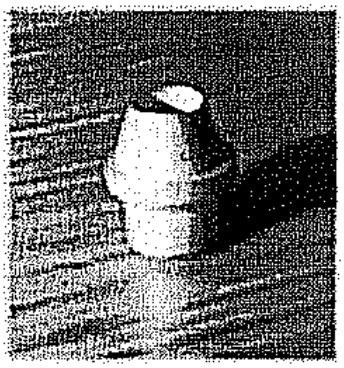	273.0013	ø 4mm, Waakvlamknelring
12	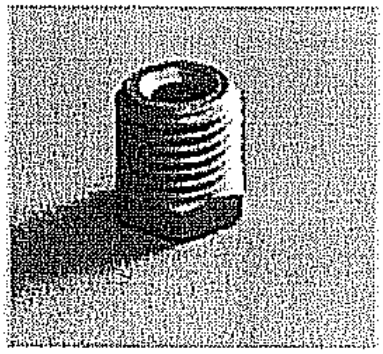	273.0014	ø 4mm, Waakvlamwartel

Part Description	Description d'article	Artikel-beschreibung	MIAMI / DALLAS	ECO 1050	ECO 1250	CANTERBURY
Pilot light pipe ø 4mm, 800 mm	Conduit de la veilleuse ø 4mm 800 mm	Zuleitung, Sparflammen-brenner ø 4mm, 800mm				•
ø 4mm pilot light push button	Bague de serrage veilleuse ø 4mm	ø 4mm Quetschring, Sparflamme	•	•	•	•
ø 4mm pilot light push button screw	ø 4mm veilleuse de l'émerillon	ø 4mm Tülle, Sparflamme	•	•	•	•

MIAMI / DALLAS / ECO 1050 / ECO 1250 / CANTERBURY

Nr/ No./ N°/ Nr.	Onderdeel/Part/Pièce/Teil	Artikel nr Part number N° d'article	Omschrijving
13		273.0016	Piëzo pen.
14	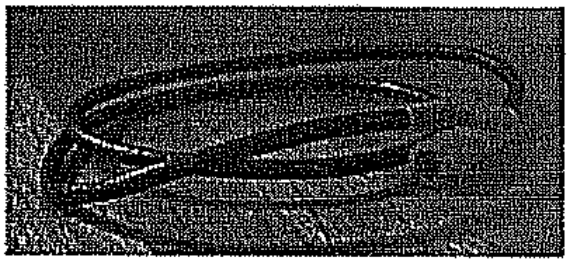	273.0009	Piëzo - kabel 250 mm
		273.0076	Piëzo - kabel 1000 mm
15	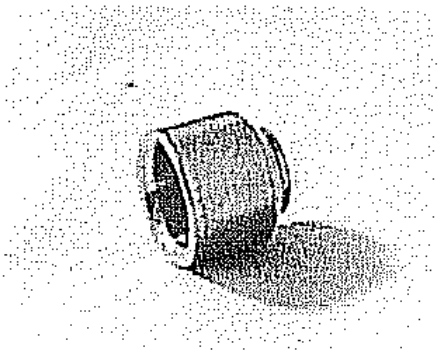	273.0018	Inspuiter waakvlam AARDGAS; Nr 41

Part Description	Description d'article	Artikel-beschreibung	MIAMI / DALLAS	ECO 1050	ECO 1250	CANTERBURY
Piezo probe	Goujon Pièzo	Piezo-Stift	•	•	•	•
Piezo cable 250 mm	Pièzo câble 250 mm	Piezo-Kabel 250 mm	•	•	•	
Piezo cable 1000 mm	Pièzo câble 1000 mm	Piezo-Kabel 1000 mm				•
Pilot light injector NATURAL GAS; No. 41	Injecteur veilleuse GAZ NATUREL ; N°. 41	Einspritzung, Sparflamme; ERDGAS; (H+L) Nr. 41	•	•	•	•

MIAMI / DALLAS / ECO 1050 / ECO 1250 / CANTERBURY

Nr/ No./ N°/ Nr.	Onderdeel/Part/Pièce/Teil	Artikel nr Part number N° d'article	Omschrijving
16	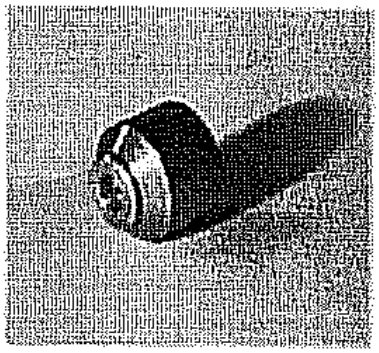	271.0089	Inspuiterwaakvlam PROPAAN; Nr 30
17	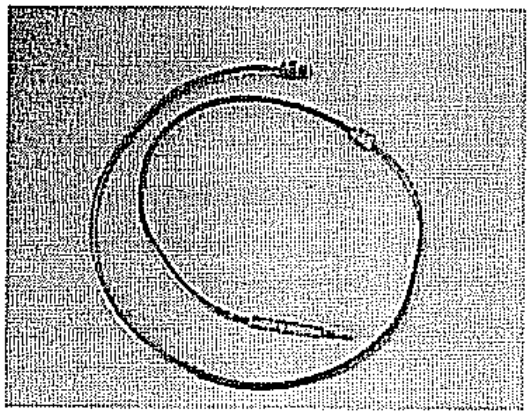	273.0008	Thermokoppel M10 - 400 mm
		273.0121	Thermokoppel M10 - 850 mm
18	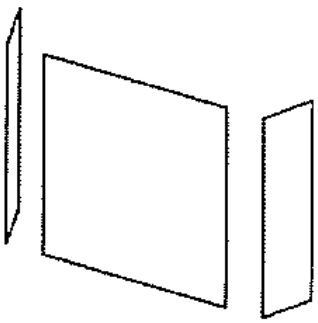	1 X 231.0085 2 X 231.0086	Glasplaat: MIAMI / DALLAS

Part Description	Description d'article	Artikel-beschreibung	MIAMI / DALLAS	ECO 1050	ECO 1250	CANTERBURY
Pilot light injector PROPANE; No. 30	Injecteur veilleuse PROPANE ; N°. 30	Einspritzung, Sparflamme; PROPAN; Nr. 30	•	•	•	•
Thermocouple M10 - 400 mm	Thermocouple M10 - 400 mm	Thermoelement M10 - 400 mm	•	•	•	
Thermocouple M10 - 850 mm	Thermocouple M10 - 850 mm	Thermoelement M10 - 850 mm				•
Glass plate: MIAMI / DALLAS	Vitre: MIAMI / DALLAS	Glasscheibe: MIAMI / DALLAS	•			

MIAMI / DALLAS / ECO 1050 / ECO 1250 / CANTERBURY

Nr/ No./ N°/ Nr.	Onderdeel/Part/Pièce/Teil	Artikel nr Part number N° d'article	Omschrijving
19	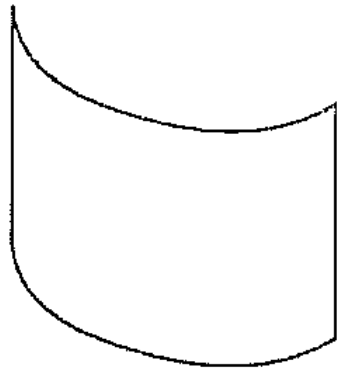	231.0039	Glasplaat ECO 1050
20	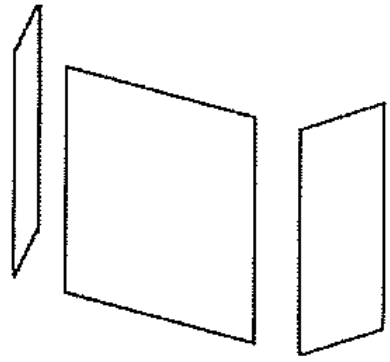	1 x 231.0106 2 x 231.0107	Glasplaat ECO 1250
21	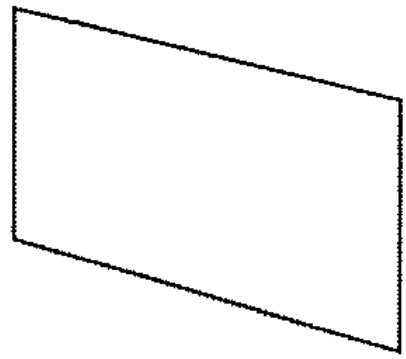	231.0033	Glasplaat CANTERBURY

BARBAS

Part Description	Description d'article	Artikel-beschreibung	MIAMI / DALLAS	ECO 1050	ECO 1250	CANTERBURY
Glass: ECO 1050	Vitre : ECO 1050	Glasscheibe: ECO 1050		•		
Glass: ECO 1250	Vitre : ECO 1250	Glasscheibe: ECO 1250			•	
Glass: CANTERBURY	Vitre : CANTERBURY	Glasscheibe: CANTERBURY				•

MIAMI / DALLAS / ECO 1050 / ECO 1250 / CANTERBURY

Nr/ No./ N°/ Nr.	Onderdeel/Part/Pièce/Teil	Artikel nr Part number N° d'article	Omschrijving
22	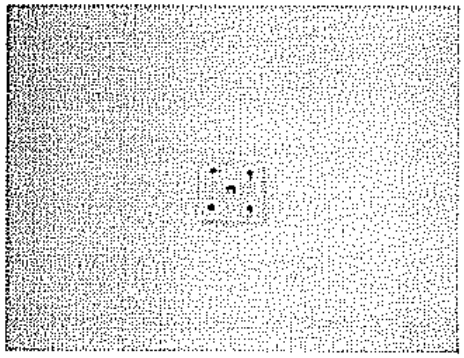	240.0011	Siliconen pakking 40 x 40 x 4 mm
23	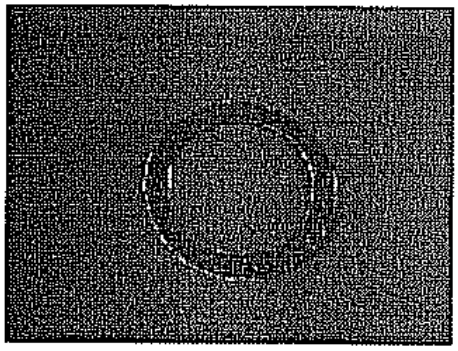	241.0044	Pakking binnenbuis D=130 x d=100
24	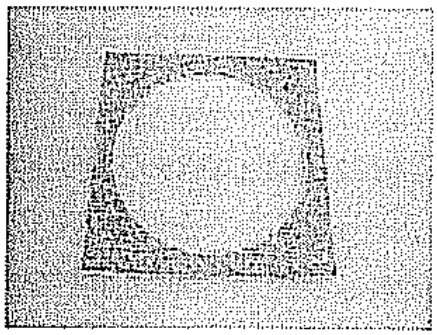	241.0045 (2x)	Pakking buitenbuis □180 mm

Part Description	Description d'article	Artikel-beschreibung	MIAMI / DALLAS	ECO 1050	ECO 1250	CANTERBURY
Silicone seal 40 x 40 x 4 mm	Garniture en silicone 40 x 40 x 4 mm	Silikondichtung: 40 x 40 x 4 mm				•
Seal inner flue pipe D=130 x d=100	Garniture tuyau intérieure D=130 x d=100	Dichtung Innen-rohr D=130 x d=100	•	•	•	•
Seal outer flue pipe □ 180 mm	Garniture tuyau extérieure □ 180 mm	Dichtung Außen-rohr □ 180 mm	•	•	•	•

MIAMI / DALLAS / ECO 1050 / ECO 1250 / CANTERBURY

Nr/ No./ N°/ Nr.	Onderdeel/Part/Pièce/Teil	Artikel nr Part number N° d'article	Omschrijving
25	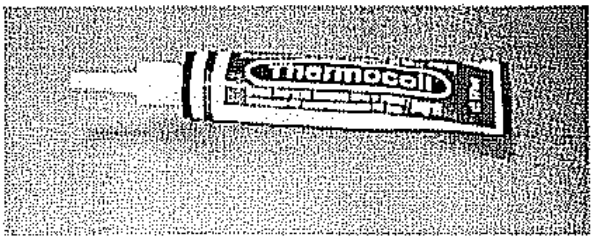	253.0010	Tube keramische lijm
26	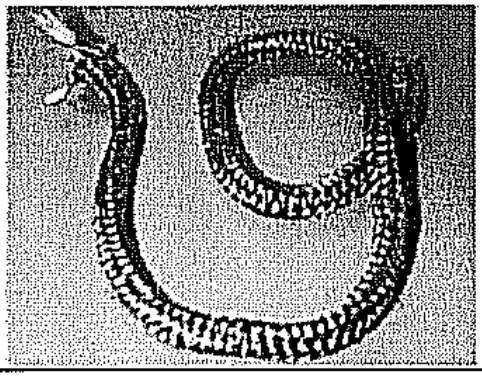	244.1010	Zwartvezelkoord ø 10mm, L = 2000mm.
27	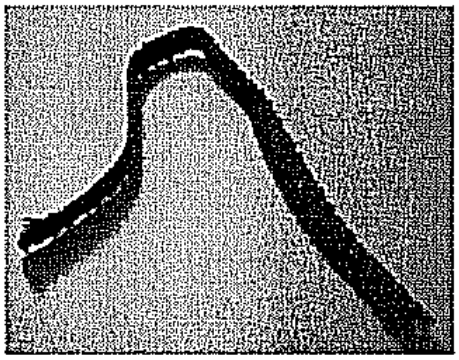	244.1003	Zwart (graf.oil) glasvezelband 10 x 2mm, L = 2000mm
		241.1104	Zwart (graf.oil) glasvezelband 10 x 4mm, L = 2000mm

Part Description	Description d'article	Artikel-beschreibung	MIAMI / DALLAS	ECO 1050	ECO 1250	CANTERBURY
Tube ceramic glue	Tube colle céramique	Tube, Keramikkleber	•	•	•	•
Black fibre cord ø 10mm, L = 2000mm.	Ruban de carde noir ø 10mm, L = 2000mm.	Schwarzes Dichtungskordel ø 10mm, L = 2000mm	•	•	•	
Black fibre glass tape 10 x 2mm, L = 2000mm	Ruban de fibre de verre noir 10 x 2mm, L = 2000mm	Schwarzes Glasfaserseil 10 x 2mm, L = 2000mm	•	•	•	•
Black fibre glass tape 10 x 4mm, L = 2000mm	Ruban de fibre de verre noir 10 x 4mm, L = 2000mm	Schwarzes Glasfaserseil 10 x 4mm, L = 2000mm	•	•	•	

MIAMI / DALLAS / ECO 1050 / ECO 1250 / CANTERBURY

Nr/ No./ N°/ Nr.	Onderdeel/Part/Pièce/Teil	Artikel nr Part number N° d'article	Omschrijving
28	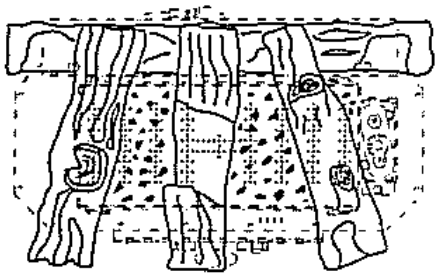	270.1083	Houtset MIAMI / DALLAS ECO 1050 / ECO 1250 compleet
29	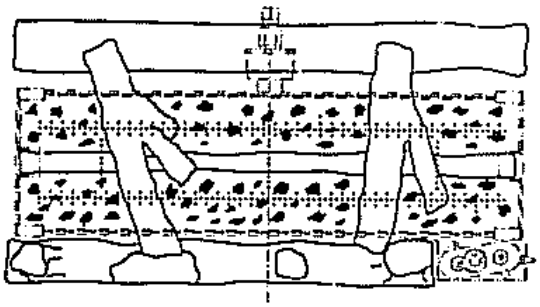	270.1084	Houtset CANTERBURY compleet
30	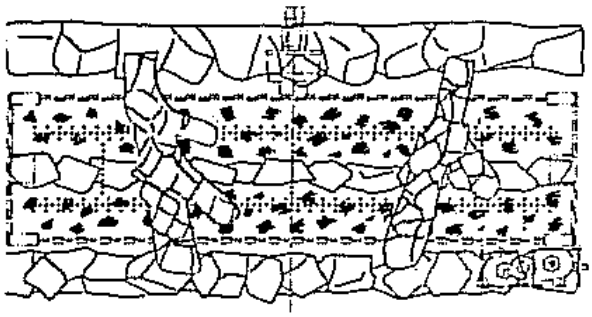	270.1085	Kolenset CANTERBURY compleet
31	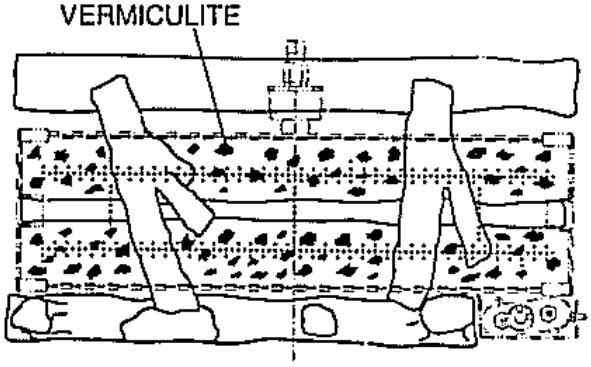	270.1022	Vermiculite korrels (±10 gr)

Part Description	Description d'article	Artikel-beschreibung	MIAMI / DALLAS	ECO 1050	ECO 1250	CANTERBURY
Logset MIAMI / DALLAS ECO 1050 / ECO 1250 complete	Jeu de bûches MIAMI / DALLAS ECO 1050 / ECO 1250 complet	Holtzstapel MIAMI / DALLAS ECO 1050 / ECO 1250 komplett	•	•	•	
Logset CANTERBURY complete	Jeu de bûches CANTERBURY complet	Holtzstapel CANTERBURY komplett				•
Coalset CANTERBURY complete	Jeu de charbons CANTERBURY complet	Kohlenstapel CANTERBURY komplett				•
Vermiculite granules (±10 gr)	Perles de vermiculite (±10 gr)	Vermiculite körner (±10 gr)	•	•	•	•

TECHNISCHE GEGEVENS/VOORSCHRIFTEN - TECHNICAL DETAILS/REGULATIONS - FICHE TECHNIQUE/PRESCRIPTIONS - TECHNISCHE DATEN/VORSCHRIFTEN

Land	Country	Pays	Land	Nederland		België / Belgique / Belgien		France		Great Britain / Ireland		Deutschland		Österreich		Luxemburg		Italia / España / Portugal	
Nationale installatie Voorschriften	National installation Regulations	Regulations d'installation nationales	Nationale Installations-vorschriften	NEN 1078 (GAVO) Bouwbesluit		NBN D 51-003		NF		Gas safety installation and use regulations 1984 plus all relevant safety and building regulations concerning fire installations		DVGW-TRGI 86/96, Technische Regel, Arbeitsblatt G600 bzw TRF Feu VO (der jeweiligen Länderfassungen)		ÖVGW-Richtlinien G1 (ÖVGW-Tr Gas) G2 (ÖVGW-Tr Flüssiggas)				Gas safety installation and use regulations plus all relevant safety and building regulations concerning fire installations	
Model	Model	Modèle	Modell	MIAMI NN DALLAS NN ECO 1050 NN ECO 1250 NN	MIAMI PN DALLAS PN ECO 1050 PN ECO 1250 PN	MIAMI NB DALLAS NB ECO 1050 NB ECO 1250 NB	MIAMI PB DALLAS PB ECO 1050 PB ECO 1250 PB	MIAMI NF DALLAS NF ECO 1050 NF ECO 1250 NF	MIAMI PF DALLAS PF ECO 1050 PF ECO 1250 PF	MIAMI NG DALLAS NG ECO 1050 NG ECO 1250 NG	MIAMI PG DALLAS PG ECO 1050 PG ECO 1250 PG	MIAMI ND DALLAS ND ECO 1050 ND ECO 1250 ND	MIAMI PD DALLAS PD ECO 1050 PD ECO 1250 PD	MIAMI NA DALLAS NA ECO 1050 NA ECO 1250 NA	MIAMI PA DALLAS PA ECO 1050 PA ECO 1250 PA	MIAMI NL DALLAS NL ECO 1050 NL ECO 1250 NL	MIAMI PL DALLAS PL ECO 1050 PL ECO 1250 PL	MIAMI NM/NE/NP DALLAS NV NE/NP ECO 1050 NV NE/NP ECO 1250 NV NE/NP	MIAMI PM/PE/PP DALLAS PV PE/PP ECO 1050 PV PE/PP ECO 1250 PV PE/PP
Prod.ID nr.	Prod.ID no.	Prod.ID no.	Prod.ID no.	0063 AT 3485	0063 AT 3485	0063 AT 3485	0063 AT 3485	0063 AT 3485	0063 AT 3485	0063 AT 3485	0063 AT 3485	0063 AT 3485	0063 AT 3485	0063 AT 3485	0063 AT 3485	0063 AT 3485	0063 AT 3485	0063 AT 3485	0063 AT 3485
Toestel type	Type of appliance	Type d'appareil	Geräte Typ	C_{11} / C_{31}	C_{11} / C_{31}	C_{11} / C_{31}	C_{11} / C_{31}	C_{11} / C_{31}	C_{11} / C_{31}	C_{11} / C_{31}	C_{11} / C_{31}	C_{11} / C_{31}	C_{11} / C_{31}	C_{11} / C_{31}	C_{11} / C_{31}	C_{11} / C_{31}	C_{11} / C_{31}	C_{11} / C_{31}	C_{11} / C_{31}
Toestel categorie	Category of appliance	Catégorie d'appareil	Geräte Kategorie	I_{2L} Aardgas G25	I_{3P} Propaan G31	I_{2E+} Aardgas G20/ G25 Gaz nat. G20/ G25 Erdgas G20/ G25	I_{3P} Propaan G31 Propane G31 Propan G31	I_{2E+} Gaz nat. G20/ G25	I_{3P} Propane G31	I_{2H} Natural gas G20	I_{3P} Propane G31	I_{2ELL} Erdgas H/L	I_{3P} Propan G31	I_{2H} Erdgas H	I_{3P} Propan G31	I_{2E} Erdgas H Gaz naturel H	I_{3P} Propan G31 Propane G31	I_{2H} Natural gas G20	I_{3P} Propane G31
Nom. belasting (onder-waarde)	Nominal heat input (net calorific value)	Débit calorifique (inférieur)	Nennwärme-belastung (Hu)	7,5 kW	6,2 kW	7,5 kW	6,2 kW	7,5 kW	6,2 kW	7,5 kW	6,2 kW	7,5 kW (Erdgas H + L)	6,2 kW	7,5 kW	6,2 kW	7,5 kW	6,2 kW	7,5 kW	6,2 kW
Nom. vermogen	Nominal heat output	Puissance nominale	Nennleistung	6,0 kW	5,0 kW	6,0 kW	5,0 kW	6,0 kW	5,0 kW	6,0 kW	5,0 kW	6,0 kW	5,0 kW	6,0 kW	5,0 kW	6,0 kW	5,0 kW	6,0 kW	5,0 kW
Rendements klasse	Efficiency class	Catégorie de rendement	Wirkungs-grad Klassifikation	2 (80%)	2 (80%)	2 (80%)	2 (80%)	2 (80%)	2 (80%)	2 (80%)	2 (80%)	2 (80%)	2 (80%)	2 (80%)	2 (80%)	2 (80%)	2 (80%)	2 (80%)	2 (80%)
NOx klasse	NOx class	Classe de NOx	NOx Klassifikation	1	1	1	1	1	1	1	1	1	1	1	1	1	1	1	1
Gasverbruik (max.)	Gas rate (max.)	Débit gaz (max.)	Gas verbrauch (max.)	0,90 m^3_g/hr	480 gr/hr	0,79 m^3_g/hr (G20) 0,90 m^3_g/hr (G25)	480 gr/hr	0,79 m^3_g/hr (G20) 0,90 m^3_g/hr (G25)	480 gr/hr	0,79 m^3_g/hr	480 gr/hr	0,79 m^3_g/hr (G20) 0,90 m^3_g/hr (G25)	480 gr/hr	0,79 m^3_g/hr (G20)	480 gr/hr	0,79 m^3_g/hr (G20)	480 gr/hr	0,79 m^3_g/hr (G20)	480 gr/hr
Aansluitdruk	Supply pressure	Pression d'alimenta-tion	Nennan-schlußdruck	25 mbar	30 mbar	20 mbar (G20) 25 mbar (G25)	37 mbar	20 mbar (G20) 25 mbar (G25)	37 mbar	20 mbar	37 mbar	20 mbar (H+L)	50 mbar	20 mbar	50 mbar	20 mbar	37 mbar	20 mbar	37 mbar
MIAMI / DALLAS:																			
Branderdruk (max.) (Toestel warm)	Burner pres-sure (max.) (Appliance hot)	Pression au brûleur (max.) (Appareil chaud)	Düsendruck (max.) (Gerät warm)	15,7 mbar (*)	29 mbar (*)	11,7 mbar (G20) (*) 15,7 mbar (G25) (*)	29 mbar (*)	11,7 mbar (G20) (*) 15,7 mbar (G25) (*)	29 mbar (*)	11,7 mbar (*)	29 mbar (*)	11,7 mbar (Gas H) (*) 15,7 mbar (Gas L) (*)	29 mbar (*)	11,7 mbar (G20) (*)	29 mbar (*)	11,7 mbar (G20) (*)	29 mbar (*)	11,7 mbar (G20) (*)	29 mbar (*)
Branderdruk (max.) (Toestel koud)	Burner pres-sure (max.) (Appliance cold)	Pression au brûleur (max.) (Appareil froid)	Düsendruck (max.) (Gerät kalt)	14,7 mbar (**)	29 mbar (**)	10,7 mbar (G20) (**) 14,7 mbar (G25) (**)	29 mbar (**)	10,7 mbar (G20) (**) 14,7 mbar (G25) (**)	29 mbar (**)	10,7 mbar (**)	29 mbar (**)	10,7 mbar (Gas H) (**) 14,7 mbar (Gas L) (**)	29 mbar (**)	10,7 mbar (G20) (**)	29 mbar (**)	10,7 mbar (G20) (**)	29 mbar (**)	10,7 mbar (G20) (**)	29 mbar (**)

TECHNISCHE GEGEVENS/VOORSCHRIFTEN - TECHNICAL DETAILS/REGULATIONS - FICHE TECHNIQUE/PRESCRIPTIONS - TECHNISCHE DATEN/VORSCHRIFTEN

Land	Country	Pays	Land	Nederland		België / Belgique / Belgien		France		Great Britain / Ireland		Deutschland		Österreich		Luxemburg		Italia / España / Portugal	
ECO 1050 / ECO 1250:																			
Branderdruk (max.) (Toestel warm)	Burner pressure (max.) (Appliance hot)	Pression au brûleur (max.) (Appareil chaud)	Düsendruck (max.) (Gerät warm)	17,2 mbar (*)	29 mbar (*)	12,0 mbar (G20) (*) 17,2 mbar (G25) (*)	29 mbar (*)	12,0 mbar (G20) (*) 17,2 mbar (G25) (*)	29 mbar (*)	12,0 mbar (*)	29 mbar (*)	12,0 mbar (Gas H) (*) 17,2 mbar (Gas L) (*)	29 mbar (*)	12,0 mbar (G20) (*)	29 mbar (*)	12,0 mbar (G20) (*)	29 mbar (*)	12,0 mbar (G20) (*)	29 mbar (*)
Branderdruk (max.) (Toestel koud)	Burner pressure (max.) (Appliance cold)	Pression au brûleur (max.) (Appareil froid)	Düsendruck (max.) (Gerät kalt)	16,0 mbar (**)	29 mbar (**)	11,0 mbar (G20) (**) 16,0 mbar (G25) (**)	29 mbar (**)	11,0 mbar (G20) (**) 16,0 mbar (G25) (**)	29 mbar (**)	11,0 mbar (**)	29 mbar (**)	11,0 mbar (Gas H) (**) 16,0 mbar (Gas L) (**)	29 mbar (**)	11,0 mbar (G20) (**)	29 mbar (**)	11,0 mbar (G20) (**)	29 mbar (**)	11,0 mbar (G20)(**)	29 mbar (**)
MIAMI / DALLAS / ECO 1050 / ECO 1250:																			
Branderdruk (min.)	Burner pressure (min.)	Pression au brûleur (min.)	Düsendruck (min.)	2,0 mbar (***)	5,0 mbar (***)	2,0 mbar (***) (G20) (G25)	5,0 mbar (***)	2,0 mbar (***) (G20) (G25)	5,0 mbar (***)	2,0 mbar (***)	5,0 mbar (***)	2,0 mbar (***) (H+L)	5,0 mbar (***)	2,0 mbar (***) (G20)	5,0 mbar (***)	2,0 mbar (***) (G20)	5,0 mbar (***)	2,0 mbar (***) (G20)	5,0 mbar (***)
Gasregelblok	Burner Control	Bloc de réglage du gaz	Gasregelblock	EUROSIT PLUS 630.704		EUROSIT PLUS 630.704		EUROSIT PLUS 630.704		EUROSIT PLUS 630.704		EUROSIT PLUS 630.704		EUROSIT PLUS 630.704		EUROSIT PLUS 630.704		EUROSIT PLUS 630.704	
Minimaal schroef: -thermostaat brander -vleerbrander	Min. heat input adj.screw: -Thermostatic burner -Manual Burner	Vis de réglage minimum: - Brûleur thermostatique -Brûleur d'ambiance	Kleiner Einstellungsschraube: -Thermostat brenner -Atmosphären brenner	no.160 (= Ø1,60 mm) (****)	no.130 (= Ø1,30 mm) (****)	no.160 (= Ø1,60 mm) (****)	no.130 (= Ø1,30 mm) (****)	no.160 (= Ø1,60 mm) (****)	no.130 (= Ø1,30 mm) (****)	no.160 (= Ø1,60 mm) (****)	no.130 (= Ø1,30 mm) (****)	no.160 (= Ø1,60 mm) (****)	no.130 (= Ø1,30 mm) (****)	no.160 (= Ø1,60 mm) (****)	no.130 (= Ø1,30 mm) (****)	no.160 (= Ø1,60 mm) (****)	no.130 (= Ø1,30 mm) (****)	no.160 (= Ø1,60 mm) (****)	no.130 (= Ø1,30 mm) (****)
Hoofdbrander	Main burner	Brûleur principal	Hauptbrenner	Barbas 270x122	Barbas 270x122	Barbas 270x122	Barbas 270x122	Barbas 270x122	Barbas 270x122	Barbas 270x122	Barbas 270x122	Barbas 270x122	Barbas 270x122	Barbas 270x122	Barbas 270x122	Barbas 270x122	Barbas 270x122	Barbas 270x122	Barbas 270x122
Primaire beluchting hoofdbrander	Primary air inlet mainburner	Aération Primaire brûleur principal	Primär belüftung Hauptbrenner	2xØ8,5	4xØ8,5	4xØ8,5	4xØ8,5	4xØ8,5	4xØ8,5	4xØ8,5	4xØ8,5	4xØ8,5	4xØ8,5	4xØ8,5	4xØ8,5	4xØ8,5	4xØ8,5	4xØ8,5	4xØ8,5
Inspuiter hoofdbrander	Main burner orifice	Injecteur : brûleur principal	Einspritzer: Hauptbrenner	Ø2,70 mm	Ø1,50 mm	Ø2,70 mm	Ø1,50 mm	Ø2,70 mm	Ø1,50 mm	Ø2,70 mm	Ø1,50 mm	Ø2,70 mm	Ø1,50 mm	Ø2,70 mm	Ø1,50 mm	Ø2,70 mm	Ø1,50 mm	Ø2,70 mm	Ø1,50 mm
Waakvlam	Pilot burner	Veilleuse	Wechflamme	SIT 0. 160.022	SIT 0. 160.022	SIT 0. 160.022	SIT 0. 160.022	SIT 0. 160.022	SIT 0. 160.022	SIT 0. 160.022	SIT 0. 160.022	SIT 0. 160.022	SIT 0. 160.022	SIT 0. 160.022	SIT 0. 160.022	SIT 0. 160.022	SIT 0. 160.022	SIT 0. 160.022	SIT 0. 160.022
Inspuiter waakvlam	Pilot burner orifice	Injecteur : Veilleuse	Einspritzer: Wechflamme	no 41	no 30	no 41	no 30	no 41	no 30	no 41	no 30	no 41	no 30	no 41	no 30	no 41	no 30	no 41	no 30
Gas aansluiting	Gas connection	Raccordement au gaz	Gasanschluß	3/8" G/ø12 mm	3/8" G/ø12 mm	3/8" G/ø12 mm ø15 mm	3/8" G/ø12 mm ø15 mm	3/8" G/ø12 mm	3/8" G/ø12 mm	3/8" G/ø12 mm ø15 mm	3/8" G/ø12 mm ø15 mm	3/8" G/ø12 mm	3/8" G/ø12 mm	3/8" G/ø12 mm	3/8" G/ø12 mm	3/8" G/ø12 mm	3/8" G/ø12 mm	3/8" G/ø12 mm	3/8" G/ø12 mm

Rookgasafvoer en verbrandingsluchttoevoer voor alle modellen:
Flue gas exhaust and combustion air supply for all models:
Evacuation des gaz de combustion et adduction d'air de combustion pour toutes les modèles :
Rauchgasabgang und Luftzufuhr Anschluß für alle Modelle:

BARBAS concentrisch kanalensysteem ø100-ø150 mm. Star en/of flexibel.
BARBAS concentric galvanised flue 100 – 150 mm ø system. Fixed and/or flexible.
Systema de canalisation concentrique ø100 – ø150 mm BARBAS. Fixe et/ou flexible.
BARBAS konzentrischen Kanalsystem ø100-ø150 mm. Star und/oder flexibel.

(*) :Brander in maximale stand. Toestel geheel op temperatuur.
:When the appliance has reached its thermal equilibrium.
:La rampe au maximum. L'appareil doit fonctionner au moins une heure.
:Wenn der Brenner maximal eingestellt und das Gerät völlig erwärmt ist.

(**) :Brander in maximale stand. Toestel is koud.
:Burner at maximum. Appliance is cold.
:La rampe au maximum. L'appareil est froid.
:Wenn der Brenner maximal eingestellt und das Gerät kalt ist.

(***) :Brander in minimale stand.
:Burner at minimum
:La rampe au minimum.
:Wenn der Brenner minimal eingestellt ist.

(****) :Standaard.
:Standard.
:Standard.
:Standard.

Warmtewisseland oppervlak: Gehele toestel, behalve bedieningsklep.

Temperature changes at surface: Entire appliance, except the control panel.

Echangeant de chaleur surface de travail : Toute l'appareil, sauf soupape de commande.

Wärme austauschende Arbeitsfläche: Gesamte Ofens, ausgenommen Bedienungsklappe.

TECHNISCHE GEGEVENS/VOORSCHRIFTEN - TECHNICAL DETAILS/REGULATIONS - FICHE TECHNIQUE/PRESCRIPTIONS - TECHNISCHE DATEN/VORSCHRIFTEN

Land	Country	Pays	Land	Nederland		België / Belgique / Belgien		France		Great Britain / Ireland		Deutschland		Österreich		Luxemburg		Italia / España/ Portugal	
Nationale installatie Voorschriften	National installation Regulations	Regulations d'installation nationales	Nationale Installations-vorschriften	NEN 1078 (GAVO) Bouwbesluit		NBN D 51-003		NF		Gas safety installation and use regulations 1984 plus all relevant safety and building regulations concerning fire installations		DVGW-TRGI 86/96, Technische Regel, Arbeitsblatt G600 bzw TRF Feu VO (der jeweiligen Länderfassungen)		ÖVGW-Richtlinien G1 (ÖVGW-Tr Gas) G2 (ÖVGW-Tr Flüssiggas)				Gas safety installation and use regulations plus all relevant safety and building regulations concerning fire installations	
Model	Model	Modèle	Modell	CANTERBURY NN	CANTERBURY PN	CANTERBURY NB	CANTERBURY PB	CANTERBURY NF	CANTERBURY PF	CANTERBURY NG	CANTERBURY PG	CANTERBURY ND	CANTERBURY PD	CANTERBURY NA	CANTERBURY PA	CANTERBURY NL	CANTERBURY PL	CANTERBURY N/NE/NP	CANTERBURY P/PE/PP
Prod.ID nr.	Prod.ID no.	Prod.ID no.	Prod.ID no.	0063 AT 3485	0063 AT 3485	0063 AT 3485	0063 AT 3485	0063 AT 3485	0063 AT 3485	0063 AT 3485	0063 AT 3485	0063 AT 3485	0063 AT 3485	0063 AT 3485	0063 AT 3485	0063 AT 3485	0063 AT 3485	0063 AT 3485	0063 AT 3485
Toestel type	Type of appliance	Type d'appareil	Gerät Typ	C_{11} / C_{31}	C_{11} / C_{31}	C_{11} / C_{31}	C_{11} / C_{31}	C_{11} / C_{31}	C_{11} / C_{31}	C_{11} / C_{31}	C_{11} / C_{31}	C_{11} / C_{31}	C_{11} / C_{31}	C_{11} / C_{31}	C_{11} / C_{31}	C_{11} / C_{31}	C_{11} / C_{31}	C_{11} / C_{31}	C_{11} / C_{31}
Toestel categorie	Category of appliance	Catégorie d'appareil	Gerät Kategorie	I_{2L} Aardgas G25	I_{3P} Propaan G31	I_{2E+} Aardgas G20/ G25 Gaz nat. G20/ G25 Erdgas G20/ G25	I_{3P} Propaan G31 Propane G31 Propan G31	I_{2E+} Gaz nat. G20/ G25	I_{3P} Propane G31	I_{2H} Natural gas G20	I_{3P} Propane G31	I_{2ELL} Erdgas H/L	I_{3P} Propan G31	I_{2H} Erdgas H	I_{3P} Propan G31	I_{2E} Erdgas H Gaz naturel H	I_{3P} Propan G31 Propane G31	I_{2H} Natural gas G20	I_{3P} Propane G31
Nom. belasting (onder-waarde)	Nominal heat input (nett calorific value)	Débit calorifique (inférieur)	Nennwärme-belastung (Hu)	7,6 kW	6,5 kW	7,6 kW	6,5 kW	7,6 kW	6,5 kW	7,6 kW	6,5 kW	7,6 kW (Erdgas H + L)	6,5 kW	7,6 kW	6,5 kW	7,6 kW	6,5 kW	7,6 kW	6,5 kW
Nom. vermogen	Nominal heat output	Puissance nominale	Nennleistung	6,0 kW	5,2 kW	6,0 kW	5,2 kW	6,0 kW	5,2 kW	6,0 kW	5,2 kW	6,0 kW	5,2 kW	6,0 kW	5,2 kW	6,0 kW	5,2 kW	6,0 kW	5,2 kW
Rendements klasse	Efficiency class	Catégorie de rendement	Wirkungs-grad Klassifikation	2 (80%)	2 (80%)	2 (80%)	2 (80%)	2 (80%)	2 (80%)	2 (80%)	2 (80%)	2 (80%)	2 (80%)	2 (80%)	2 (80%)	2 (80%)	2 (80%)	2 (80%)	2 (80%)
NOx klasse	NOx class	Classe de NOx	NOx Klassifikation	1	1	1	1	1	1	1	1	1	1	1	1	1	1	1	1
Gasverbruik (max.)	Gas rate (max.)	Débit gaz (max.)	Gas verbrauch (max.)	0,91 m^3_g/hr	500 gr/hr	0,90 m^3_g/hr (G20)	500 gr/hr	0,90 m^3_g/hr (G20)	500 gr/hr	0,90 m^3_g/hr	500 gr/hr	0,90 m^3_g/hr (G20)	500 gr/hr	0,90 m^3_g/hr (G20)	500 gr/hr	0,90 m^3_g/hr (G20)	500 gr/hr	0,90 m^3_g/hr (G20)	500 gr/hr
						0,91 m^3_g/hr (G25)		0,91 m^3_g/hr (G25)				0,91 m^3_g/hr (G25)							
Aansluitdruk	Supply pressure	Pression d'alimenta-tion	Nennan-schlußdruck	25 mbar	30 mbar	20 mbar (G20) 25 mbar (G25)	37 mbar	20 mbar (G20) 25 mbar (G25)	37 mbar	20 mbar	37 mbar	20 mbar (H+L)	50 mbar	20 mbar	50 mbar	20 mbar	37 mbar	20 mbar	37 mbar
Branderdruk (max.) (Toestel warm)	Burner pressure (max.) (Appliance hot)	Pression au brûleur (max.) (Appareil chaud)	Düsendruck (max.) (Gerät warm)	14,5 mbar (*)	29 mbar (*)	9,8 mbar (G20) (*)	29 mbar (*)	9,8 mbar (G20) (*)	29 mbar (*)	9,8 mbar (G20) (*)	29 mbar (*)	9,8 mbar (GAS H)(*)	29 mbar (*)	9,8 mbar (G20) (*)	29 mbar (*)	9,8 mbar (G20) (*)	29 mbar (*)	9,8 mbar (G20) (*)	29 mbar (*)
						14,5 mbar (G25) (*)		14,5 mbar (G25) (*)				14,5 mbar (GAS L)(*)							
Branderdruk (max.) (Toestel koud)	Burner pressure (max.) (Appliance cold)	Pression au brûleur (max.) (Appareil froid)	Düsendruck (max.) (Gerät kalt)	13,5 mbar (**)	29 mbar (**)	8,8 mbar (G20) (**)	29 mbar (**)	8,8 mbar (G20) (**)	29 mbar (**)	8,8 mbar (**)	29 mbar (**)	8,8 mbar (Gas H) (**)	29 mbar (**)	8,8 mbar (G20) (**)	29 mbar (**)	8,8 mbar (G20) (**)	29 mbar (**)	8,8 mbar (G20) (**)	29 mbar (**)
						13,5 mbar (G25) (**)		13,5 mbar (G25) (**)				13,5 mbar (Gas L) (**)							
Branderdruk (min.)	Burner pressure (min.)	Pression au brûleur (min.)	Düsendruck (min.)	2,0 mbar (***)	5,0 mbar (***)	2,0 mbar (***) (G20) (G25)	5,0 mbar (***)	2,0 mbar (***) (G20) (G25)	5,0 mbar (***)	2,0 mbar (***)	5,0 mbar (***)	2,0 mbar (***) (H+L)	5,0 mbar (***)	2,0 mbar (***) (G20)	5,0 mbar (***)	2,0 mbar (***) (G20)	5,0 mbar (***)	2,0 mbar (***) (G20)	5,0 mbar (***)
Gasregelblok	Burner Control	Bloc de réglage du gaz	Gasregel-block	EUROSIT PLUS 630.704		EUROSIT PLUS 630.704		EUROSIT PLUS 630.704		EUROSIT PLUS 630.704		EUROSIT PLUS 630.704		EUROSIT PLUS 630.704		EUROSIT PLUS 630.704		EUROSIT PLUS 630.704	
Min.schroef: -thermostaat brander -sfeerbrander	Min. heat input adj.screw: -Thermo-static burner -Manual Burner	Vis de réglage mini-mum: -Brûleur thermosta tique -Brûleur d'ambiance	Kleiner Ein-stellungs schraube: -Thermostat brenner -Atmos-phären brenner	no.160 (= Ø1,60 mm) (***)	no.130 (= Ø1,30 mm) (***)	no.160 (= Ø1,60 mm) (***)	no.130 (= Ø1,30 mm) (***)	no.160 (= Ø1,60 mm) (***)	no.130 (= Ø1,30 mm) (***)	no.160 (= Ø1,60 mm) (***)	no.130 (= Ø1,30 mm) (***)	no.160 (= Ø1,60 mm) (***)	no.130 (= Ø1,30 mm) (***)	no.160 (= Ø1,60 mm) (***)	no.130 (= Ø1,30 mm) (***)	no.160 (= Ø1,60 mm) (***)	no.130 (= Ø1,30 mm) (***)	no.160 (= Ø1,60 mm) (***)	no.130 (= Ø1,30 mm) (***)

TECHNISCHE GEGEVENS/VOORSCHRIFTEN - TECHNICAL DETAILS/REGULATIONS - FICHE TECHNIQUE/PRESCRIPTIONS - TECHNISCHE DATEN/VORSCHRIFTEN

Land	Country	Pays	Land	Nederland		België / Belgique / Belgien		France		Great Britain / Ireland		Deutschland		Österreich		Luxemburg		Italia / España/ Portugal	
Hoofdbrander	Main burner	Brûleur principal	Hauptbrenner	Barbas 450x122	Barbas 450x122	Barbas 450x122	Barbas 450x122	Barbas 450x122	Barbas 450x122	Barbas 450x122	Barbas 450x122	Barbas 450x122	Barbas 450x122	Barbas 450x122	Barbas 450x122	Barbas 450x122	Barbas 450x122	Barbas 450x122	Barbas 450x122
Primaire beluchting hoofdbrander	Primary air inlet mainburner	Adration Primaire brûleur principal	Primär belüftung Hauptbrenner	2xø8,5 1xø6,5	8xø8,5	4xø8,5 1xø6,5	8xø8,5	4xø8,5 1xø6,5	8xø8,5	4xø8,5 1xø6,5	8xø8,5	4xø8,5 1xø6,5	8xø8,5	4xø8,5 1xø6,5	8xø8,5	4xø8,5 1xø6,5	8xø8,5	4xø8,5 1xø6,5	8xø8,5
Inspuiter hoofdbrander	Main burner orifice	Injecteur : brûleur principal	Einspritzer: Hauptbrenner	Ø2,70 mm	Ø1,50 mm	Ø2,70 mm	Ø1,50 mm	Ø2,70 mm	Ø1,50 mm	Ø2,70 mm	Ø1,50 mm	Ø2,70 mm	Ø1,50 mm	Ø2,70 mm	Ø1,50 mm	Ø2,70 mm	Ø1,50 mm	Ø2,70 mm	Ø1,50 mm
Waakvlam	Pilot burner	Veilleuse	Wachflamme	SIT 0. 160.022	SIT 0. 160.022	SIT 0. 160.022	SIT 0. 160.022	SIT 0. 160.022	SIT 0. 160.022	SIT 0. 160.022	SIT 0. 160.022	SIT 0. 160.022	SIT 0. 160.022	SIT 0. 160.022	SIT 0. 160.022	SIT 0. 160.022	SIT 0. 160.022	SIT 0. 160.022	SIT 0. 160.022
Inspuiter waakvlam	Pilot burner orifice	Injecteur : Veilleuse	Einspritzer: Wachflamme	no 41	no 30	no 41	no 30	no 41	no 30	no 41	no 30	no 41	no 30	no 41	no 30	no 41	no 30	no 41	no 30
Gas aansluiting	Gas connection	Raccordement au gaz	Gasanschluß	3/8" G/ø12 mm	3/8" G/ø12 mm	3/8" G/ø12 mm ø15 mm	3/8" G/ø12 mm ø15 mm	3/8" G/ø12 mm	3/8" G/ø12 mm	3/8" G/ø12 mm ø15 mm	3/8" G/ø12 mm ø15 mm	3/8" G/ø12 mm	3/8" G/ø12 mm	3/8" G/ø12 mm	3/8" G/ø12 mm	3/8" G/ø12 mm	3/8" G/ø12 mm	3/8" G/ø12 mm	3/8" G/ø12 mm

Rookgasafvoer en verbrandingsluchttoevoer voor alle modellen:
Flue gas exhaust and combustion air supply for all models:
Evacuation des gaz de combustion et adduction d'air de combustion pour toutes les modèles :
Rauchgassbgang und Luftzufuhr Anschluß für alle Modelle:

BARBAS concentrisch kanalensysteem ø100-ø150 mm. Star en/of flexibel.
BARBAS concentric galvanised flue 100 – 150 mm ø system. Fixed and/or flexible.
Systême de canalisation concentrique ø100 – ø150 mm BARBAS. Fixe et/ou flexible.
BARBAS konzentrischen Kanalsystem ø100-ø150 mm. Star und/oder flexibel.

(*) :Brander in maximale stand. Toestel gehoel op temperatuur.
:When the appliance has reached its thermal equilibrium.
:La rampe au maximum. L'appareil doit fonctionner au moins une heure.
:Wenn der Brenner maximal eingestellt und das Gerät völlig erwärmt ist.

(**) :Brander in maximale stand. Toestel is koud.
:Burner at maximum. Appliance is cold.
:La rampe au maximum. L'appareil est froid.
:Wenn der Brenner maximal eingestellt und das Gerät kalt ist.

(***) :Brander in minimale stand.
:Burner at minimum
:La rampe au minimum.
:Wenn der Brenner minimal eingestellt ist.

(****) :Standaard.
:Standard.
:Standard.
:Standard.

Warmteuitwisseland oppervlak: Gehele toestel, behalve bedieningsklep.

Temperature changes at surface: Entire appliance, except the control panel.

Echangeant de chaleur surface de travail : Toute l'appareil, sauf soupape de commande.

Wärme austauschende Arbeitsfläche: Gesamte Ofens, ausgenommen Bedienungsklappe.

BARBAS

INTERFOCOS B.V.
HALLENSTRAAT 17
5531 AB BLADEL
NEDERLAND
E-mail: info@barbas.nl
Internet: www.barbas.com

03 - 011202 - 319924